MURRAY

(en) ***Operator's Manual***

(cs) ***Návod k obsluze***

(de) ***Bedienungsanleitung***

(fr) ***Manuel de l'opérateur***

(hu) ***Felhasználói kézikönyv***

(it) ***Manuale dell'operatore***

(nl) ***Gebruikershandleiding***

(no) ***Brukerhåndbok***

(pl) ***Instrukcja obsługi***

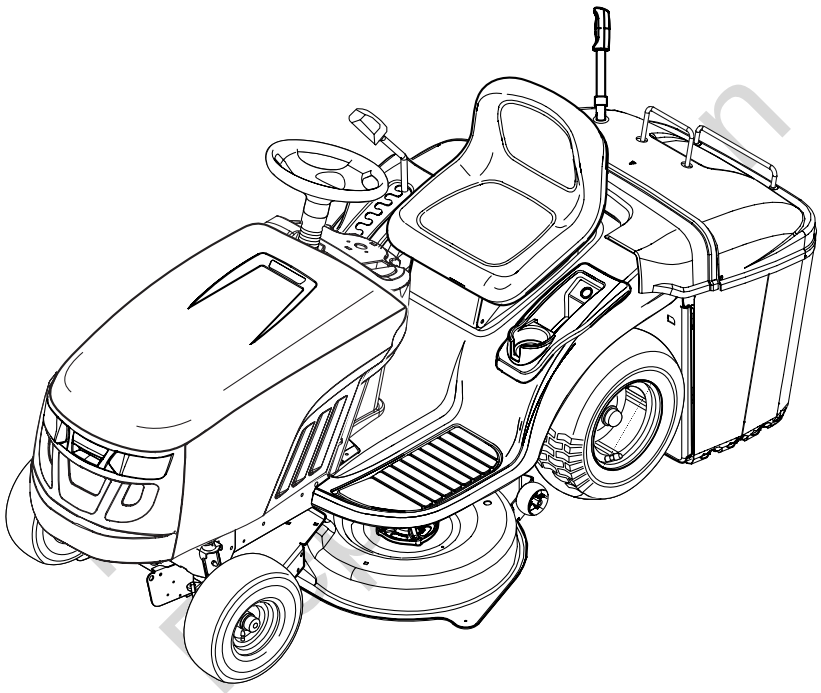

Mfg. No.	Description
2691109-00	RDLT 22,0 and 107 cm, CE/Export
2691110-00	RDLT 26,0 and 107 cm, CE/Export
2691119-00	RDLT 17,5 and 96 cm, CE/Export
2691120-00	RDLT 18,0 and 96 cm, CE/Export

Copyright © 2013 Briggs & Stratton Power Products Group, LLC
Milwaukee, WI, All rights reserved.
MURRAY is a registered trademark of Briggs & Stratton Corporation.

1755897
Revision B

Not for
Reproduction

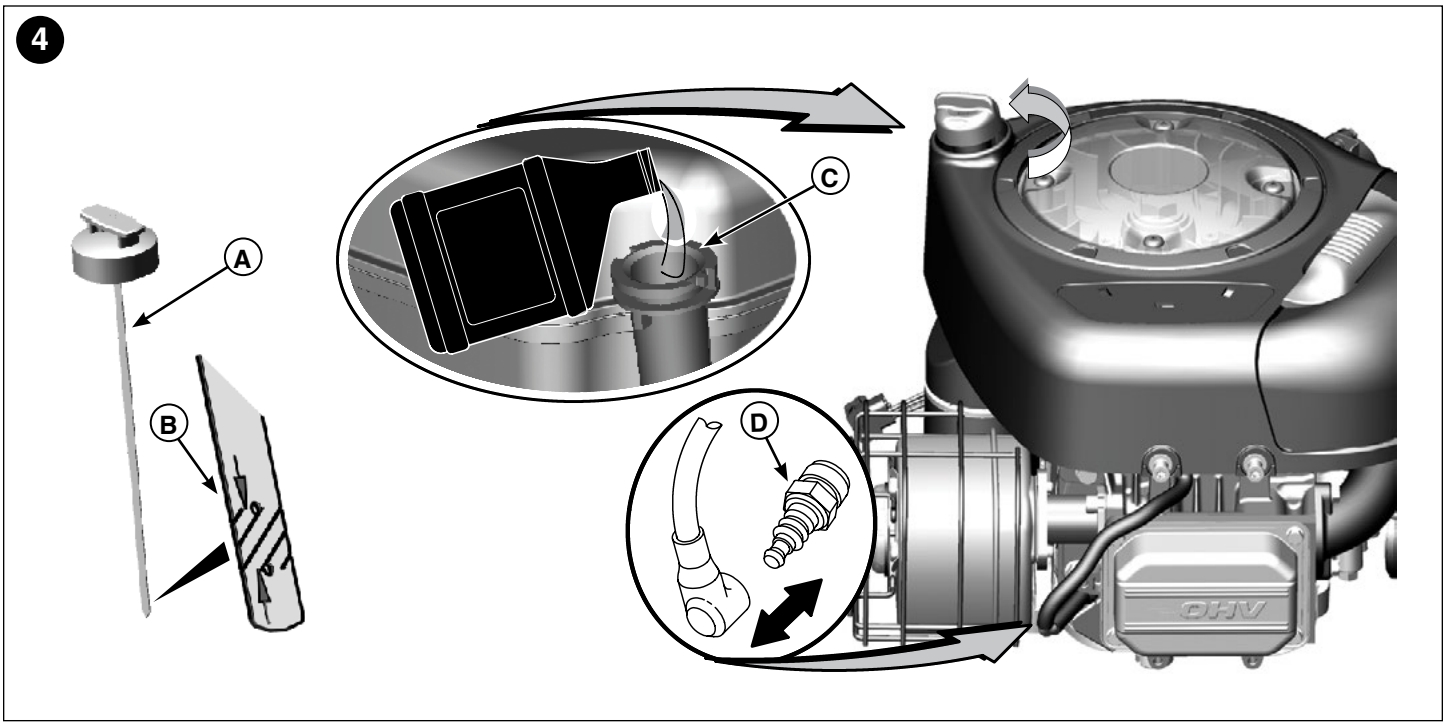
4
A
B
C
D
OHV

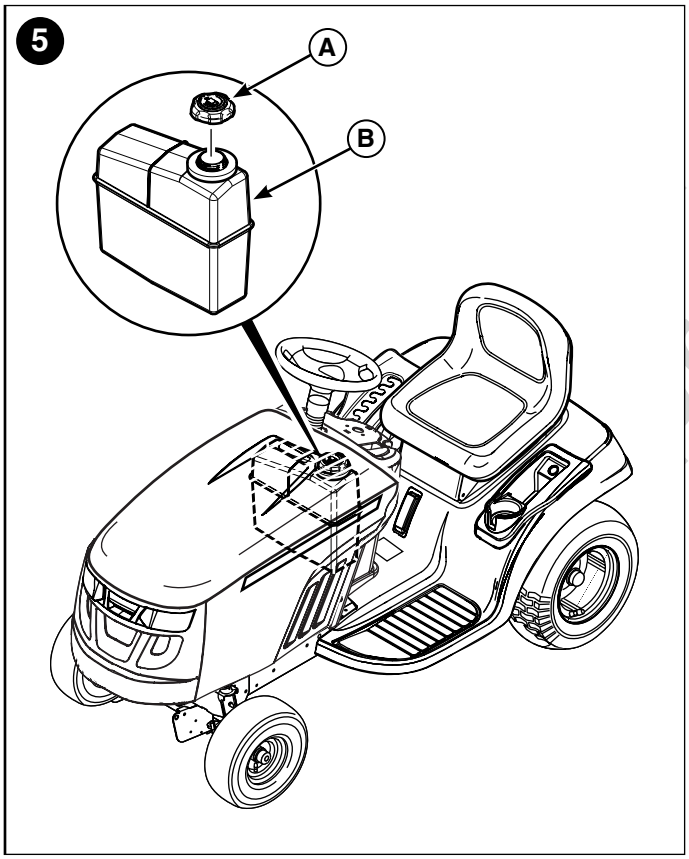
5
A
B

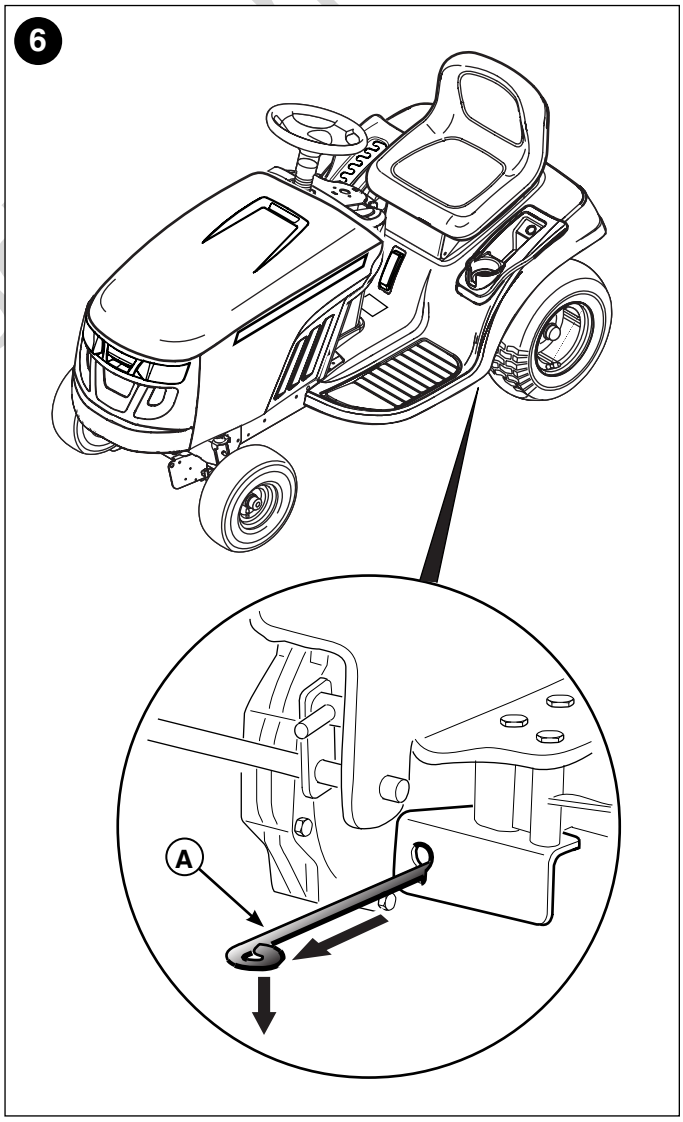
6
A

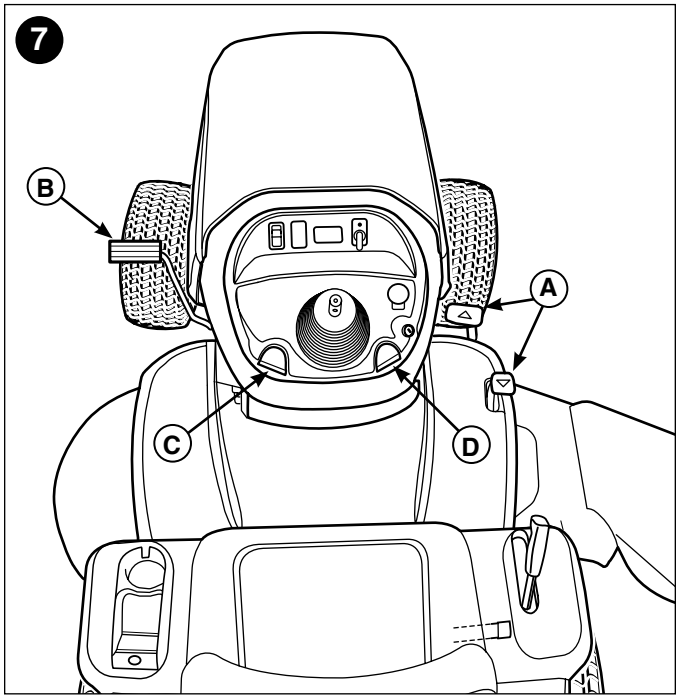

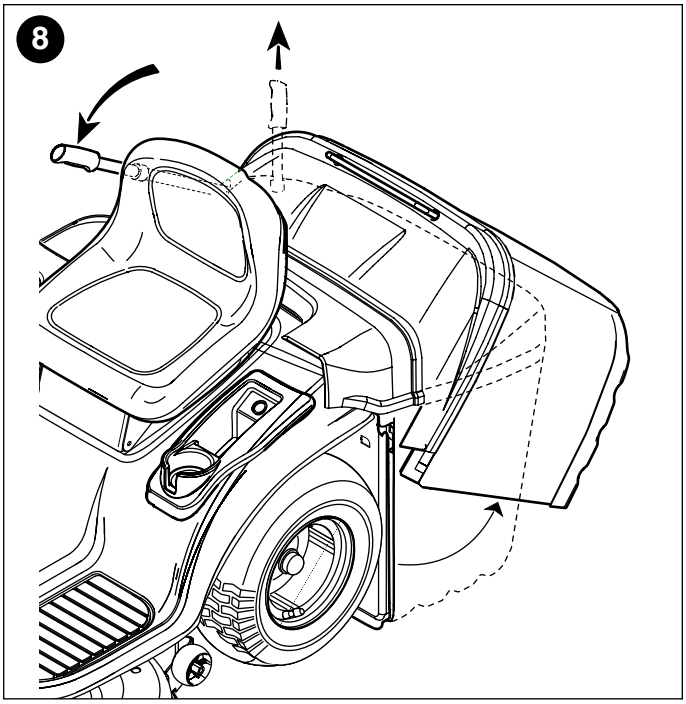

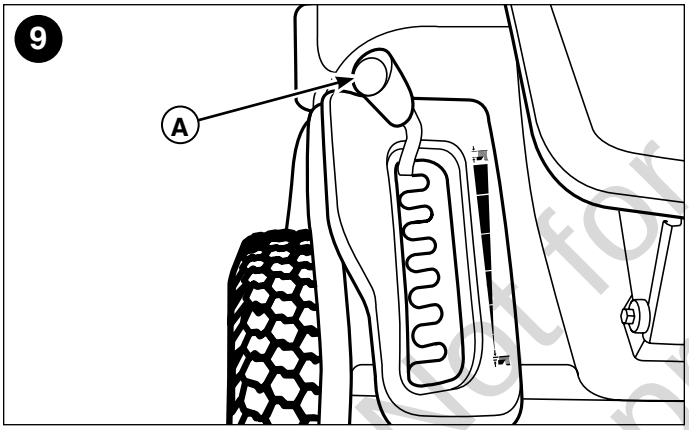

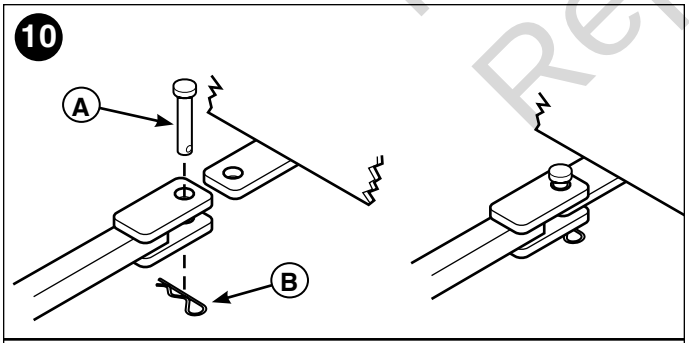

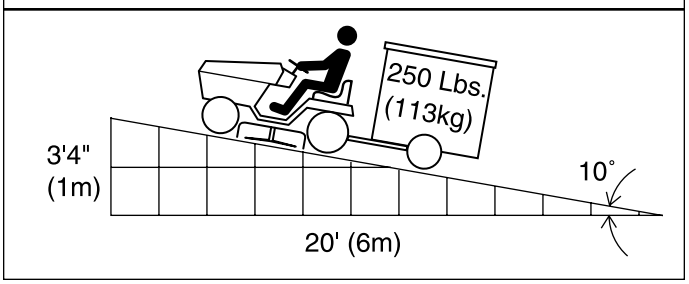

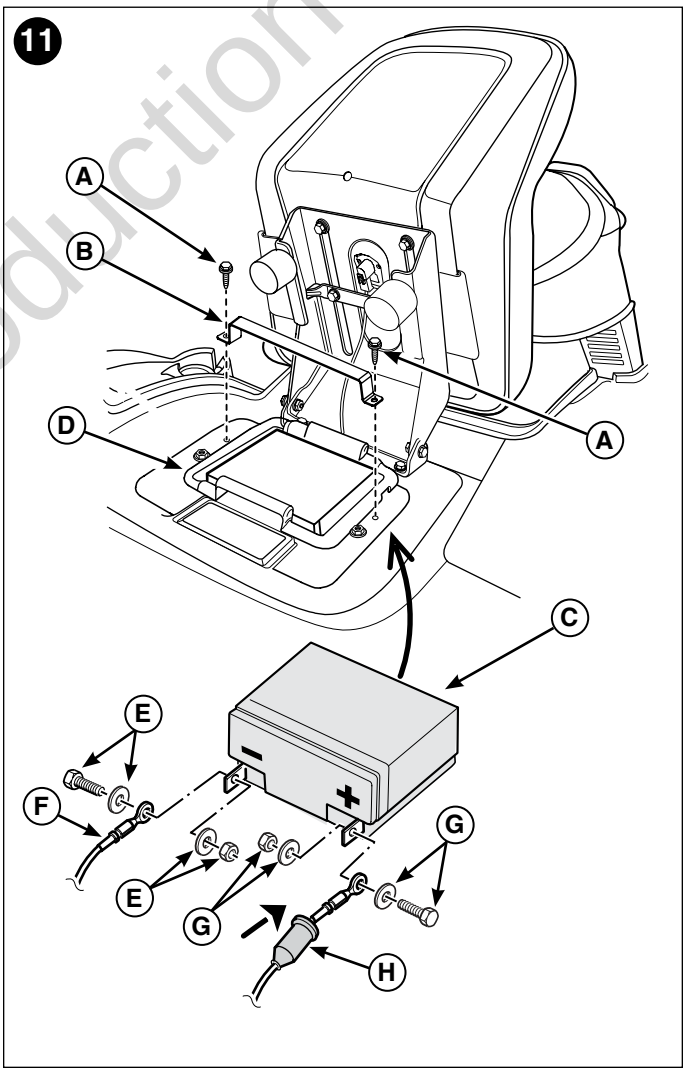

Not for Reproduction

12

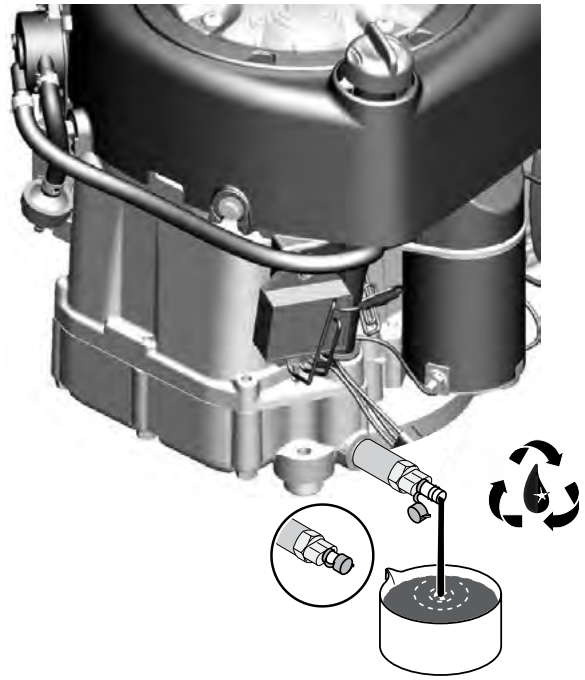

13

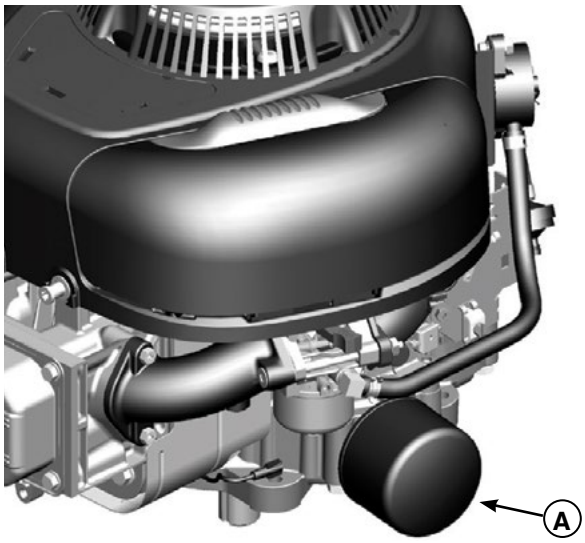

14

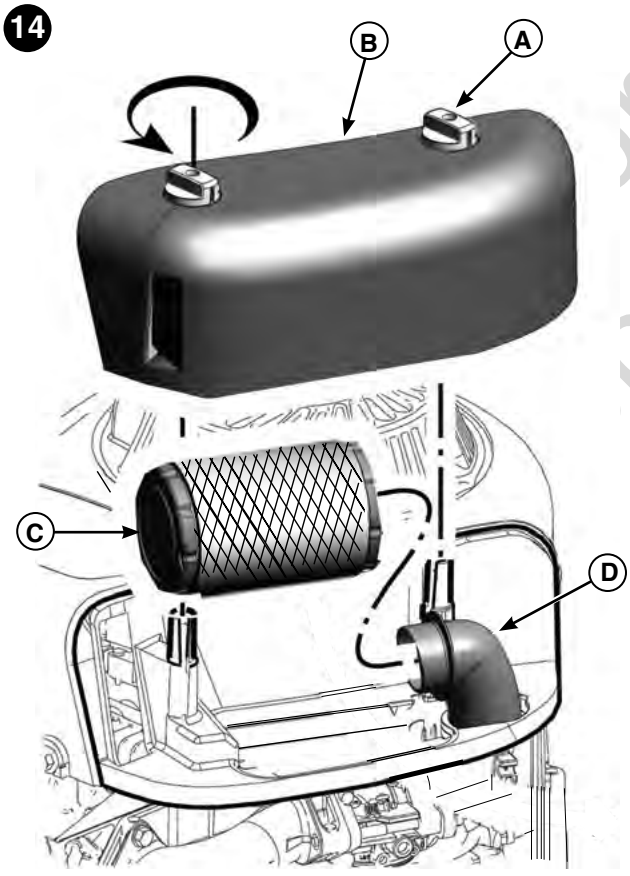

15

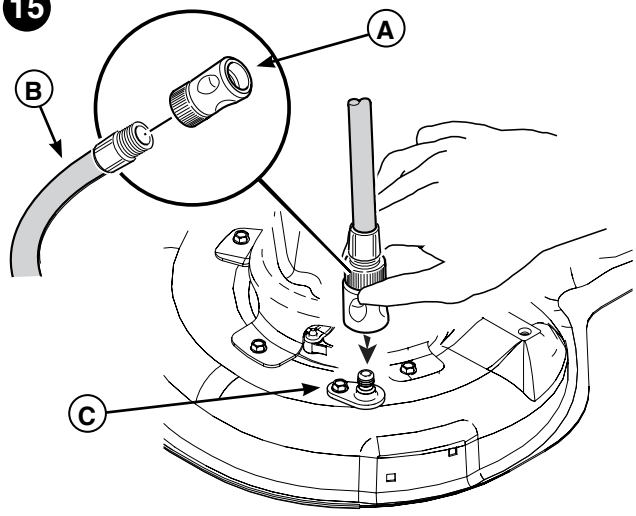

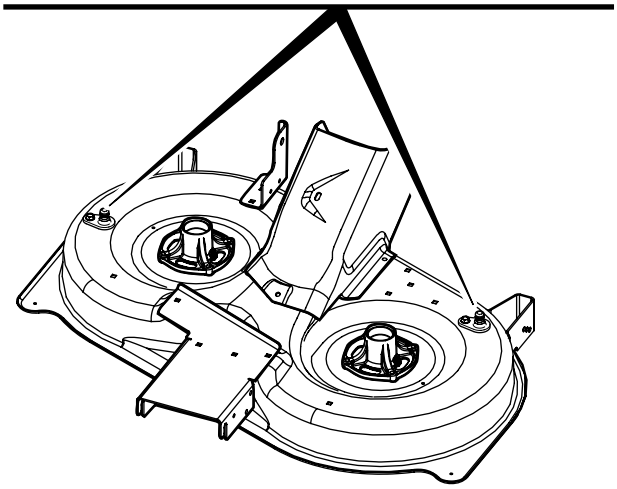

Not for
Reproduction

CONTENTS

Front Cover **1**
Illustrations **3**
Operator Safety **8**
Features and Controls **16**
Operation **19**
Safety Interlock System Tests **19**
Maintenance **24**
Troubleshooting **28**
Specifications **30**
Warranty **31**

General Information

Thank you for purchasing this quality-built riding mower. When operated and maintained according to the instructions in this manual, your product will provide many years of dependable service.

This manual contains safety information to make you aware of the hazards and risks associated with riding mowers and how to avoid them. This riding mower is designed and intended only for cutting grass and is not intended for any other purpose. It is important that you read and understand these instructions thoroughly before attempting to start or operate the equipment. **Save these original instructions for future reference.**

Product Reference Data

Record your model name/number, manufacturer's identification numbers, and engine serial numbers in the space provided for easy access. These numbers can be found in the locations shown.

When contacting your authorized dealer for replacement parts, service, or information you MUST have these numbers.

PRODUCT REFERENCE DATA	
Model Description Name/Number	
Unit MFG Number	Unit Serial Number
Mower Deck MFG Number	Mower Deck Serial Number
Dealer Name	Date Purchased
ENGINE REFERENCE DATA	
Engine Make	Engine Model
Engine Type/Spec	Engine Code/Serial Number

The Illustrated Parts List for this machine can be downloaded from **murray.com**. Please provide model and serial number when ordering replacement parts.

CE Identification Tag

A. Manufacturer's Identification Number
B. Manufacturer's Serial Number
C. Manufacturer's Name and Address
D. Maximum Engine Speed in Rotations per Minute
E. Power Rating in Kilowatts
F. Mass of Unit in Kilograms
G. CE Compliance Logo
H. Year of Manufacture
I. Guaranteed Sound Power in Decibels

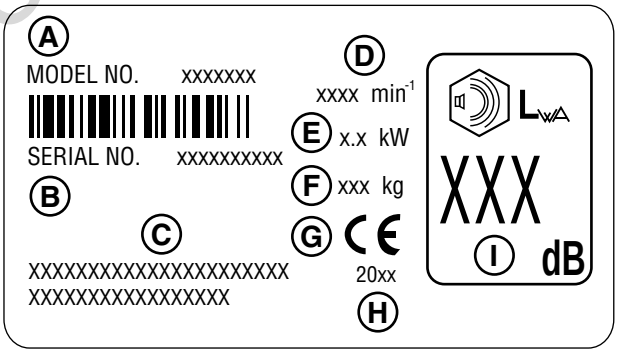

"**Vibration measurement uncertainty** – machine vibration was recorded using methods and procedures outlined in the appropriate International Standards in effect at the time of manufacture. The uncertainties due to the measurement may result in a variance of up to 5% from the published value shown in the Declaration of Conformity."

for production

Operator Safety

Important Safety Instructions

SAVE THESE INSTRUCTIONS - This manual contains important instructions that should be followed during the initial set-up, the operation, and the maintenance of the equipment. **Save these original instructions for future reference.**

Safety Symbols and Meanings

The safety alert symbol is used to identify safety information about hazards that can result in personal injury. A signal word (DANGER, WARNING, or CAUTION) is used with the alert symbol to indicate the likelihood and the potential severity of injury. In addition, a hazard symbol may be used to represent the type of hazard.

DANGER indicates a hazard which, if not avoided, will result in death or serious injury.

WARNING indicates a hazard which, if not avoided, could result in death or serious injury.

CAUTION indicates a hazard which, if not avoided, could result in minor or moderate injury.

NOTICE indicates a situation that **could result in damage to the product.**

WARNING
The engine exhaust from this product contains chemicals known to the State of California to cause cancer, birth defects, or other reproductive harm.

WARNING
Certain components in this product and its related accessories contain chemicals known to the State of California to cause cancer, birth defects, or other reproductive harm. Wash hands after handling.

WARNING
Battery posts, terminals, and related accessories contain lead and lead compounds - chemicals known to the State of California to cause cancer, birth defects, or other reproductive harm. Wash hands after handling.

WARNING
Running engine gives off carbon monoxide, an odorless, colorless, poison gas.
Breathing carbon monoxide can cause headache, fatigue, dizziness, vomiting, confusion, seizures, nausea, fainting or death.
- Operate equipment ONLY outdoors.
- Keep exhaust gas from entering a confined area through windows, doors, ventilation intakes, or other openings.

WARNING
Running engines produce heat. Engine parts, especially muffler, become extremely hot.
Severe thermal burns can occur on contact.
Combustible debris, such as leaves, grass, brush, etc. can catch fire.
- Allow muffler, engine cylinder and fins to cool before touching.
- Remove accumulated debris from muffler area and cylinder area.
- It is a violation of California Public Resource Code, Section 4442, to use or operate the engine on any forest-covered, brush-covered, or grass-covered land unless the exhaust system is equipped with a spark arrester, as defined in Section 4442, maintained in effective working order. Other states or federal jurisdictions may have similar laws. Contact the original equipment manufacturer, retailer, or dealer to obtain a spark arrester designed for the exhaust system installed on this engine.

Not for Reproduction

Operating Safety

Power equipment is only as safe as the operator. If it is misused, or not properly maintained, it can be dangerous! Remember, you are responsible for your safety and that of those around you. Use common sense, and think through what you are doing. If you are not sure that the task you are about to perform can be safely done with the equipment you have chosen, ask a professional: contact your local authorized dealer.

Read the Manual

The operator's manual contains important safety information you need to be aware of BEFORE you operate your unit as well as DURING operation.
Safe operating techniques, an explanation of the product's features and controls, and maintenance information is included to help you get the most out of your equipment investment.
Be sure to completely read the Safety Rules and Information found on the following pages. Also completely read the ***Operation*** section.

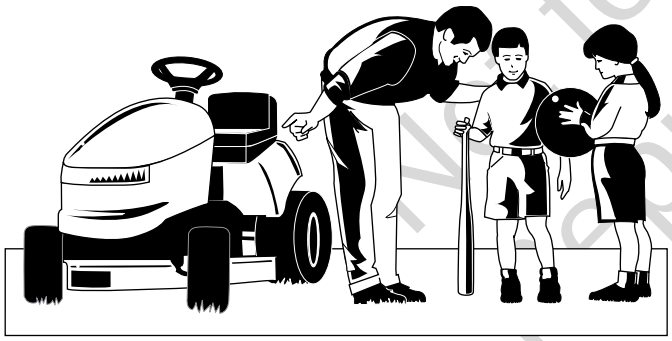

Not for reproduction

Children

Tragic accidents can occur with children. Do not allow them anywhere near the area of operation. Children are often attracted to the unit and mowing activity. Never assume that children will remain where you last saw them. If there is a risk that children may enter the area where you are mowing, have another responsible adult watch them.

DO NOT GIVE CHILDREN RIDES ON THIS UNIT! This encourages them to come near the unit in the future while it is running, and they could be seriously hurt. They may then approach the unit for a ride when you are not expecting it, and you may run over them.

Reverse

Do not mow in reverse unless absolutely necessary. Always look down and behind before and while traveling in reverse even with the mower blades disengaged.

Slope Operation

You could be seriously injured or even killed if you use this unit on too steep an incline. Using the unit on a slope that is too steep or where you don't have adequate traction can cause you to lose control or roll over. A good rule of thumb is to not operate on any slope you cannot back up (in 2-wheel drive mode). You should not operate on inclines with a slope greater than a 3.5 foot rise over a 20 foot length. Always drive up and down slopes: never cross the face.

Also note that the surface you are driving on can greatly impact stability and control. Wet grass or icy pavement can seriously affect your ability to control the unit.

If you feel unsure about operating the unit on an incline, don't do it. It's not worth the risk.

Moving Parts

This equipment has many moving parts that can injure you or someone else. However, if you are seated in the seat properly and follow all the rules in this book, the unit is safe to operate.

The mower deck has spinning mower blades that can amputate hands and feet. Do not allow anyone near the equipment while it is running!

To help you, the operator, use this equipment safely, it is equipped with an operator-present safety system. Do NOT attempt to alter or bypass the system. See your dealer immediately if the system does not pass all the safety interlock system tests found in this manual.

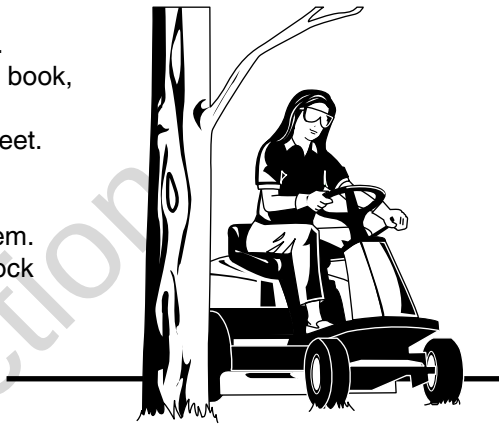

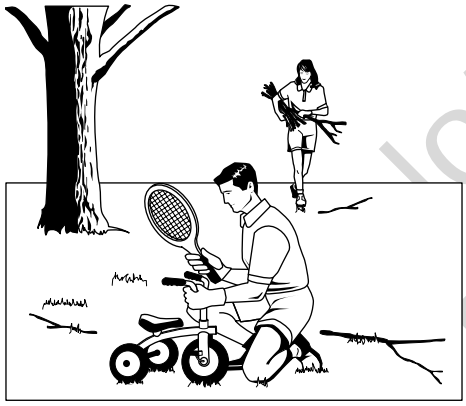

Thrown Objects

This unit has spinning mower blades. These blades can pick up and throw debris that could seriously injure a bystander. Be sure to clean up the area to be mowed BEFORE you start mowing.

Do not operate this unit without the entire grass catcher or discharge guard (deflector) in place.

Do not allow anyone in the mowing area while the unit is running! If someone does enter the area, shut the unit off immediately until they leave.

Fuel and Maintenance

Gasoline is extremely flammable. Its vapors are also extremely flammable and can travel to distant ignition sources. Gasoline must only be used as a fuel, not as a solvent or cleaner. Fuel should never be stored any place where its vapors can build up or travel to an ignition source like a pilot light. Fuel belongs in an approved, plastic, sealed gas can, or in the tractor fuel tank with the cap securely closed. Spilled fuel needs to be cleaned up immediately.

Proper maintenance is critical to the safety and performance of your unit. Be sure to perform the maintenance procedures listed in this manual and be sure to periodically test the safety system.

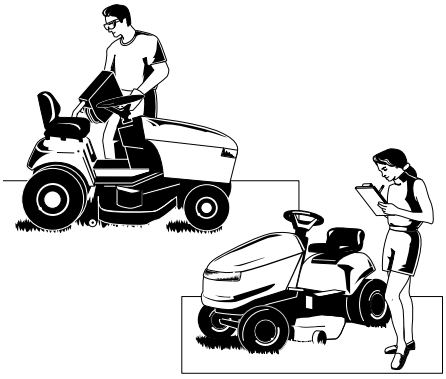

Not for Reproduction

Read these safety rules and follow them closely. Failure to obey these rules could result in loss of control of unit, severe personal injury or death to you, or bystanders, or damage to property or equipment. **This mowing deck is capable of amputating hands and feet and throwing objects.** The triangle in text signifies important cautions or warnings which must be followed.

GENERAL OPERATION

1. Read, understand, and follow all instructions in the manual and on the unit before starting.
2. Do not put hands or feet near rotating parts or under the machine. Keep clear of the discharge opening at all times.
3. Only allow responsible adults, who are familiar with the instructions, to operate the unit (local regulations can restrict operator age).
4. Clear the area of objects such as rocks, toys, wire, etc., which could be picked up and thrown by the blade(s).
5. Be sure the area is clear of other people before mowing. Stop the unit if anyone enters the area.
6. Never carry passengers.
7. Do not mow in reverse unless absolutely necessary. Always look down and behind before and while travelling in reverse.
8. Never direct discharge material toward anyone. Avoid discharging material against a wall or obstruction. Material may ricochet back toward the operator. Stop the blade(s) when crossing gravel surfaces.
9. Do not operate the machine without the entire grass catcher, discharge guard (deflector), or other safety devices in place.
10. Slow down before turning.
11. Never leave a running unit unattended. Always disengage the PTO, set parking brake, stop engine, and remove keys before dismounting.
12. Disengage blades (PTO) when not mowing. Shut off engine and wait for all parts to come to a complete stop before cleaning the machine, removing the grass catcher, or unclogging the discharge guard.
13. Operate the machine only in daylight or good artificial light.
14. Do not operate the unit while under the influence of alcohol or drugs.
15 Watch for traffic when operating near or crossing roadways.
16. Use extra care when loading or unloading the unit into a trailer or truck.
17. Always wear eye protection when operating this unit.
18. Data indicates that operators, age 60 years and above, are involved in a large percentage of power equipment-related injuries. These operators should evaluate their ability to operate the equipment safely enough to protect themselves and others from injury.
19. Follow the manufacturer's recommendations for wheel weights or counterweights.
20. Keep in mind the operator is responsible for accidents occurring to other people or property.
21. All drivers should seek and obtain professional and practical instruction.
22. Always wear substantial footwear and trousers. Never operate when barefoot or wearing sandals.
23. Before using, always visually check that the blades and blade hardware are present, intact, and secure. Replace worn or damaged parts.
24. Disengage attachments before: refueling, removing an attachment, making adjustments (unless the adjustment can be made from the operator's position).
25. When the machine is parked, stored, or left unattended, lower the cutting means unless a positive mechanical lock is used.
26. Before leaving the operator's position for any reason, engage the parking brake (if equipped), disengage the PTO, stop the engine, and remove the key.
27. To reduce fire hazard, keep the unit free of grass, leaves, & excess oil. Do not stop or park over dry leaves, grass, or combustible materials.

Not for Reproduction

TRANSPORTING AND STORAGE

1. When transporting the unit on an open trailer, make sure it is facing forward, in the direction of travel. If the unit is facing backwards, wind lift could damage the unit.
2. Always observe safe refueling and fuel handling practices when refueling the unit after transportation or storage.
3. Never store the unit (with fuel) in an enclosed poorly ventilated structure. Fuel vapors can travel to an ignition source (such as a furnace, water heater, etc.) and cause an explosion. Fuel vapor is also toxic to humans and animals.
4. Always follow the engine manual instructions for storage preparations before storing the unit for both short and long term periods.
5. Always follow the engine manual instructions for proper start-up procedures when returning the unit to service.
6. Never store the unit or fuel container inside where there is an open flame or pilot light, such as in a water heater. Allow unit to cool before storing.

SLOPE OPERATION

Slopes are a major factor related to loss-of-control and tip-over accidents, which can result in severe injury or death. Operation on all slopes requires extra caution. If you cannot back up the slope or if you feel uneasy on it, do not operate on it.

Control of a walk-behind or ride-on machine sliding on a slope will not be regained by the application of the brake. The main reasons for loss of control are: insufficient tire grip on the ground, speed too fast, inadequate braking, the type of machine is unsuitable for its task, lack of awareness of the ground conditions, incorrect hitching and load distribution.

1. Mow up and down slopes, not across.
2. Watch for holes, ruts, or bumps. Uneven terrain could overturn the unit. Tall grass can hide obstacles.
3. Choose a slow speed so that you will not have to stop or change speeds while on the slope.
4. Do not mow on wet grass. Tires may loose traction.
5. Always keep unit in gear especially when traveling down slopes. Do not shift to neutral and coast downhill.
6. Avoid starting, stopping, or turning on a slope. If tires lose traction, disengage the blade(s) and proceed slowly straight down the slope.
7. Keep all movement on slopes slow and gradual. Do not make sudden changes in speed or direction, which could cause the machine to rollover.
8. Use extra care while operating machines with grass catchers or other attachments; they can affect the stability of the unit. Do not use on steep slopes.
9. Do not try to stabilize the machine by putting your foot on the ground (ride-on units).
10. Do not mow near drop-offs, ditches, or embankments. The mower could suddenly turn over if a wheel is over the edge of a cliff or ditch, or if an edge caves in.
11. Do not use grass catchers on steep slopes.
12. Do not mow slopes you cannot back up them.
13. See your authorized dealer/retailer for recommendations of wheel weights or counterweights to improve stability.
14. Remove obstacles such as rocks, tree limbs, etc.
15. Use slow speed. Tires may lose traction on slopes even through the brakes are functioning properly.
16. Do not turn on slopes unless necessary, and then, turn slowly and gradually downhill, if possible.

TOWED EQUIPMENT (RIDE-ON UNITS)

1. Tow only with a machine that has a hitch designed for towing. Do not attach towed equipment except at the hitch point.
2. Follow the manufacturer's recommendations for weight limit for towed equipment and towing on slopes.
3. Never allow children or others in or on towed equipment.
4. On slopes, the weight of the towed equipment may cause loss of traction and loss of control.
5. Travel slowly and allow extra distance to stop.
6. Do not shift to neutral and coast down hill.

⚠ WARNING

Never operate on slopes greater than 17.6 percent (10°) which is a rise of 3-1/2 feet (106 cm) vertically in 20 feet (607 cm) horizontally.

When operating on slopes use additional wheel weights or counterweights. See your dealer/retailer to determine which weights are available and appropriate for your unit.

Select slow ground speed before driving onto slope. In addition to front weights, use extra caution when operating on slopes with rear-mounted grass catchers.

Mow UP and DOWN the slope, never across the face, use caution when changing directions and DO NOT START OR STOP ON SLOPE.

CHILDREN

Tragic accidents can occur if the operator is not alert to the presence of children. Children are often attracted to the unit and the mowing activity. Never assume that children will remain where you last saw them.

1. Keep children out of the mowing area and under the watchful care of another responsible adult.
2. Be alert and turn unit off if children enter the area.
3. Before and during reverse operation, look behind and down for small children.
4. Never carry children, even with the blade(s) off. They may fall off and be seriously injured or interfere with safe unit operation. Children who have been given rides in the past may suddenly appear in the mowing area for another ride and be run over or backed over by the machine.
5. Never allow children to operate the unit.
6. Use extra care when approaching blind corners, shrubs, trees, or other objects that may obscure vision.

EMISSIONS

1. Engine exhaust from this product contains chemicals known, in certain quantities, to cause cancer, birth defects, or other reproductive harm.
2. Look for the relevant Emissions Durability Period and Air Index information on the engine emissions label.

Not for reproduction

SERVICE AND MAINTENANCE

Safe Handling of Gasoline

1. Extinguish all cigarettes, cigars, pipes, and other sources of ignition.
2. Use only approved gasoline containers.
3. Never remove the gas cap or add fuel with the engine running. Allow the engine to cool before refueling.
4. Never fuel the machine indoors.
5. Never store the machine or fuel container where there is an open flame, spark, or pilot light such as near a water heater or other appliance.
6. Never fill containers inside a vehicle or on a truck bed with a plastic bed liner. Always place containers on the ground away from your vehicle before filling.
7. Remove gas-powered equipment from the truck or trailer and refuel it on the ground. If this is not possible, then refuel such equipment on a trailer with a portable container, rather than from a gasoline dispenser nozzle.
8. Keep nozzle in contact with the rim of the fuel tank or container opening at all times until fueling is complete. Do not use a nozzle lock-open device.
9. If fuel is spilled on clothing, change clothing immediately.
10. Never over-fill the fuel tank. Replace gas cap and tighten securely.
11. Use extra care in handling gasoline and other fuels. They are flammable and vapors are explosive.
12. If fuel is spilled, do not attempt to start the engine but move the machine away from the area of spillage and avoid creating any source of ignition until fuel vapors have dissipated.
13. Replace all fuel tank caps and fuel container caps securely.

Service & Maintenance

1. Never run the unit in an enclosed area where carbon monoxide fumes may collect.
2. Keep nuts and bolts, especially blade attachment bolts, tight and keep equipment in good condition.
3. Never tamper with safety devices. Check their proper operation regularly and make necessary repairs if they are not functioning properly.
4. Keep unit free of grass, leaves, or other debris build-up. Clean up oil or fuel spillage. and remove any fuel-soaked debris. Allow machine to cool before storage.
5. If you strike an object, stop and inspect the machine. Repair, if necessary, before restarting.
6. Never make adjustments or repairs with the engine running.
7. Check grass catcher components and the discharge guard frequently and replace with manufacturer's recommended parts, when necessary.
8. Mower blades are sharp. Wrap the blade or wear gloves, and use extra caution when servicing them.
9. Check brake operation frequently. Adjust and service as required.
10. Maintain or replace safety and instructions labels, as necessary.
11. Do not remove the fuel filter when the engine is hot as spilled gasoline may ignite. Do not spread fuel line clamps further than necessary. Ensure clamps grip hoses firmly over the filter after installation.
12. Do not use gasoline containing METHANOL, gasohol containing more than 10% ETHANOL, gasoline additives, or white gas because engine/fuel system damage could result.
13. If the fuel tank must be drained, it should be drained outdoors.
14. Replace faulty silencers/mufflers.
15. Use only factory authorized replacement parts when making repairs.
16. Always comply with factory specifications on all settings and adjustments.
17. Only authorized service locations should be utilized for major service and repair requirements.
18. Never attempt to make major repairs on this unit unless you have been properly trained. Improper service procedures can result in hazardous operation, equipment damage and voiding of manufacturer's warranty.
19. On multiple blade mowers, take care as rotating one blade can cause other blades to rotate.
20. Do not change engine governor settings or overspeed the engine. Operating the engine at excessive speed can increase the hazard of personal injury.
21. Disengage drive attachments, stop the engine, remove the key, and disconnect the spark plug wire(s) before: clearing attachment blockages and chutes, performing service work, striking an object, or if the unit vibrates abnormally. After striking an object, inspect the machine for damage and make repairs before restarting and operating the equipment.
22. Never place hands near the moving parts, such as a hydro pump cooling fan, when the tractor is running. (Hydro pump cooling fans are typically located on top of the transaxle).
23. Units with hydraulic pumps, hoses, or motors: WARNING: Hydraulic fluid escaping under pressure may have sufficient force to penetrate skin and cause serious injury. If foreign fluid is injected into the skin it must be surgically removed within a few hours by a doctor familiar with this form of injury or gangrene may result. Keep body and hands away from pin holes or nozzles that eject hydraulic fluid under high pressure. Use paper or cardboard, and not hands, to search for leaks. Make sure all hydraulic fluid connections are tight and all hydraulic hoses and lines are in good condition before applying pressure to the system. If leaks occur, have the unit serviced immediately by your authorized dealer.
24. WARNING: Stored energy device. Improper release of springs can result in serious personal injury. Springs should be removed by an authorized technician.
25. Models equipped with an engine radiator: WARNING: Stored energy device. To prevent serious bodily injury from hot coolant or steam blow-out, never attempt to remove the radiator cap while the engine is running. Stop the engine and wait until it is cool. Even then, use extreme care when removing the cap.

Not for Reproduction

Safety Decals

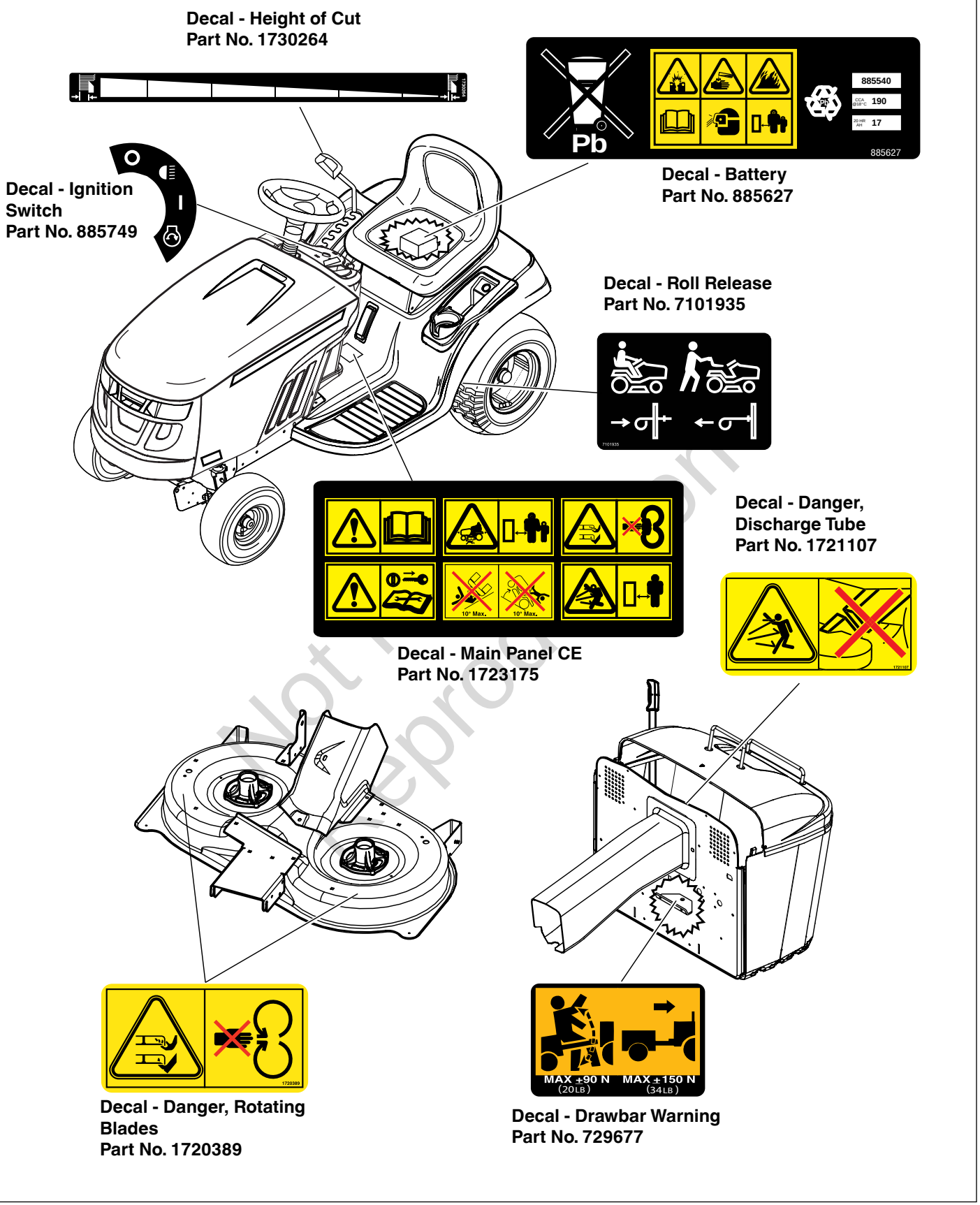

Figure 1

Not for reproduction

Safety Icons

Warning: Read Operator's Manual.
Read and understand the Operator's Manual before using this machine.

Danger: Machine Rollover.
Do not use this machine on slopes greater than 10°.

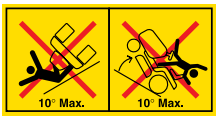

Danger: Dismemberment.
This machine can amputate limbs. Keep bystanders and children away when engine is running.

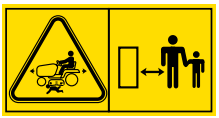

Danger: Thrown Objects.
This machine is capable of throwing objects and debris. Keep bystanders away.

Danger: Dismemberment.
This mower deck can amputate limbs. Keep hands and feet away from blades.

Danger: Thrown Objects.
Do not operate without first connecting the discharge tube.

Warning: Remove Key Before Servicing.
Remove the key and consult technical literature before performing repairs or maintenance.

Not for Reproduction

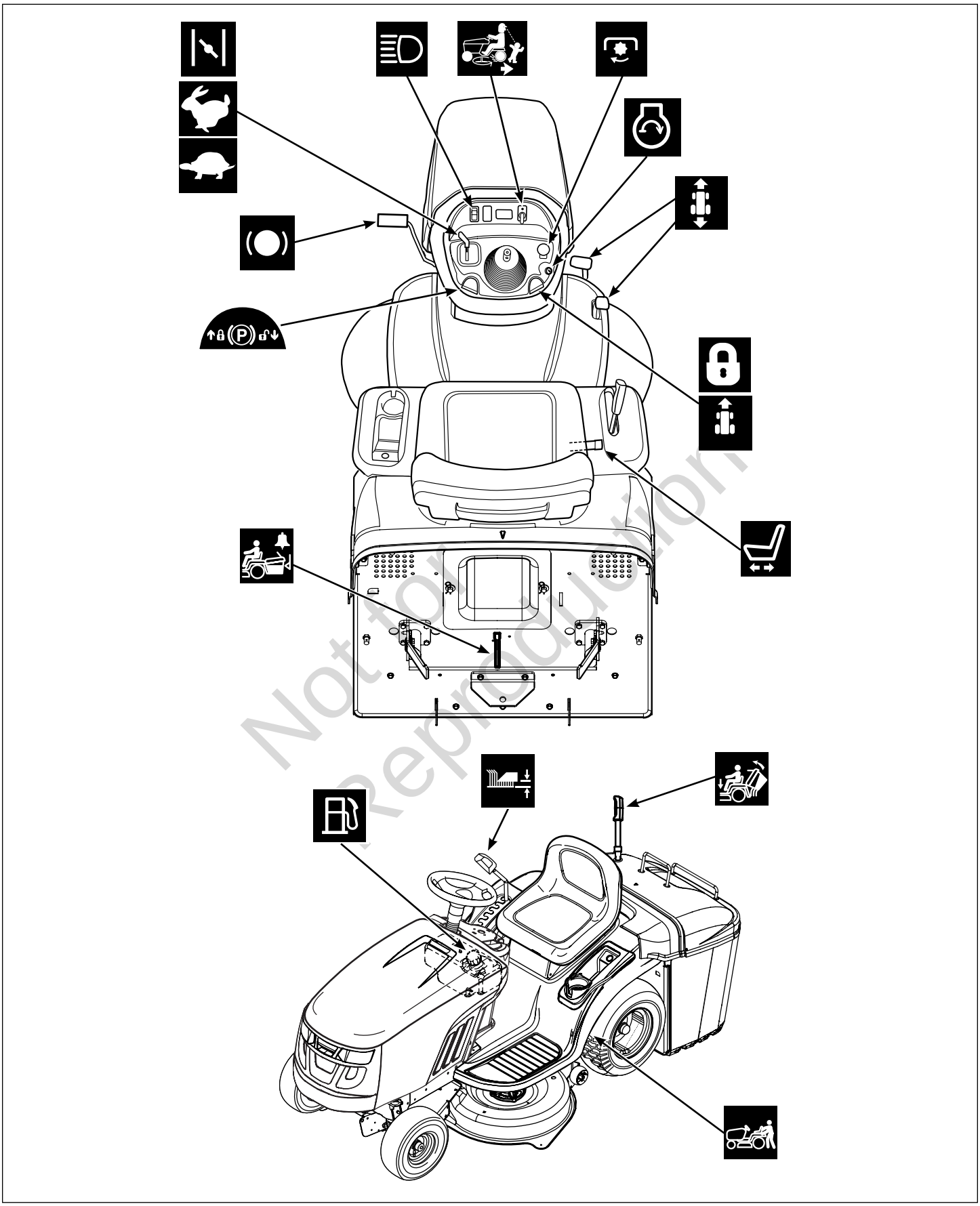

Not for Reproduction

Figure 2

Throttle/Choke Control Choke-A-Matic

This controls the engine speed and choke (See Figure 2). Move the throttle/choke control to the FAST position to increase engine speed, and to the SLOW position to decrease engine speed. Move the throttle/ choke control past the FAST position to the CHOKE position to start a cold engine. A warm engine may not require choking.

NOTE: Always operate the rider with the throttle/ choke control in the FAST position.

Headlights

This switch turns the tractor headlights on and off.

Reverse Mowing Option (RMO)

The Reverse Mowing Option allows for mowing (or use of other PTO driven attachments) while traveling in reverse. If you choose to mow in reverse, turn the RMO key after the PTO is engaged. The L.E.D. light will illuminate, and the operator can then mow in reverse. Each time the PTO is engaged the RMO needs to be reactivated if desired.

PTO Switch

The PTO (Power Take-Off) switch engages and disengages attachments that use the PTO. To engage the PTO, pull UP on the switch. Push DOWN to disengage. *Note that the operator must be seated firmly in the tractor seat for the PTO to function.*

Ignition Switch

The ignition switch starts and stops the engine, it has four positions:

	OFF	Stops the engine and shuts off the electrical system.
	LIGHTS ON	Allows the headlights to turn on.
	RUN	Allows the engine to run and powers the electrical system.
	START	Cranks the engine for starting.

NOTE: Never leave the ignition switch in the RUN position with the engine stopped. This drains the battery.

Ground Speed Pedals

The tractor's forward ground speed is controlled by the forward ground speed control pedal. The tractor's reverse ground speed is controlled by the reverse ground speed control pedal.

Depressing either pedal will increase ground speed. Note that the further down the pedal is depressed, the faster the tractor will travel.

Seat Adjustment Lever

The seat can be adjusted forward and back. Move the lever, position the seat as desired, and release the lever to lock the seat into position.

Catcher Full Alarm

The "catcher full" alarm sounds when the grass catcher has been filled with cut grass. When the alarm sounds, disengage the PTO, travel to the area in which you desire to dump the grass, then empty the catcher.

NOTE: When using the unit for leaf collection, the alarm may not be activated by dry leaves.

Parking Brake Knob

This is used to lock the parking brake when the tractor is stopped. Fully depressing the brake pedal and pulling up on the knob engages the parking brake.

Cruise Control

The cruise control is used to lock the ground speed control in forward. The cruise control has five lock positions.

Brake Pedal

Depressing the brake pedal applies the tractor brake.

Fuel Tank

Pull up tractor hood to access the fuel tank. Turn cap counterclockwise to remove.

Not for Reproduction

Mower Lift Lever

This controls the mower cutting height. Pull lever to lower the height and pull up to raise the height. The cutting height is adjustable between 2,5 cm (1,0”) and 8,9 cm (3,5”).

Catcher Open/Close Lever

This opens the catcher so that it may be emptied and closes it for mowing. To empty the catcher, extend the grass catcher handle and pull forward on the handle. To close, push the lever backward until the catcher closes and locks. Release the grass catcher handle.

Transmission Release Lever

This deactivates the transmission so that the tractor can be pushed by hand. See ***Pushing the Tractor By Hand.***

Not for Reproduction

Safety Interlock System Tests

This unit is equipped with safety interlock switches and other safety devices. These safety systems are present for your safety: do not attempt to bypass safety switches, and never tamper with safety devices.

> **WARNING**
> If the unit does not pass a safety test, do not operate it. See an authorized dealer.

Test 1 — Engine should NOT crank if:

- PTO switch is ON, OR
- Brake pedal is NOT fully depressed (parking brake OFF), OR
- The cruise control lever is NOT in NEUTRAL.

Test 2 — Engine SHOULD crank and start if:

- Operator is sitting in seat, AND.
- PTO switch is OFF, AND
- Brake pedal is fully depressed (parking brake ON), AND
- The cruise control lever is in NEUTRAL.

Test 3 — Engine should SHUT OFF if:

- Operator rises off seat.
- Collector is not closed when engaging PTO switch.

Test 4 — Check Mower Blade Stopping Time

Mower blades and mower drive belt should come to a complete stop within five seconds after electric PTO switch is turned OFF. If mower drive belt does not stop within five seconds, see an authorized dealer.

Test 5 — Check Reverse Mow Option (RMO)

- Engine should shut off if reverse travel is attempted if the PTO has been switched on and RMO has not been activated.
- RMO light should illuminate when RMO has been activated.

> **WARNING**
> Mowing in reverse can be hazardous to bystanders. Tragic accidents can occur if the operator is not alert to the presence of children. Never activate the RMO if children are present. Children are often attracted to the unit and the mowing activity.

Check Tire Pressure

Tires should be checked periodically to provide the optimum traction and to guarantee the best cut (see Figure 3).

NOTE: These pressures may differ slightly from the "Maximum Inflation" stamped on the side walls of the tires.

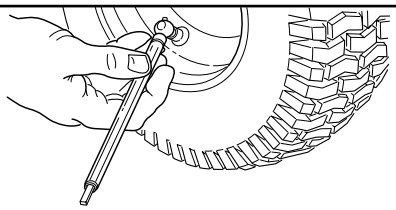

Size	PSI	bar
15 x 6,0	14	0,96
20 x 8,0	10	0,68

Figure 3

Oil Recommendations

We recommend the use of Briggs & Stratton Warranty Certified oils for best performance. Other high-quality detergent oils are acceptable if classified for service SF, SG, SH, SJ or higher. Do not use special additives.

Outdoor temperatures determine the proper oil viscosity for the engine. Use the chart to select the best viscosity for the outdoor temperature range expected.

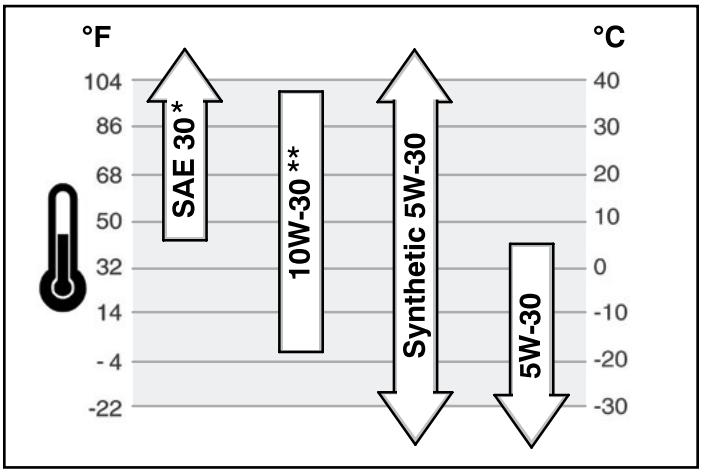

* Below 40°F (4°C) the use of SAE 30 will result in hard starting.
** Above 80°F (27°C) the use of 10W-30 may cause increased oil consumption. Check oil level more frequently.

Not for Reproduction

Checking/Adding Oil

Before adding or checking the oil

- Place engine level.
- Clean the oil fill area of any debris.

1. Remove the dipstick (**A**, Figure 4) and wipe with a clean cloth.
2. Insert and tighten the dipstick.
3. Remove the dipstick and check the oil level. It should be at the FULL mark (**B**) on the dipstick.
4. If low, add oil slowly into the engine oil fill (**C**). **Do not overfill.** After adding oil, wait one minute and then recheck the oil level.

NOTE: Do not add oil at the quick oil drain (if equipped).

5. Replace and tighten the dipstick.

Oil Pressure

If the oil pressure is too low, a pressure switch (if equipped) will either stop the engine or activate a warning device on the equipment. If this occurs, stop the engine and check the oil level with the dipstick.

If the oil level is below the ADD mark, add oil until it reaches the FULL mark. Start the engine and check for proper pressure before continuing to operate.

If the oil level is between the ADD and FULL marks, **do not start** the engine. Contact an authorized dealer to have the oil pressure problem corrected.

Fuel Recommendations

Fuel must meet these requirements:

- Clean, fresh, unleaded gasoline.
- A minimum of 87 octane/87 AKI (91 RON). High altitude use, see below.
- Gasoline with up to 10% ethanol (gasohol) or up to 15% MTBE (methyl tertiary butyl ether) is acceptable.

CAUTION: Do not use unapproved gasolines, such as E85. Do not mix oil in gasoline or modify the engine to run on alternate fuels. This will damage the engine components and **void the engine warranty.**

To protect the fuel system from gum formation, mix a fuel stabilizer into the fuel. See the ***Storage*** section. All fuel is not the same. If starting or performance problems occur, change fuel providers or change brands. This engine is certified to operate on gasoline. The emissions control system for this engine is EM (Engine Modifications).

High Altitude

At altitudes over 1,524 meters (5,000 feet), a minimum 85 octane/85 AKI (89 RON) gasoline is acceptable. To remain emissions compliant, high altitude adjustment is required. Operation without this adjustment will cause decreased performance, increased fuel consumption, and increased emissions. See an authorized dealer for high altitude adjustment information.

Operation of the engine at altitudes below 762 meters (2,500 feet) with the high altitude kit is not recommended.

WARNING
Fuel and its vapors are extremely flammable and explosive.
Fire or explosion can cause severe burns or death.

When Adding Fuel
- Turn engine off and let engine cool at least 3 minutes before removing the fuel cap.
- Fill fuel tank outdoors or in well-ventilated area.
- Do not overfill fuel tank. To allow for expansion of the fuel, do not fill above the bottom of the fuel tank neck.
- Keep fuel away from sparks, open flames, pilot lights, heat, and other ignition sources.
- Check fuel lines, tank, cap, and fittings frequently for cracks or leaks. Replace if necessary.
- If fuel spills, wait until it evaporates before starting engine.

1. Pull up tractor hood to access the fuel tank.
2. Clean the fuel cap area of dirt and debris. Remove the fuel cap (**A**, Figure 5).
3. Fill the fuel tank (**B**) with fuel. To allow for expansion of the fuel, do not fill above the bottom of the fuel tank neck.
4. Reinstall the fuel cap.

Not for Reproduction

Starting the Engine

WARNING
Fuel and its vapors are extremely flammable and explosive.
Fire or explosion can cause severe burns or death.

When Starting Engine
- Ensure that spark plug, muffler, fuel cap, and air cleaner (if equipped) are in place and secured.
- Do not crank engine with spark plug removed.
- If engine floods, set choke (if equipped) to OPEN/RUN position, move throttle (if equipped) to FAST position and crank until engine starts.

WARNING
Engines give off carbon monoxide, an odorless, colorless, poison gas.
Breathing carbon monoxide can cause nausea, fainting, or death.
Fire or explosion can cause severe burns or death.
- Start and run engine outdoors.
- Do not start or run engine in enclosed area, even if doors or windows are open.

1. Check the oil level. See the ***Checking/Adding Oil*** section.
2. Make sure equipment drive controls are disengaged.
3. Move the throttle/choke control to the CHOKE position.

NOTE: Choke is usually unnecessary when restarting a warm engine.

4. Insert the key into the ignition switch and turn it to the ON/START position.
5. After the engine starts, move the throttle/choke control to the FAST position. Warm up the engine by running it for at least a minute before engaging the blade rotation control or driving the rider.
6. After warming the engine, Always operate the rider with the throttle/choke control in the FAST position.

In the event of an emergency the engine can be stopped by simply turning the ignition switch to STOP. Use this method only in emergency situations. For normal engine shut down follow the procedure given in ***Stop the Rider and Engine***.

NOTE: If the engine does not start after repeated attempts, contact an authorized dealer.

Driving the Tractor

1. Sit in the seat and adjust the seat so that you can comfortably reach all the controls and see the dashboard display.
2. Engage the parking brake.
3. Make sure the PTO switch is disengaged.
4. Start the engine (see ***Starting the Engine***).
5. Disengage the parking brake and release the brake pedal.
6. Depress the forward ground speed control pedal to travel forward. Release the pedal to stop. Note that the further down the pedal is depressed the faster the tractor will travel.
7. Stop the tractor by releasing the ground speed control pedals, setting the parking brake, and stopping the engine (see ***Stopping the Tractor and Engine***).

Not for Reproduction

Mowing

1. Set the mower cutting height to the desired level using the mower lift lever.
2. Engage the parking brake. Make sure the PTO switch is disengaged.
3. Start the engine (see ***Starting the Engine***).
4. Set the throttle/choke control to the FAST position.
5. Engage the PTO to activate the mower blades.
6. Begin mowing.

*NOTE: When the "catcher full" alarm sounds, turn off the PTO immediately to prevent the discharge tube from plugging. Travel to the desired location and empty the catcher (see **Emptying the Catcher**).*

7. When finished, shut off the PTO and raise the deck using the mower lift lever.
8. Stop the engine (see ***Stopping the Tractor and Engine***).

Reverse Mowing Option (RMO™)

WARNING
Mowing in reverse can be hazardous to bystanders. Tragic accidents can occur if the operator is not alert to the presence of children. Never activate the RMO if children are present. Children are often attracted to the unit and the mowing activity.

The Reverse Mowing Option (RMO) allows the operator to mow in reverse (see ***Features and Controls***). To activate, turn the RMO key after the PTO is engaged. The L.E.D. light will illuminate, and the operator can then mow in reverse. Each time the PTO is engaged the RMO needs to be reactivated if desired. The key should be removed to restrict access to the RMO.

Pushing the Tractor by Hand

1. Disengage the PTO and turn the engine off.
2. Pull the lever (**A**, Figure 6) toward the front of the unit and push down to lock in place. The tractor can now be pushed by hand.
3. Pull up and push toward the rear of the unit to engage the transmission. The tractor can now be driven.

WARNING
Towing the unit will cause transmission damage. Do not use another vehicle to push or pull this unit. Do not actuate the transmission release lever while the engine is running.

Parking Brake Function

Applying the Parking Brake - To lock the parking brake, release the ground speed pedals (**A**, Figure 7), fully depress the brake pedal (**B**), pull UP on the parking brake knob (**C**), and then release brake pedal.

Releasing the Parking Brake - To release the parking brake, fully depress the brake pedal (**B**, Figure 7) and push the parking brake knob (**C**) DOWN.

Cruise Control

TO ENGAGE:

1. Pull up on the cruise control knob (**D**, Figure 7).
2. Depress the forward ground speed pedal (**A**).
3. Lift up the cruise control knob when desired speed is reached. The Cruise will lock in one of its five locking positions.

TO DISENGAGE:

1. Depress the brake pedal (**B**, Figure 7).

OR

2. Depress the forward ground speed pedal (**A**).

Not for Reproduction

Stopping the Tractor and Engine

WARNING
Fuel and its vapors are extremely flammable and explosive.
Fire or explosion can cause severe burns or death.

- Do not choke the carburetor to stop the engine.

1. Return the ground speed control(s) to neutral.
2. Disengage the PTO and wait for all moving parts to stop.
3. Move the throttle control (or throttle/choke control) to SLOW position and turn the ignition key to OFF. Remove the key.

Emptying the Catcher

1. Extend the grass catcher handle and rotate forward until the grass catcher assembly is completely open at the bottom (see Figure 8).
2. Empty the grass from the catcher.
3. Move the tractor forward a short distance. This will keep the pile of grass from keeping the catcher from closing.
4. Rotate the grass catcher assembly back to the closed position before mowing.

Cutting Height Adjustment

The mower lift lever (**A**, Figure 9) is used to lower and raise the deck to the desired cutting height. The cutting height is adjustable between 2,5 cm (1,0”) and 8,9 cm (3,5”).

To lower the deck, pull back slightly on the mower lift lever, push it to the left and slide it down. To raise the deck, pull up on the mower lift lever and lock in notch to the right.

Attaching a Trailer

The maximum horizontal drawbar force allowed is 150 Newton. The maximum vertical drawbar force is 90 Newton. This equates to a 113 kg (250 lbs) trailer on a 10 degree hill. Secure the trailer with an appropriately sized clevis pin (**A**, Figure 10) and clip (**B**).

Not for Reproduction

Maintenance

Maintenance Chart

TRACTOR AND MOWER
Every 8 Hours or Daily
Check safety interlock system
Clean debris off tractor and mower deck
Clean debris from engine compartment
Every 25 Hours or Annually *
Check tire pressure
Check mower blade stopping time
Check tractor and mower for loose hardware
Every 50 Hours or Annually *
Clean battery and cables
Check tractor brakes
See Dealer Annually to
Lubricate tractor and mower
Check mower blades **

* Whichever comes first
** Check blades more often in regions with sandy soils or high dust conditions.

ENGINE
First 5 Hours
Change engine oil
Every 8 Hours or Daily
Check engine oil level
Every 25 Hours or Annually *
Clean engine air filter and pre-cleaner **
Every 50 Hours or Annually *
Change engine oil
Replace oil filter
Annually
Replace air filter
Replace pre-cleaner
See Dealer Annually to
Inspect muffler and spark arrester
Replace spark plug
Replace fuel filter
Clean engine air cooling system

* Whichever comes first
** Clean more often in dusty conditions or when airborne debris is present.

Not for Reproduction

Emissions Statement

Maintenance, replacement, or repair of the emissions control devices and systems may be performed by any non-road engine repair establishment or individual. However, to obtain "no charge" emissions control service, the work must be performed by a factory authorized dealer.

Check Tire Pressure

Tires should be checked periodically to provide the optimum traction and to guarantee the best cut (see Figure 3).

NOTE: These pressures may differ slightly from the "Maximum Inflation" stamped on the side walls of the tires.

WARNING
Unintentional sparking can result in fire or electric shock.
Unintentional start-up can result in entanglement, traumatic amputation, or laceration.

Before performing adjustments or repairs:

- Disconnect the spark plug wire and keep it away from the spark plug.
- Disconnect battery at negative terminal (only engines with electric start).
- Use only correct tools.
- Do not tamper with governor spring, links, or other parts to increase engine speed.
- Replacement parts must be of the same design and installed in the same position as the original parts. Other parts may not perform as well, may damage the unit, and may result in injury.
- Do not strike the flywheel with a hammer or hard object because the flywheel may shatter during operation.

Check Mower Blade Stopping Time

Mower blades and mower drive belt should come to a complete stop within five seconds after the electric PTO switch is turned off.

1. With tractor in neutral, PTO disengaged and operator in seat, start the engine.
2. Engage the PTO and wait several seconds. Disengage the PTO.
3. If mower drive belt does not stop within five seconds, see an authorized dealer.

Battery Maintenance

WARNING
When removing or installing battery cables, disconnect the negative cable FIRST and reconnect it LAST. If not done in this order, the positive terminal can be shorted to the frame by a tool.

WARNING
Battery posts, terminals, and related accessories contain lead and lead compounds - chemicals known to the State of California to cause cancer, birth defects, or other reproductive harm. Wash hands after handling.

Cleaning the Battery and Cables

1. Pull seat up to access the battery and cables.
2. Remove screws (**A**, Figure 11) and battery hold down (**B**).
3. Slide the battery (**C**) forward inside the battery container (**D**).
4. Remove hardware (**E**) then disconnect negative cable (**F**) from battery.
5. Remove hardware (**G**) then disconnect positive cable (**H**) from battery.
6. Remove battery and place on a flat surface.
7. Clean battery container with a solution of baking soda and water.
8. Clean the battery terminals and cable ends with a wire brush and battery terminal cleaner.
9. Reattach the battery cables, positive cable first, then the negative cable using hardware.
10. Place battery inside battery container. Secure with hold down and screws.
11. Push seat down.

Charging the Battery

WARNING
Keep open flames and sparks away from the battery; the gasses coming from it are highly explosive. Ventilate the battery well during charging.

A dead battery or one too weak to start the engine may be the result of a defect in the charging system or other electrical component. If there is any doubt about the cause of the problem, see your dealer. If you need to replace the battery, see the ***Cleaning the Battery and Cables*** section.

To charge the battery, follow the instructions provided by the battery charger manufacturer as well as all warnings included in the ***Operator Safety*** section of this manual. Charge the battery until fully charged. Do not charge at a rate higher than 10 amps.

If you need to replace the battery, see Steps 1-6 and 9-11 in the ***Cleaning the Battery and Cables*** section.

Changing the Oil

Used oil is a hazardous waste product and must be disposed of properly. Do not discard with household waste. Check with your local authorities, service center, or dealer for safe disposal/recycling facilities.

Remove Oil

1. With engine off but still warm, disconnect the spark plug wire (**D**, Figure 4) and keep it away from the spark plug.
2. Remove the dipstick (**A**).
3. Remove the oil drain cap as shown in Figure 12. Drain the oil into an approved container.
4. After the oil has drained, install the oil drain cap.

Not for production

Changing the Oil Filter

For replacement intervals, see the ***Maintenance Chart.***

1. Drain the oil from the engine. See ***Remove Oil*** section.
2. Remove the oil filter (**A**, Figure 13) and dispose of properly.
3. Before you install the new oil filter, lightly lubricate the oil filter gasket with fresh, clean oil.
4. Install the oil filter by hand until the gasket contacts the oil filter adapter, then tighten the oil filter 1/2 to 3/4 turns.
5. Add oil. See ***Add Oil*** section.
6. Start and run the engine. As the engine warms up, check for oil leaks.
7. Stop the engine and check the oil level. It should be at the FULL mark on the dipstick.

Add Oil

- Place engine level.
- Clean the oil fill area of any debris.
- See the ***Specifications*** section for oil capacity.

1. Remove the dipstick (**A**, Figure 4) and wipe with a clean cloth.
2. Pour the oil slowly into the engine oil fill (**C**). **Do not overfill.** After adding oil, wait one minute and then check the oil level.
3. Install and tighten the dipstick.
4. Remove the dipstick and check the oil level. It should be at the FULL mark (**B**) on the dipstick.
5. Install and tighten the dipstick.

Servicing the Air Filter

WARNING

Fuel and its vapors are extremely flammable and explosive.

Fire or explosion can cause severe burns or death.

- Never start or run the engine with the air cleaner assembly or air filter removed.

NOTICE: Do not use pressurized air or solvents to clean the filter. Pressurized air can damage the filter and solvents will dissolve the filter.

1. Remove the fasteners (**A**, Figure 14) and the air filter cover (**B**).
2. To remove the filter (**C**), lift the end of the filter and then pull the filter off the intake (**D**).
3. To loosen debris, gently tap the filter on a hard surface. If the filter is excessively dirty, replace with a new filter.
4. Wash the pre-cleaner in liquid detergent and water. Then allow it to thoroughly air dry. Do not oil the pre-cleaner.
5. Assemble the dry pre-cleaner to the filter.
6. Install the filter on the intake. Push the end of the filter into the base as shown. Make sure filter fits securely in the base.
7. Install air filter cover and secure with fasteners.

Not for Reproduction

Washing the Mower Deck

NOTE: The washout port allows you to connect a typical garden hose to the mower deck to remove grass and debris from the underside. This ensures proper and safe operation of the mower.

WARNING

Before running the mower, make sure the hose is properly connected and does not come into contact with the blades. When the mower is running and the blades are engaged, the person cleaning the mower deck must be in the operator position, and there are no bystanders. Failure to follow these precautions may result in serious injury or death.

1. Place the tractor on a level surface.
2. Attach the quick disconnect (not included) (**A**, Figure 15) to garden hose (**B**) and connect to washout port (**C**) on on either side of mower deck.
3. Run water to remove grass and debris from underside of mower deck.
4. Turn the mower on and place in the highest cutting position.
5. Stop the engine (see ***Stopping the Tractor and Engine***).
6. Remove the garden hose and quick disconnect from the washout port when completed.
7. Repeat for washout port on other side.

Storage

WARNING

Never store the unit (with fuel) in an enclosed, unventilated structure. Fuel vapors can travel to an ignition source (such as a furnace, water heater, etc.) and cause an explosion. Fuel vapor is also toxic to humans and animals.

When Storing Fuel Or Equipment With Fuel in Tank

- Store away from furnaces, stoves, water heaters, or other appliances that have pilot lights or other ignition sources because they can ignite fuel vapors.

Equipment

Disengage the PTO, set the parking brake, and remove the key.

Battery life will be increased if it is removed. Put in a cool, dry place and fully charged about once a month. If the battery is left in the unit, disconnect the negative cable.

Fuel System

Fuel can become stale when stored over 30 days. Stale fuel causes acid and gum deposits to form in the fuel system or on essential carburetor parts. To keep fuel fresh, use Briggs & Stratton® Advanced Formula Fuel Treatment & Stabilizer, available wherever Briggs & Stratton genuine service parts are sold.

For engines equipped with a FRESH START® fuel cap, use Briggs & Stratton FRESH START® available in a drip concentrate cartridge.

There is no need to drain gasoline from the engine if a fuel stabilizer is added according to instructions. Run the engine for 2 minutes to circulate the stabilizer throughout the fuel system before storage.

Engine Oil

While the engine is still warm, change the engine oil. See ***Changing the Oil*** section.

Before starting the unit after it has been stored:

- Check all fluid levels. Check all maintenance items.
- Perform all recommended checks and procedures found in this manual.
- Allow the engine to warm up for several minutes before use.

Not for Reproduction

Troubleshooting

Troubleshooting the Tractor

PROBLEM	LOOK FOR	REMEDY
Engine will not turnover or start.	Brake pedal not depressed.	Fully depress brake pedal.
	PTO (electric clutch) switch is in ON position.	Place in OFF position.
	Cruise control engaged.	Move knob to NEUTRAL/OFF position.
	Out of fuel.	If engine is hot, allow it to cool, then refill the fuel tank.
	Engine flooded.	Disengage the choke.
	Fuse is blown.	See authorized dealer.
	Battery terminals require cleaning.	See ***Cleaning the Battery and Cables*** section.
	Battery discharged or dead.	Recharge or replace battery.
	Wiring loose or broken.	Visually check wiring. If wires are frayed or broken, see authorized dealer.
	Solenoid or starter motor faulty.	See authorized dealer.
	Safety interlock switch faulty.	See authorized dealer.
	Water in fuel.	See authorized dealer.
	Gas is old or stale.	See authorized dealer.
Engine starts hard or runs poorly.	Fuel mixture too rich.	Clean air filter.
	Engine has other problem.	See authorized dealer.
Engine knocks.	Low oil level.	Check/add oil as required.
	Using wrong grade oil.	See ***Oil Recommendations Chart***.
Excessive oil consumption.	Engine running too hot.	See authorized dealer.
	Using wrong grade oil.	See ***Oil Recommendations Chart***.
	Too much oil in crankcase.	Drain excess oil.
Engine exhaust is black.	Dirty air filter.	See ***Servicing the Air Filter*** section.
	Choke closed.	Open choke.
Engine runs, but tractor will not drive.	Ground speed control pedals not depressed.	Depress pedals.
	Transmission release lever in PUSH position.	Move into DRIVE position.
	Parking brake is engaged.	Disengage parking brake.
	Traction drive belt is broken or slipping.	See authorized dealer.

Troubleshooting the Tractor (Continued)

PROBLEM	LOOK FOR	REMEDY
Brake will not hold.	Internal brake worn.	See authorized dealer.
Tractor steers hard or handles poorly.	Steering linkage is loose.	See authorized dealer.
	Improper tire inflation.	See ***Check Tire Pressure*** section.
	Front wheel spindle bearings dry.	See authorized dealer.

Troubleshooting the Mower

PROBLEM	LOOK FOR	REMEDY
Mower will not raise.	Lift linkage not properly attached or damaged.	See authorized dealer.
Mower cut is uneven.	Mower not leveled properly.	See authorized dealer.
	Blades are damaged.	See authorized dealer.
	Tractor tires not properly inflated.	See ***Check Tire Pressure*** section.
Mower cut is rough looking.	Engine speed too slow.	Set to full throttle.
	Ground speed too fast.	Slow down.
	Blades need sharpening.	See authorized dealer.
	Mower has other problem.	See authorized dealer.
Engine stalls easily with mower engaged.	Engine speed too slow.	Set to full throttle.
	Ground speed to fast.	Slow down.
	Dirty or clogged air filter.	See ***Servicing Air Filter*** section.
	Cutting height set too low.	Cut tall grass at maximum cutting height during first pass.
	Engine not up to operating temperature.	Run engine for several minutes to warm-up.
	Starting mower in tall grass.	Start the mower in a cleared area.
	Catcher assembly not closing properly.	Close catcher until latches are engaged. If still not closing properly, see authorized dealer.
Excessive mower vibration.	Mower has other problem.	See authorized dealer.
Engine runs and tractor drives, but mower will not drive.	PTO not engaged.	Engage the PTO.
	Mower has other problem.	See authorized dealer.
Catcher full alarm does not sound when catcher is full.	Grass buildup around lever.	Clean area around lever.
	Alarm has other problem.	See authorized dealer.

Specifications

ENGINE

Briggs & Stratton

Model	**Intek Series™ 4175 OHV**
Displacement	500 cc (30,5 cu in.)
Electrical System	Battery: 12 Volt, 190 CCA Alternator: 9 amp
Oil Capacity	1,4 L (48 oz)
Spark Plug Gap	0,76 mm (0.030 in.)
Spark Plug Torque	20 Nm (180 in-lbs)

Model	**Intek Series™ 7180 OHV**
Displacement	656 cc (40,03 cu in.)
Electrical System	Battery: 12 Volt, 190 CCA Alternator: 9 amp reg.
Oil Capacity	1,9 L (64 oz)
Spark Plug Gap	0,76 mm (0.030 in.)
Spark Plug Torque	20 Nm (180 in-lbs)

Model	**Intek Series™ 7220 OHV**
Displacement	656 cc (40,03 cu in.)
Electrical System	Battery: 12 Volt, 190 CCA Alternator: 9 amp reg.
Oil Capacity	1,9 L (64 oz)
Spark Plug Gap	0,76 mm (0.030 in.)
Spark Plug Torque	20 Nm (180 in-lbs)

Model	**Professional Series™ OHV**
Displacement	724 cc (44,18 cu in.)
Electrical System	Battery: 12 Volt, 190 CCA Alternator: 9 amp reg.
Oil Capacity	1,9 L (64 oz)
Spark Plug Gap	0,76 mm (0.030 in.)
Spark Plug Torque	20 Nm (180 in-lbs)

CHASSIS

Fuel Tank Capacity	6,0 L (1,5 gal)
Front Wheels	Tire Size: 15 x 6.0 Inflation Pressure: 14 psi (0,96 bar)
Rear Wheels	Tire Size: 20 x 8,0 Inflation Pressure: 10 psi (0,68 bar)

TRANSMISSION

Type	Hydrostatic Hydro Gear
Engine Oil	Synthetic 5W30
Speeds	Forward: 0-9,0 km/h (0-5,6 mph)
@ 3400 rpm	Reverse: 0-4,5 km/h (0-2,8 mph)
Continuous Torque Output	233 Nm (172 ft-lbs)

MOWER

Width of Cut	96,5 cm (38”) 106,7 (42”)
Number of Blades	2
Base Deck Platform	Rear Discharge
Cutting Height	2,5-8,9 cm (1,0-3,5”)
Cutting Positions	6

Not for reproduction

Power Ratings

The gross power rating for individual gasoline engine models is labeled in accordance with SAE (Society of Automotive Engineers) code J1940 Small Engine Power & Torque Rating Procedure, and is rated in accordance with SAE J1995. Torque values are derived at 2600 RPM for those engines with “rpm” called out on the label and 3060 RPM for all others; horsepower values are derived at 3600 RPM. The gross power curves can be viewed at www.BRIGGSandSTRATTON.COM. Net power values are taken with exhaust and air cleaner installed whereas gross power values are collected without these attachments. Actual gross engine power will be higher than net engine power and is affected by, among other things, ambient operating conditions and engine-to-engine variability. Given the wide array of products on which engines are placed, the gasoline engine may not develop the rated gross power when used in a given piece of power equipment. This difference is due to a variety of factors including, but not limited to, the variety of engine components (air cleaner, exhaust, charging, cooling, carburetor, fuel pump, etc.), application limitations, ambient operating conditions (temperature, humidity, altitude), and engine-to-engine variability. Due to manufacturing and capacity limitations, Briggs & Stratton may substitute an engine of higher rated power for this engine.

Parts and Accessories

Contact an authorized dealer for details.

BRIGGS & STRATTON PRODUCTS WARRANTY POLICY — April 2012

LIMITED WARRANTY

Briggs & Stratton warrants that, during the warranty period specified below, it will repair or replace, free of charge, any part that is defective in material or workmanship or both. Transportation charges on product submitted for repair or replacement under this warranty must be borne by purchaser. This warranty is effective for and is subject to the time periods and conditions stated below. For warranty service, find the nearest Authorized Service Dealer in our dealer locator map at **murray.com.** The purchaser must contact the Authorized Service Dealer, and then make the product available to the Authorized Service Dealer for inspection and testing.

There is no other express warranty. Implied warranties, including those of merchantability and fitness for a particular purpose, are limited to one year from purchase, or to the extent permitted by law. **All other implied warranties are excluded. Liability for incidental or consequential damages are excluded to the extent exclusion is permitted by law.** Some states or countries do not allow limitations on how long an implied warranty lasts, and some states or countries do not allow the exclusion or limitation of incidental or consequential damages, so the above limitation and exclusion may not apply to you. This warranty gives you specific legal rights and you may also have other rights which vary from state to state or country to country.**

WARRANTY PERIOD

Item	Consumer Use	Commercial Use
Equipment	3 years	90 days
Engine*	3 years	90 days
Battery (if equipped)	1 year	1 year

***** Applies to Briggs & Stratton engines only. Warranty coverage of non-Briggs & Stratton engines is provided by that engine manufacturer. Emissions-related components are covered by the Emissions Warranty Statement.

****** In Australia - Our goods come with guarantees that cannot be excluded under the Australian Consumer Law. You are entitled to a replacement or refund for a major failure and for compensation for any other reasonably foreseeable loss or damage. You are also entitled to have the goods repaired or replaced if the goods fail to be of acceptable quality and the failure does not amount to a major failure. For warranty service, find the nearest Authorized Service Dealer in our dealer locator map at BRIGGSandSTRATTON.com, or by calling 1300 274 447, or by emailing or writing to salesenquires@briggsandstratton.com.au, Briggs & Stratton Australia Pty Ltd, 1 Moorebank Avenue, NSW, Australia, 2170. The warranty period begins on the date of purchase by the first retail consumer or commercial end user, and continues for the period of time stated in the table above. "Consumer use" means personal residential household use by a retail consumer. "Commercial use" means all other uses, including use for commercial, income producing or rental purposes. Once a product has experienced commercial use, it shall thereafter be considered as a commercial use product for purposes of this warranty.

No warranty registration is necessary to obtain warranty on Briggs & Stratton products. Save your proof of purchase receipt. If you do not provide proof of the initial purchase date at the time warranty service is requested, the manufacturing date of the product will be used to determine the warranty period.

Not for Reproduction

ABOUT YOUR WARRANTY

We welcome warranty repair and apologize to you for being inconvenienced. Warranty service is available only through **Murray** Authorized Service Dealers. Most warranty repairs are handled routinely, but sometimes requests for warranty service may not be appropriate. This warranty only covers defects in materials or workmanship. It does not cover damage caused by improper use or abuse, improper maintenance or repair, normal wear and tear, or stale or unapproved fuel.

Improper Use and Abuse - The proper, intended use of this product is described in the Operator's Manual. Using the product in a way not described in the Operator's Manual or using the product after it has been damaged will void your warranty. Warranty is not allowed if the serial number on the product has been removed or the product has been altered or modified in any way, or if the product has evidence of abuse such as impact damage, or water/chemical corrosion damage.

Improper Maintenance or Repair - This product must be maintained according to the procedures and schedules provided in the Operator's Manual, and serviced or repaired using genuine Briggs & Stratton parts or equivalent. Damage caused by lack of maintenance or use of non-original parts is not covered by warranty.

Normal Wear - Like all mechanical devices, your unit is subject to wear even when properly maintained. This warranty does not cover repairs when normal use has exhausted the life of a part or the equipment. Maintenance and wear items such as filters, belts, cutting blades, and brake pads (except engine brake pads) are not covered by warranty due to wear characteristics alone, unless the cause is due to defects in material or workmanship.

Stale Fuel - In order to function correctly, this product requires fresh fuel that conforms to the criteria specified in the Operator's Manual. Damage caused by stale fuel (carburetor leaks, clogged fuel tubes, sticking valves, etc) is not covered by warranty.

Other Exclusions - This warranty excludes damage due to accident, abuse, modifications, alterations, improper servicing, freezing or chemical deterioration. Attachments or accessories that were not originally packaged with the product are also excluded. There is no warranty coverage on equipment used for primary power in place of utility power or on equipment used in life support applications. This warranty also excludes failures due to acts of God and other *force majeure* events beyond the manufacturer's control.

Not for
Reproduction

OBSAH

Titulní strana **1**
Ilustrace **3**
Bezpečnost obsluhy **8**
Vlastnosti a ovládání **16**
Ovládání **19**
Testy soupravy bezpečnostní blokování **19**
Údržba **24**
Řešení problémů **28**
Technické údaje **30**
Záruka **31**

Obecné informace

DĚKUJEME VÁM Děkujeme vám za zakoupení této kvalitní sněhové frézy. Když se se zařízením zachází v souladu s pokyny v tomto návodu, váš výrobek vám nabídne spoustu roků spolehlivé služby.

Tento návod obsahuje bezpečnostní informace, které vás seznamují s riziky a s nebezpečími spojenými s traktorovými sekačkami a jak se jim můžete vyvarovat. Tato sekačka je postavena a určena pouze k sekání trávy a není určena k žádným jiným účelům. Je důležité, abyste si před pokusem o startování a provoz tohoto zařízení přečetli tyto pokyny a důkladně jim porozuměli. **Tyto původní pokyny si uložte pro pozdější použití.**

Referenční údaje výrobku

Zapište si název/číslo vašeho modelu, identifikační čísla výrobce a sériová čísla motoru do poskytnutého prostoru pro snadný přístup. Tato čísla je možno nalézt v zobrazených místech.

Při kontaktování vašeho autorizovaného prodejce kvůli náhradním dílům, servisu či informacím MUSÍTE mít tato čísla.

REFERENČNÍ ÚDAJE VÝROBKU	
Název/Číslo popisu modelu	
Výrobní číslo jednotky	Sériové číslo jednotky
Výrobní číslo plošiny frézy	Sériové číslo plošiny frézy
Jméno prodejce	Datum zakoupení
REFERENČNÍ ÚDAJE MOTORU	
Značka motoru	Model motoru
Typ/Spec motoru	Kód/Sériové číslo motoru

Seznam součástek s ilustracemi pro toto zařízení je možno stáhnout z webových stránek **murray.com**. Při objednávce náhradních součástek prosím zadejte model a sériové číslo.

Identifikační značka CE

A. Identifikační číslo výrobce
B. Sériové číslo výrobce
C. Název a adresa výrobce
D. Maximální rychlost motoru v otáčkách za minutu
E. Výkon v kilowattech
F. Hmotnost jednotky v kilogramech
G. Logo shody CE
H. Rok výroby
I. Zaručený zvukový výkon v decibelech

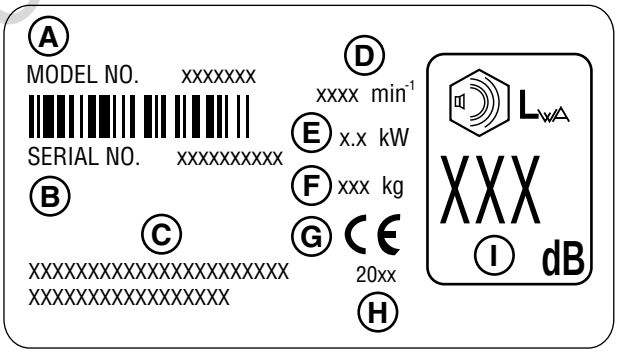

"**Nejistota spojená s měřením vibrací** – vibrace stroje byly zaznamenány s použitím metod a postupů uvedených v příslušných mezinárodních normách platných v době výroby. Nejistoty spojené s měřením mohou vést k odchylce až do 5 % zveřejněné hodnoty uvedené v Prohlášení o shodě."

for production

Bezpečnost obsluhy

Důležité bezpečnostní pokyny

TYTO POKYNY SI ULOŽTE - Tento návod obsahuje důležité pokyny, které je nutno dodržovat při počátečním nastavení, provozu a údržbě zařízení. **Tyto původní pokyny si uložte pro pozdější použití.**

Bezpečnostní značky a jejich význam

Požár

Pohyblivé části

Šok

Zastavit

Toxické výpary

Zpětný vrh

Exploze

Zapn/Vypn

Používejte ochranu očí

Nebezpečná chemická látka

Horký povrch

Sytič

Přečtěte si návod

Rychle

Pomalu

Olej

Palivo

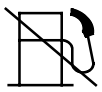
Palivo Vypnutí

Nebezpečí převrácení

Riziko amputace

Symbol bezpečnostního varování se používá k identifikaci bezpečnostních informací o rizicích, která mohou vést k osobním poraněním. Signální slova (NEBEZPEČÍ, VAROVÁNÍ nebo POZOR) jsou používána s varovnou značkou k upozornění na pravděpodobnost a možnost vážnosti poškození. Značka rizika může být navíc použita k reprezentaci typu rizika.

NEBEZPEČÍ ukazuje riziko, které, jestliže se mu nevyvarujete, povede ke smrti nebo vážnému poranění.

VAROVÁNÍ ukazuje na riziko, které, jestliže se mu nevyvarujete, může vést ke smrti nebo vážnému poranění.

POZOR ukazuje na riziko, které, jestliže se ho nevyvarujete, může vést k malému či střednímu poranění.

UPOZORNĚNÍ ukazuje na situaci, která **by mohla vést k poškození výrobku.**

VAROVÁNÍ
Výfukové plyny z frézy obsahují chemické látky, o kterých je ve státu Kalifornie známo, že způsobují rakoviny, vrozené vady a jiné rozmnožovací problémy.

VAROVÁNÍ
Určité součástky tohoto výrobku a příslušné doplňky obsahují chemické látky, o kterých je ve státu Kalifornie známo, že způsobují rakoviny, vrozené vady a jiné rozmnožovací problémy. Po zacházení si myjte ruce.

VAROVÁNÍ
Uložení baterie, póly a přidružené doplňky obsahují olovo a složky olova, chemické látky, o kterých je Kalifornii známo, že způsobují rakovinu a defekty plodů a jiné reproduktivní škody. Po zacházení si myjte ruce.

VAROVÁNÍ
Z běžícího motoru vychází oxid uhelnatý, bezbarvý, nezapáchající otravný plyn.
Vdechování oxidu uhelnatého může vést k bolestem hlavy, únavě, závratím, zvracení, popletení, záchvatům, nevolnosti, omdlévání či smrti.
- Zařízení používejte POUZE venku.
- Výfukové plyny udržujte od vstupu do uzavřených ploch okny, dveřmi, větracími či jinými otvory.

VAROVÁNÍ
Provoz motoru vede ke vzniku tepla. Díly motoru, zejména tlumič výfuku, jsou za provozu extrémně horké.
Při dotyku může dojít k vážným popáleninám.
Hořlavý odpad, jako například listí, tráva, křoví atd. mohou chytit.
- Před dotykem vyčkejte, až tlumič, cylindry motoru a lopatky motoru vychladnou.
- Odstraňte nahromaděný materiál z tlumiče a oblasti cylindru.
- Použití zařízení na jakékoli zalesněné či zatravněné ploše bez řádně udržovaného lapače jisker v souladu s definicí v části 4442 je porušením předpisů Veřejných pravidel pro Kalifornii, část 4442. Jiné státy nebo federální jurisdikce mohou mít podobné zákony. Chcete-li zakoupit lapač jisker vhodný pro výfukový systém nainstalovaný na tomto motoru, kontaktujte výrobce původního zařízení, prodejce nebo dodavatele.

Not for Reproduction

Bezpečnost při provozu

Bezpečnost tohoto zařízení závisí na obsluze. Jestliže se správně nepoužívá či neudržuje, může být nebezpečné. Pamatujte si, že jste zodpovědní za vaši bezpečnost a za bezpečnost osob kolem vás. Používejte zdravý rozum, přemýšlejte nad tím, kam jedete. Jestliže si nejste jistí, zda úkol, který plánujete, lze bezpečně provést se zařízením, které jste si vybrali, zeptejte se odborníka, kontaktujte vašeho místního prodejního zástupce.

Přečtěte si návod

Návod k obsluze obsahuje důležité bezpečnostní informace, které musíte znát DŘÍVE, než budete jednotku používat i BĚHEM provozu. Jsou zahrnuty bezpečné provozní postupy, vysvětlení funkcí a ovladačů produktu a informace o údržbě, abyste z vašeho produktu získali co nejvíce.
Ujistěte se, že si zcela přečtete bezpečnostní pravidla a informace na následujících stránkách. Také si přečtěte celou část ***Provoz***.

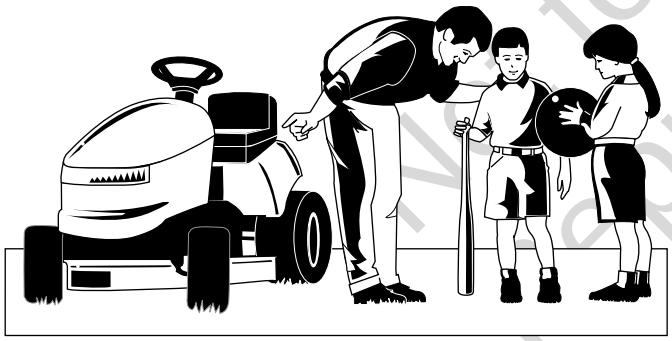

Not for reproduction

Děti

S dětmi může dojít k tragickým nehodám. Nedovolte jim přístup nikde poblíž provozu. Děti jsou často přitahovány k jednotce a k sekání. Nikdy se nedomnívejte, že děti zůstanou tam, kde jste je naposledy viděli. Jestliže existuje riziko, že při se při sekání mohou na plochu dostat děti, požádejte jinou dospělou zodpovědnou osobu o dozor.

DĚTI NEVOZTE NA TÉTO JEDNOTCE! Podporuje je to v tom, aby se pohybovaly poblíž jednotky, zatímco běží, a mohlo by dojít k jejich vážnému poranění. Mohly by pak přijít k jednotce, aby se svezly, když to nečekáte, a mohli byste je přejet.

Zpátečka

Jestliže to není nezbytně nutné, nesekejte ve zpátečce. Před couváním se vždy podívejte dolů a dozadu, i když není kosa aktivní.

Provoz na svahu

Jestliže tuto jednotku používáte na příliš prudkém svahu, mohli byste se vážně poranit či dokonce zabít. Použití jednotky na svaku, který je příkrý, či bez příslušné trakce, může způsobit ztrátu kontroly či převrácení. Dobrým hrubým pravidlem je vyvarovat se provozu na jakýchkoli svazích, kde se nemůžete vrátit (v režimu pohonu na dvě kola). Nesmí se používat na svazích se sklonem větším než 105 cm přes 6 metrů.

Vždy jezděte nahoru a dolů po svahu: nikdy ne napříč.

Všímejte si také povrchu, na kterém jezdíte, protože může mít velký vliv na stabilitu a ovládání. Mokrá tráva či namrzlý chodník mohou výrazně ovlivnit vaši schopnost řídit jednotku.

Jestliže si nejste jistí provozem jednotky na svahu, nepoužívejte ji tam. Riziko se nevyplácí.

Pohyblivé části

Toto zařízení má mnoho pohyblivých částí, které mohou poranit vás či někoho jiného. Jestliže však řádně sedíte na sedačce a dodržujte pravidla z tohoto návodu, provoz jednotky je bezpečný.

Sekací část má otáčející se nože, které mohou amputovat ruce a nohy. Nedovolte, aby se k zařízení za chodu kdokoli přibližoval.

Na pomoci vám, obsluze, s bezpečným používáním, má zařízení bezpečností systém pro obsluhu. Systém se NEPOKOUŠEJTE pozměnit či obejít. Jestliže systém nesplní všechny bezpečnostní testy uvedené v tomto návodu, okamžitě kontaktujte prodejce.

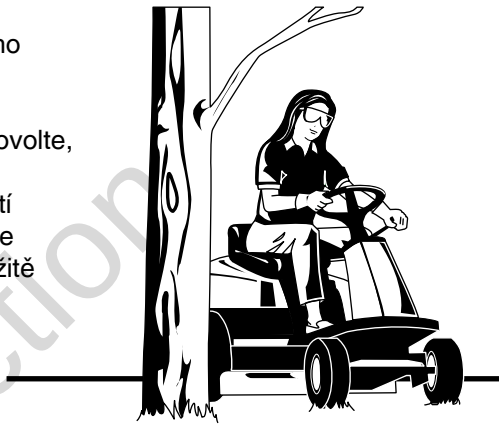

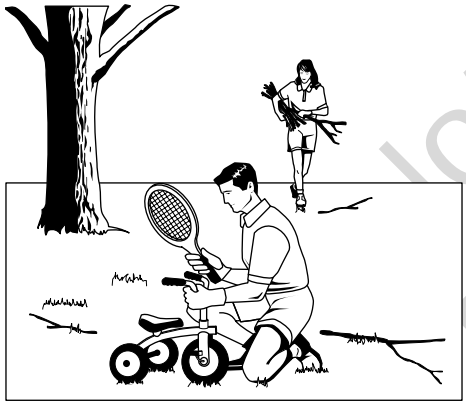

Odhazované předměty

Tato jednotka má otáčející se sekací nože. Tyto nože mohou zvedat a odhazovat odpad, který může vážně poranit osoby stojící poblíž. Ujistěte se, že PŘED začátkem sekání plochu uklidíte.

Tuto jednotku nepoužívejte bez celé nádoby na trávu či odhazovacího chrániče.

Zatímco jednotka běží, nikomu nedovolte přístup do sekací plochy. Jestliže na plochu kdokoli vstoupí, jednotku okamžitě vypněte do doby, než zase odejde.

Palivo a údržba

Benzín je velice hořlavý. Jeho výpary jsou také velice hořlavé a mohou cestovat ke vzdáleným zdrojům vzplanutí. Benzín se smí používat pouze jako palivo, nikdy ne jako rozpouštědlo či čistidlo. Palivo nesmí být nikdy ukládáno nikde, kde může dojít ke hromadění par či přenosu ke zdrojům vzplanutí, jako je pilotní světlo. Palivo patří do schválených plastových uzavřených kanystrů či do nádrže frézy s uzávěrem. Rozlité palivo musí být okamžitě vyčištěno.

Pro bezpečnost a výkon jednotky je důležitá řádná údržba. Zajistěte provádění postupů údržby uvedených v tomto návodu a ujistěte se, že pravidelně testujete bezpečnostní systém.

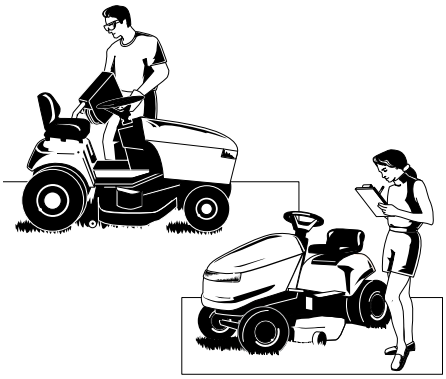

Not for Reproduction

Přečtěte si prosím bezpečnostní pokyny a dodržujte je. Nedodržování těchto pokynů může vést ke ztrátě kontroly nad jednotkou, vážnému poranění či smrti vás, osob poblíž, či k poškození majetku či zařízení. **Toto sekací zařízení je schopné amputovat ruce a nohy a odhazovat předměty.** Trojúhelník v textu znamená důležité upozornění nebo varování, které je nutno dodržet.

OBECNÝ PROVOZ

1. Před nastartováním si přečtěte, porozumějte a dodržujte všechny pokyny na zařízení a v manuálu.
2. Pod rotující části či do jejich blízkosti nedávejte ruce nebo nohy. Nikdy neblokujte výstup.
3. Provoz jednotky povolte pouze zodpovědným dospělým osobám, kterým jsou známy pokyny (místní předpisy mohou omezit věk obsluhy).
4. Plochu zbavte předmětů, jako jsou kameny, hračky, dráty, atd., které by mohly být sebrány a odhozeny noži.
5. Před sekáním překontrolujte, že na ploše nejsou žádní jiní lidé. Jestliže na plochu kdokoli vstoupí, jednotku zastavte.
6. Nikdy nevozte pasažéry.
7. Jestliže to není nezbytně nutné, nesekejte ve zpátečce. Před couváním se vždy podívejte dolů a dozadu.
8. Odpadovým materiálem nikdy na nikoho nemiřte. Vyvarujte se vývodu materiálu proti zdi či překážkám. Může dojít k odražení materiálu zpět směrem k obsluze. Při přecházení štěrku či kamínků zastavte nože.
9. Tuto jednotku nepoužívejte bez celé nádoby na trávu či odhazovacího chrániče či jiných bezpečnostních zařízení.
10. Před zatáčením zpomalte.
11. Nikdy nenechte stroj běžet bez dozoru. Před slézáním vždy deaktivujte PTO, zatáhněte ruční brzdu, zastavte motor a vyndejte klíče.
12. Když nesekáte, deaktivujte nože (PTO). Před čištěním stroje, vyndáváním zachycovače trávy či odstraněním chrániče vypněte motor a vyčkejte, až se všechny části zcela zastaví.
13. Se strojem pracujte pouze za denního světla nebo za dobrého umělého světla.
14. S přístrojem nezacházejte pod vlivem alkoholu nebo léků.
15 Při přejíždění silnice či poblíž silnice kontrolujte provoz.
16. Při nakládání jednotky na návěs či skládání z návěsu na stroj dávejte zvláštní pozor.
17. Při provozu jednotky vždy používejte ochranu očí.
18. Dostupná data ukazují, že obsluha ve věku 60 let a starší je přítomná ve větší části poranění spojených s pohonem strojů. Tato obsluha musí zhodnotit své schopnosti bezpečně ovládat zařízení tak, aby ochránila sebe i ostatní před poraněním.
19. Dodržujte pokyny výrobce pro závaží na kola a vyvážení.
20. Pamatujte si, že obsluha je zodpovědná za nehody či poškození.
21. Všichni řidiči by měli vyhledat a obdržet profesionální a praktické školení.
22. Vždy noste dobré boty a kalhoty. Zařízení nikdy nepoužívejte naboso či v sandálech.
23. Před použitím vždy překontrolujte nože, zda jsou na místě, nepoškozené a bezpečné. Poškozené či opotřebované části vyměňte.
24. Doplňky odpojte před: tankováním, odstraňováním nástrojů, úpravami (kromě případů, kdy je lze provést z pozice obsluhy).
25. Když je stroj zaparkovaný, uložený či ponechaný bez dozoru, snižte sekací část kromě případů, kdy se používá mechanický zámek.
26. Před odchodem z pozice obsluhy vždy aktivujte parkovací brzdu (kde je), deaktivujte PTO, zastavte motor a vyndejte klíč.
27. Ke snížení rizika požáru jednotku udržujte bez trávy, listí a nadměrného oleje. Nezastavujte a neparkujte nad suchým listím, trávou či výbušnými materiály.

Not for Reproduction

PŘEPRAVA A ULOŽENÍ

1. Při přepravě jednotky na otevřeném vozíku se ujistěte, že je otočená dopředu a ve směru cesty. Jestliže je jednotka otočená zpět, mohl by ji poškodit vítr.
2. Při tankování jednotky po přepravě či skladování vždy dodržujte pravidla bezpečného tankování a zacházení s palivem.
3. Jednotku (s palivem) nikdy neskladujte v uzavřených špatně větraných prostorech. Výpary paliva mohou cestovat ke zdrojům vzplanutí (jako jsou pece, ohřívače vody, atd.) a způsobit explozi. Výpary paliva jsou také toxické pro lidi a zvířata.
4. Před skladováním frézy na delší či kratší vždy následujte pokyny výrobce pro přípravu ke skladování.
5. Když začnete frézu opět používat, vždy dodržujte pokyny pro řádně spuštění.
6. Zařízení či palivovou nádrž neukládejte uvnitř, kde je otevřený oheň či pilotní světlo, jako například ohřívač vody. Před uložením dovolte, aby jednotka vychladla.

PROVOZ NA SVAHU

Svahy jsou důležitým faktorem spojeným se ztrátou kontroly a převrácením, které mohou vést k vážnému poranění nebo smrti. Provoz na všech svazích si vyžaduje zvláštní pozornost. Jestliže nemůže na svah vyjet pozadu nebo jestliže jste si na svahu nejistí, nesekejte ho.

Kontrola nad strojem, na kterém se sedí, nebude na svahu získaná zpět s pomocí brzdy. Hlavními důvody ztráty kontroly jsou: nedostatečné uchycení na zemi, příliš veliká rychlost, nedostatečné brzdění, typ stroje nevhodný pro daný úkol, nedostatek znalostí stavu povrchu, nesprávné uchycení či distribuce nákladu.

1. Sekejte nahoru a dolů po svazích, nikdy ne napříč.
2. Dávejte pozor na díry, vyježdděné koleje nebo hrboly. Nerovný povrch by mohl jednotku překlopit. Vysoká tráva může ukrývat překážky.
3. Vyberte si pomalou rychlost, abyste na svahu nemuseli zastavovat či měnit rychlost.
4. Nesekejte na mokré trávě Pneumatiky mohou ztratit trakci.
5. Jednotku vždy udržujte v rychlosti, zvláště při cestě ze svahu. Cestou dolů neřaďte na neutrál.
6. Vyvarujte se startování, zastavování či otáčení na svahu. Jestliže pneumatiky ztratí trakci, deaktivujte nože a pak pomalu pokračujte dolů po svahu.
7. Veškerý pohyb na svazích udržujte pomalý a postupný. Neprovádějte náhlé změny rychlosti či směru, které by mohly vést k převrácení.
8. Při použití jednotky s nádobou na trávu či jinými doplňky dávejte zvýšený pozor na stabilitu jednotky. Nepoužívejte na strmých svazích.
9. Stroj se nepokoušejte stabilizovat tím, že budete na zem dávat nohy.
10. Nesekejte poblíž výkopů, struh nebo hrází Jestliže je kolo nad převisem či dolíkem, sekačka by se mohla najednou převrátit.
11. Nádoby na trávu nepoužívejte na strmých svazích.
12. Nesekejte na stráních, kde se nemůžete vrátit.
13. Doporučení závaží k vylepšení stability si prodiskutujte s vaším autorizovaným prodejcem.
14. Odstraňte různé předměty, jako například kameny, větve apod.
15. Používejte pomalou rychlost. I při řádné funkci brzd může na svazích dojít ke ztrátě uchycení pneumatik.
16. Jestliže to není nezbytně nutné, na stráních se neotáčejte, jestliže se otočit musíte, činte tak pomalu a směrem dolů, jestliže je to možné.

TAŽENÉ ZAŘÍZENÍ (JEDNOTKY SE SEDADLY)

1. Tahejte pouze se strojem, který má zapojení postavené pro tahání. Tažené zařízení nepřipojujte nikde jinde, než v bodě pro tažení.
2. Dodržujte pokyny výrobce pro omezení hmotnosti taženého zařízení a tažení na svazích.
3. Děti ani nikoho jiného nepouštějte na tažené zařízení.
4. Na svazích může hmotnost taženého zařízení způsobit ztrátu upevnění a ztrátu kontroly.
5. Cestujte pomalu a povolte vzdálenost navíc k zastavení.
6. Cestou dolů neřaďte na neutrál.

⚠ VAROVÁNÍ

Nikdy nepracujte na svazích větších než 17,6 procent (10°), což je vertikální nárůst 106 cm na 6 m horizontálně.

Za provozu na svazích používejte další závaží. K rozhodnutí, zda jsou k dispozici závaží vhodná pro vaši jednotku, kontaktujte vašeho dodavatele či prodejce.

Před řízením po svahu zvolte pomalou rychlost. Když jste na svahu se zadním košem na trávu, používejte přední závaží a dávejte zvýšený pozor.

Sekejte NAHORU a DOLŮ po svahu, nikdy ne napříč. Dávejte pozor při změně směru a NA SVAHU NEZASTAVUJTE A NESTARTUJTE.

DĚTI

Jestliže si obsluha neuvědomí přítomnost dětí, může dojít k tragickým nehodám. Děti jsou často přitahovány k jednotce a k sekání. Nikdy se nedomnívejte, že děti zůstanou tam, kde jste je naposledy viděli.

1. Udržujte děti z oblasti sekání a pod řádným dozorem jiné dospělé osoby.
2. Dávejte pozor a jednotku vypněte, jestliže se poblíž objeví děti.
3. Před couváním a během něho se dívejte zpět a dolů, zda tam nejsou děti.
4. Nikdy nevozte děti, ani s vypnutými noži. Mohly by spadnout a vážně se poradit či interferovat s bezpečným provozem jednotky. Děti, které byly v minulosti svezené, se mohou najednou objevit v oblasti sekání pro další svezení, mohou pak být přejeté nebo do nich může být strojem nacouváno.
5. Nikdy nedovolte, aby s přístrojem zacházely děti.
6. Jestliže se blížíte do zatáček, kde nevidíte, ke keřům, stromům nebo jiným předmětům, které omezují vaši viditelnost, dávejte prosím zvýšený pozor.

EMISE

1. Výfukové plyny z tohoto výrobku obsahují chemické látky, o kterých je známo, že v určitém množství způsobují rakovinu, vrozené vady či jiné poruchy reprodukčního systému.
2. Prostudujte si dané informace o době trvání emisí a vzdušném indexu na emisní nálepce motoru.

Not for reproduction

SERVIS A ÚDRŽBA

Bezpečné zacházení s benzínem

1. Uhaste všechny cigarety, doutníky, dýmky a jiné zdroje vzplanutí.
2. Používejte pouze schválené nádoby na benzín.
3. Zátku nikdy nesundávejte či palivo nepřidávejte za chodu motoru. Před doléváním paliva dovolte, aby motor vychladl.
4. Palivo nikdy nedoplňujte uvnitř.
5. Stroj či nádobu na palivo neskladujte uvnitř, kde jsou otevřené paprsky, jiskry či světlo pilotu jako jsou například ohřívače vody či jiná zařízení.
6. Nádoby nikdy neplňte uvnitř vozidla nebo na nákladním vozidle nebo na přívěsu s plastovou výplní. Před plněním vždy nádobu umístěte na zem, pryč od vozidla.
7. Benzínové přístroje odstraňte od vozidla či návěsu a plňte je na zemi. Jestliže to není možné, tak pak ho naplňte na přívěsu s přenosnou nádobou, spíše než přímo z adaptéru benzínu.
8. Udržujte kontakt mezi nálevkou a okrajem nádrže nebo otvorem nádoby do té doby, než je tankování ukončeno. Nepoužívejte uzamykatelné adaptéry.
9. Jestliže došlo k rozlití paliva na oblečení, okamžitě ho vyměňte.
10. Nádrž nikdy nepřeplňujte. Vraťte zátku a bezpečně utáhněte.
11. Při zacházení s benzínem a jinými palivy dávejte zvýšený pozor. Paliva jsou hořlavá a páry jsou výbušné.
12. Jestliže dojde k rozlití paliva, nepokoušejte se nastartovat motor, ale přístroj přeneste z místa rozlití a vyvarujte se tvorbě jakýchkoli zdrojů ohně do té doby, než dojde k odchodu par paliva.
13. Všechny zátky nádrží a nádob na palivo opatrně namontujte zpět.

Servis a údržba

1. Jednotku nikdy nespouštějte na uzavřeném místě, kde může docházet k hromadění oxidu uhelnatého.
2. Matice a šrouby, zvláště pak šrouby držící nože, udržujte utažené, zařízení udržujte v dobrém stavu.
3. Nikdy neměňte bezpečnostní zařízení. Jejich řádnou funkci pravidelně kontrolujte a, jestliže řádně nefunguje, proveďte nutné opravy.
4. Jednotku udržujte bez trávy, listí a jiného nahromaděného odpadu. Vyčistěte jakýkoli rozlitý olej či palivo a odstraňte jakýkoli odpad s palivem. Před uložením dovolte, aby stroj vychladl.
5. Jestliže narazíte na předmět, zastavte stroj a překontrolujte ho. Jestliže je to nutné, před dalším startováním ji opravte.
6. Nikdy neprovádějte opravy či úpravy s běžícím motorem.
7. Pravidelně kontrolujte části nádoby na trávu a odhrnovače trávy a, jestliže je to nutné, nahraďte je doporučenými součástkami výrobce.
8. Nože sekačky jsou ostré. Nůž zabalte či používejte rukavice, při servisu dávejte větší pozor.
9. Často kontrolujte funkci brzd. Jestliže je to nutné, opravte a proveďte servis.
10. Udržujte bezpečnostní nálepky a, jestliže je to nutné, vyměňte je.
11. Když je motor teplý, nevyndávejte palivový filtr, protože by mohlo dojít ke vzplanutí rozlitého paliva. Úchyt palivových hadiček neroztahujte více, než je to nutné. Ujistěte se, že uchycení po instalaci drží hadičky nad filtrem.
12. Nepoužívejte benzín obsahující METANOL, benzín obsahující více než 10 % ETANOLU, přísady do benzínu či bílý plyn, protože by mohlo dojít k poškození motoru/palivového systému.
13. Jestliže je nutno vyprázdnit nádrž, učiňte tak venku.
14. Vyměňte rozbité tlumiče.
15. Při provádění oprav používejte pouze náhradní díly schválené výrobcem.
16. Při všech nastaveních a úpravách vždy dodržujte výrobní specifikace.
17. Pro větší servis a opravy by měla být používána pouze schválená servisní centra.
18. Jestliže jste k tomu nebyli řádně vyškoleni, pak se nikdy sami nepokoušejte provést žádné větší opravy. Špatný postup při opravách může vést k nebezpečné funkci, poškození zařízení a porušení záruky výrobce.
19. U sekaček s více noži dávejte pozor, protože otočení jednoho nože může způsobit rotaci jiných nožů.
20. Neměňte nastavení řízení motoru či nadměrné rychlosti motoru. Provoz motoru při nadměrné rychlosti může zvýšit riziko poranění osob.
21. Deaktivujte pohon připojení, zastavte motor a odpojte drát(y) svíčky nebo vyndejte klíč zapalování dříve, než: čistíte blokování doplňků, provádíte servis, narazíte na předmět nebo jestliže jednotka neobvykle vibruje. Po nárazu do předmětu stroj překontrolujte pro známky poškození a před opětovným nastartováním a provozem zařízení proveďte opravy.
22. Poblíž pohyblivých částí, jako jsou například větrák hlazení, za chodu nikdy nedávejte ruce. (Hydraulický chladící větrák se normálně nachází na vrchní části).
23. Jednotky s hydraulickými čerpadly, hadičkami a motory: VAROVÁNÍ: Hydraulická kapalina unikající pod tlakem může být dostatečně silná na proražení pokožky a způsobení vážného poranění. Jestliže dojde ke vniknutí cizí kapaliny pod kůži, musí být do několika hodin chirurgicky odstraněna lékařem, který má zkušenosti s podobným typem poranění, jinak by mohlo dojít ke gangréně. Tělo a ruce udržujte mimo otvory či trysky, ze kterých vychází hydraulická kapalina pod vysokým tlakem. Pro hledání úniků používejte papír či lepenku a ne ruce. Před aplikací tlaku do systému překontrolujte, že všechna spojení s hydraulickou kapalinou jsou utažená a všechny hydraulické hadičky jsou v dobrém stavu. Jestliže dojde k úniku, okamžitě požádejte autorizovaného dodavatele o servis jednotky.
24. VAROVÁNÍ: Zařízení s uloženou energií. Nesprávné uvolnění pružin může vést k vážnému poranění. Pružiny musí odstraňovat autorizovaný technik.
25. Modely vybavené radiátorem motoru: VAROVÁNÍ: Zařízení s uloženou energií. Aby se předešlo vážnému poranění horkou chladící kapalinou či uniklou párou, nikdy se nepokoušejte sundat zátku radiátoru, když běží motor. Zastavte motor a vyčkejte, až vychladne. I pak však dávejte při sundávání uzávěru velký pozor.

Not for reproduction

Bezpečnostní štítky

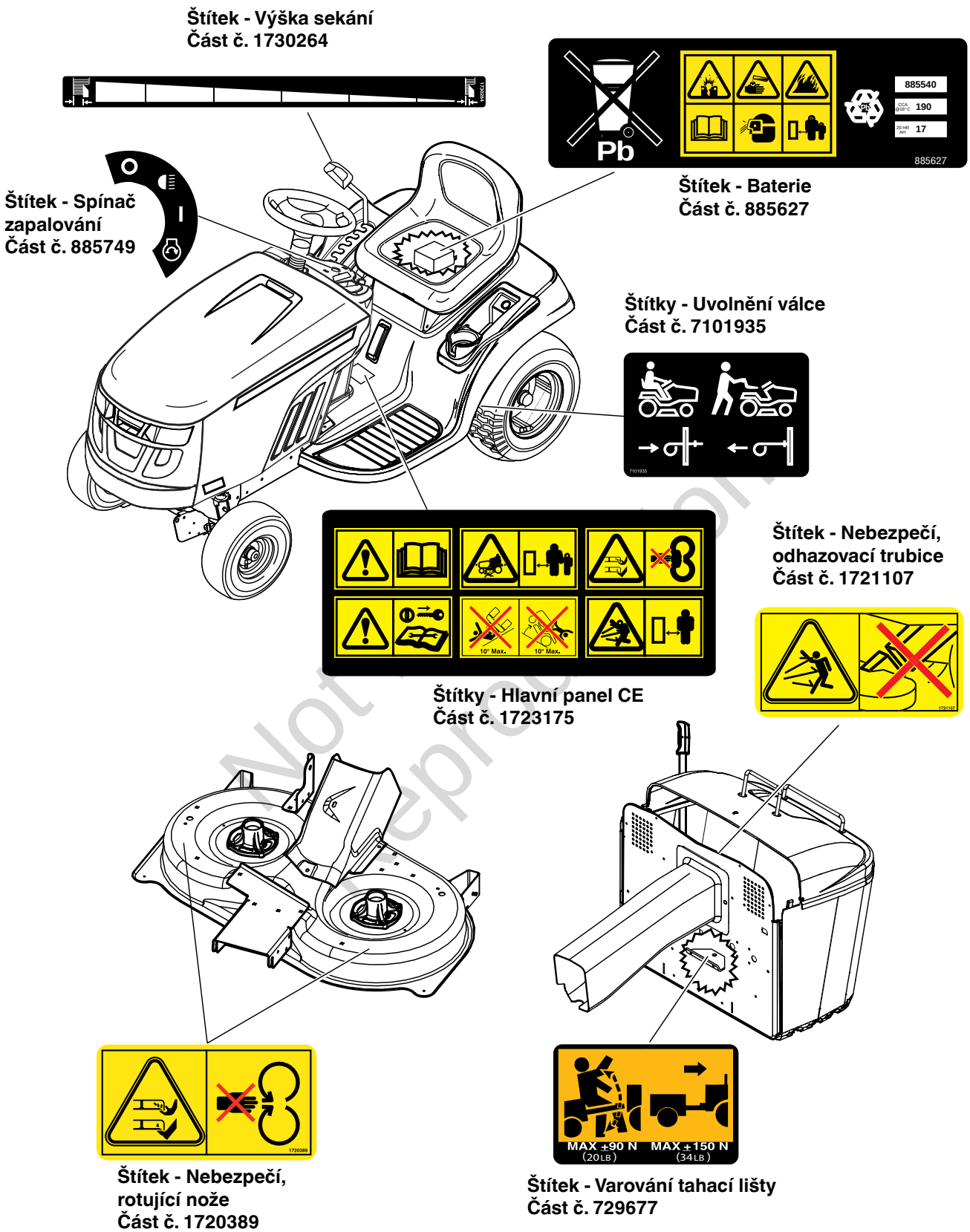

Obrázek 1

Bezpečnostní ikony

Varování: Přečtěte si Návod k obsluze.
Před použitím tohoto stroje si přečtěte Návod k obsluze.

Nebezpečí: Ztráta končetin.
Tento stroj může amputovat končetiny. Když běží motor, osoby i děti udržujte mimo dosah.

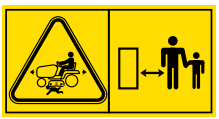

Nebezpečí: Ztráta končetin.
Tato sekačka může amputovat končetiny. Ruce a nohy udržujte mimo dosah nožů.

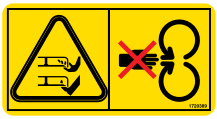

Varování: Před servisem vyndejte klíč.
Před prováděním oprav či údržby vyndejte klíč a prostudujte si technickou literaturu.

Nebezpečí: Převrácení stroje.
Tento stroj nepoužívejte na stráních prudších než 10°.

Nebezpečí: Odhazované předměty.
Od tohoto řezacího stroje mohou odletovat různé předměty a odpad. Osoby udržujte mimo dosah.

Nebezpečí: Odhazované předměty.
Nepoužívejte bez předchozího připojení odpadového žlabu.

Not for Reproduction

Funkce a ovládání

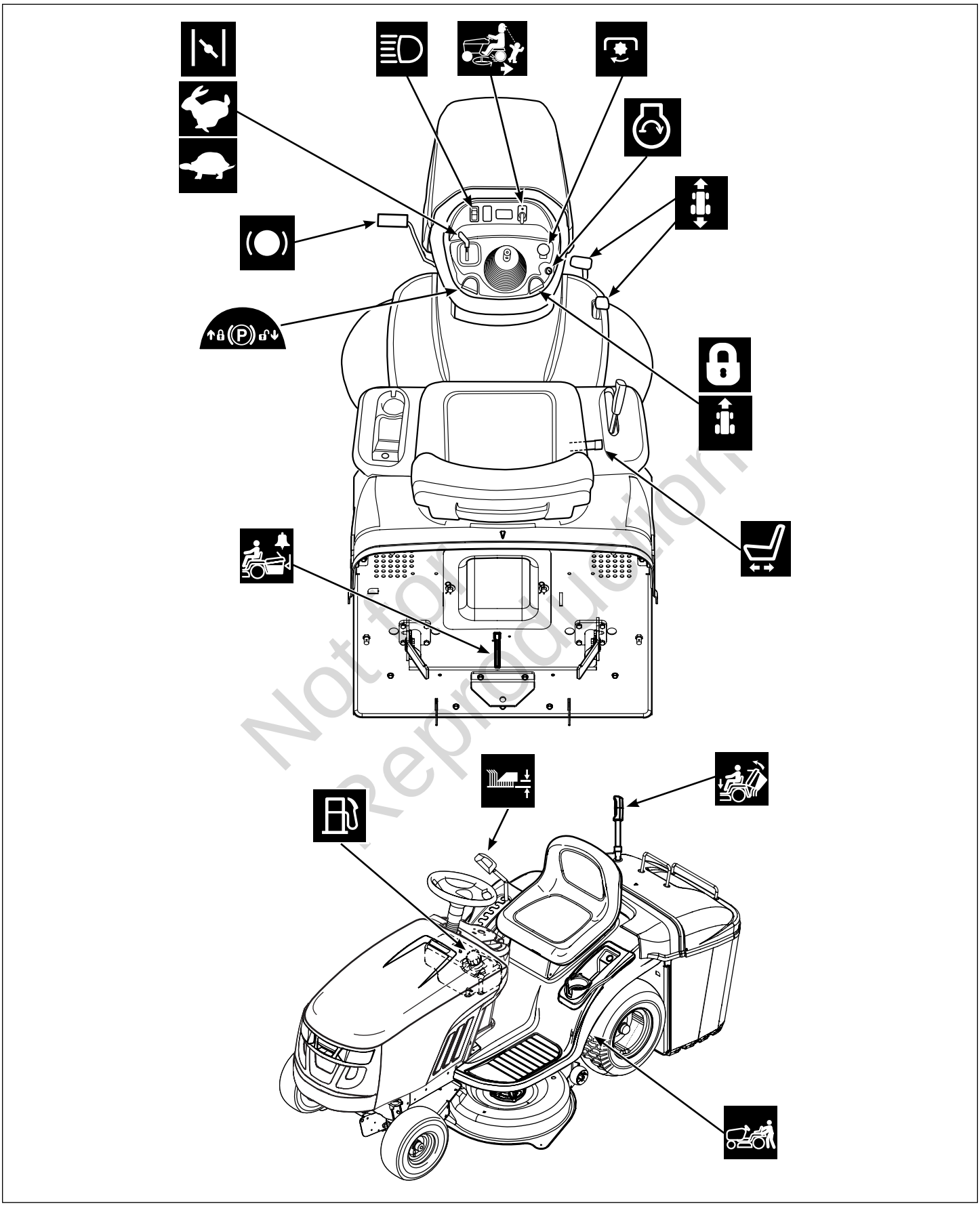

Not for Reproduction

Obrázek 2

Řízení plynu/sytiče Choke-A-Matic

Tento řídí rychlost motoru a sytič. (viz Obrázek 2). Plyn/sytič přeneste do polohy RYCHLE ke zvýšení rychlosti motoru a do polohy POMALU ke snížení rychlosti motoru. Při startování se studeným motorem přeneste ovladač plynu/sytiče přes polohu RYCHLE do polohy SYTIČ. Teplý motor nemusí potřebovat sytič.

POZNÁMKA: Při provozu motoru mějte ovladač plynu/sytiče vždy nastavený na polohu RYCHLE.

Světlomety

Tento spínač zapíná či vypíná světlomety traktoru.

Volba reverzního sekání (RMO)

Volba reverzního sekání umožňuje sekání (či použití doplňků s pohonem PTO) při zpětném pohybu. Jestliže se rozhodnete sekat ve zpětném chodu, otočte klíč RMO pro aktivaci PTO. Rozsvítí se LED kontrolka a obsluha může sekat ve zpětném chodu. Po každé aktivaci PTO se vyžaduje opětovná aktivace RMO.

Spínač PTO

Spínač PTO (Power Take-Off) aktivujte a deaktivuje doplňky, které používají PTO. K aktivaci PTO zatáhněte spínač NAHORU. K deaktivaci stiskněte DOLŮ. *Pozor, aby PTO fungovalo, obsluha musí sedět pevně na sedačce traktoru.*

Spínač zapalování

Spínač zapalování spouští a zastavuje motor a má tři polohy:

VYP.	Zastaví motor a vypne elektrický systém..
ZAPNOUT SVĚTLA	Umožní zapnutí světel.
SPUSTIT	Umožní běh motoru a nabíjí elektrický systém.
START	Připraví motor pro startování.

POZNÁMKA: Když je motor zastavený, spínač zapalování nikdy nenechávejte v poloze SPUSTIT. Vybíjí to baterii.

Pedály pozemní rychlosti

Přední pozemní rychlost traktoru je řízena pedálem pozemní rychlosti. Zpáteční pozemní rychlost traktoru je řízena pedálem zpáteční pozemní rychlosti.

Stisk kteréhokoli z pedálů zvýší rychlost. Pozor, čím dále je pedál stlačen, tím rychleji se traktor bude pohybovat.

Páka nastavení sedadla

Sedadlo je možno upravit dopředu či zpět. Přeneste páku, sedačku dejte do požadované polohy a páku uvolněte k uzamčení sedačky v dané poloze.

Plný alarm

Plný alarm zazní, když je nádoba na trávu plná. Když zazní varování, deaktivujte PTO, přejděte na plochu, kde chcete trávu nechat, pak nádobu vyprázdněte.

POZNÁMKA: Když jednotku používáte pro sběr listí, suché listy nemusejí alarm aktivovat.

Tlačítko parkovací brzdy

Používá se k uzamčení parkovací brzdy, když je traktor zastavený. Plné stisknutí pedálu brzdy a zatažení tlačítka aktivuje parkovací brzdu.

Tempomat

Tempomat se používá k uzamčení pozemní rychlosti vpřed. Tempomat má pět různých poloh uzamčení.

Brzdový pedál

Stisk brzdového pedálu aplikuje brzdu traktoru.

Palivová nádrž

K přístupu k nádrži zvedněte kapotu traktoru. K vyndání zátku otočte proti směru hodinových ručiček.

Not for Reproduction

Páka zvedání sekačky

Tato kontroluje výšku sekání. Páku zatáhněte ke snížení výšky a zatáhněte směrem nahoru ke zvýšení výšky. Výška sekání je nastavitelná mezi 2,5 cm a 8,9 cm.

Páka otevření/zavření nádoby na trávu

Tato otevírá nádoby, aby ji šlo vyprázdnit, a zavírá ji pro sekání. K vyprázdnění nádoby prodlužte držadlo nádoby na trávu a zatáhněte ho vpřed. K uzavření zatlačte za páku zpět, až se nádoba uzavře a uzamkne. Uvolněte páku nádoby na trávu.

Páka uvolnění převodovky

Tato deaktivuje převodovku, takže je možné traktor tlačit ručně. Viz ***Ruční tlačení traktoru.***

Not for Reproduction

Testy soupravy bezpečnostní blokování

Tato jednotka je vybavena spínači bezpečnostního blokování a jinými bezpečnostními zařízeními. Tyto bezpečnostní systémy existují pro vaši bezpečnost: bezpečnostní spínače se nepokoušejte obcházet a s bezpečnostními zařízeními nemanipulujte.

> **VAROVÁNÍ**
> Jestliže jednotka neprojde bezpečnostním testem, nepoužívejte ji. Kontaktujte autorizovaného prodejce.

Test 1 – Motor by se NEMĚL otáčet, jestliže:

- Je zapnutý spínač PTO, NEBO
- Pedál brzdy NENÍ plně stisknut (VYPNUTÁ parkovací brzda) NEBO
- Páka tempomatu NENÍ v NEUTRÁLU.

Test 2 – Motor by se MĚL otáčet a startovat, jestliže:

- Obsluha sedí na sedačce A
- Spínač PTO je VYPNUTÝ A
- Pedál brzdy je plně stisknut (ZAPNUTÁ parkovací brzda) A
- Páka tempomatu je v NEUTRÁLU.

Test 3 – Motor by se měl VYPNOUT, jestliže:

- Obsluha se zvedne ze sedadla.
- Pøi aktivaci spínaèe PTO není uzavøen sbìraè.

Test 4 — Překontrolujte dobu zastavení nože sekačky

Nože sekačky a hnací řemen sekačky se musí zcela zastavit do pěti sekund po přesunu spínače PTO do VYPN polohy. Jestliže se hnací řemen sekačky nezastaví do pěti sekund, kontaktujte autorizovaného prodejce výrobků.

Test 5 — Kontrola volby reverzního sekání (RMO)

- Motor se musí vypnout, jestliže dojde k pokusu o couvání, když je zapnuté PTO a není aktivní RMO.
- Světlo RMO se musí rozsvítit, když dojde k aktivaci RMO.

> **VAROVÁNÍ**
> Sekání při couvání může být nebezpečné pro kolemstojící osoby. Jestliže si obsluha neuvědomí přítomnost dětí, může dojít k tragickým nehodám. RMO nikdy neaktivujte, když jsou přítomné děti. Děti jsou často přitahovány k jednotce a k sekání.

Překontrolujte tlak pneumatik

Pneumatiky je nutno pravidelně kontrolovat k zajištění optimální trakce a zajištění nejlepšího sekání (viz Obrázek 3).

POZNÁMKA: Tyto tlaky se mohou malinko lišit od maximálního nahuštění na straně pneumatik.

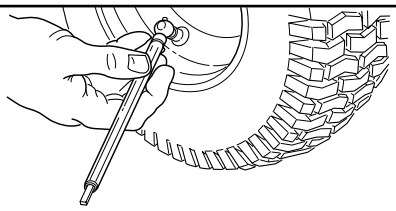

Velikost	PSI	bar
15 x 6,0	14	0,96
20 x 8,0	10	0,68

Obrázek 3

Doporučení oleje

Pro nejlepší výkon doporučujeme použití olejů schválených pro použití s výrobky Briggs & Stratton. Přijatelné jsou i jiné kvalitní čistící oleje za předpokladu, že jsou označené pro servis SF, SG, SH, SJ či vyšší. Nepoužívejte speciální přídavky.

Venkovní teplota určuje řádnou viskozitu pro motor. K výběru nejlepší viskozity pro očekávanou venkovní teplotu použijte tabulku.

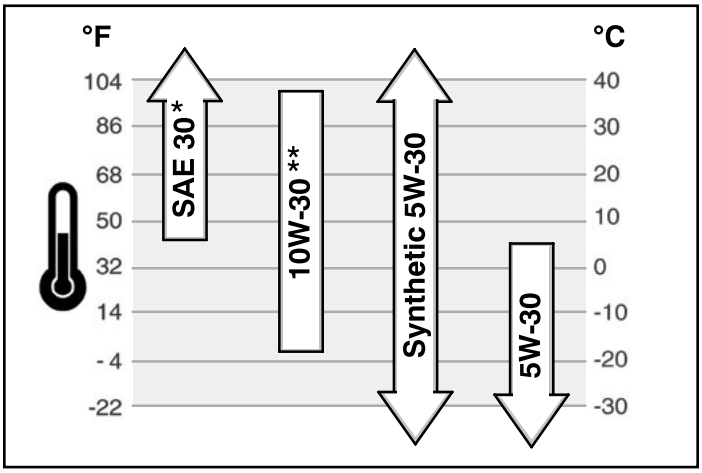

* Při teplotách pod 4°C (40°F) povede použití SAE 30 k obtížnému startování.

** Při teplotách nad 27°C (80°F) povede použití 10W-30 ke zvýšené spotřebě oleje. Pravidelně kontrolujte množství oleje.

Not for Reproduction

Kontrola/Přidávání oleje

Před přidáním či kontrolou oleje

- Motor umístěte na rovinu.
- Plochu pro plnění oleje vyčistěte.

1. Vyndejte měrku (**A**, Obrázek 4) a otřete ji čistou látkou.
2. Vložte a utáhněte měrku.
3. Měrku vyndejte a překontrolujte množství oleje. Měl by být na značce PLNÝ (**B**) na měrce.
4. Jestliže je množství nízké, pomalu přidejte motorový olej k doplnění (**C**). **Nepřeplňujte.** Po přidání oleje vyčkejte jednu minutu a pak množství oleje zkontrolujte ještě jednou.

POZNÁMKA: Olej nevlévejte do otvoru pro rychlé vypouštění oleje (jestliže existuje).

5. Vložte zpět a utáhněte měrku.

Tlak oleje

Jestliže je tlak oleje příliš nízký, tlakový spínač (kde existuje) zastaví motor či aktivuje varovné zařízení na přístroji. Jestliže k tomu dojde, zastavte motor a s měrkou zkontrolujte množství oleje.

Jestliže je olej pod značkou PŘIDAT, přidejte olej, až dosáhne na značku PLNÝ. Nastartujte motor a před dalším provozem překontrolujte řádný tlak.

Jestliže je hladina oleje mezi značkami PŘIDAT a PLNÝ, **motor nestartujte**. K nápravě problému s tlakem oleje kontaktujte autorizovaného prodejce.

Doporučení paliva

Palivo musí splňovat tyto požadavky:

- Čistý, čerstvý, bezolovnatý benzín.
- Minimálně 87 oktanů/87 AKI (91 RON). Pro vysoké nadmořské výšky, viz poznámka níže.
- Přijatelný je benzín až s 10% etanolu (gasohol) či až 15% MTBE (metylterciárbutyléter).

POZOR: Nepoužívejte neschválené benzíny, jako je například E85. Do benzínu nepřidávejte olej a motor nemodifikujte tak, aby fungoval s jinými palivy. Došlo by tak k poškození součástek motoru a **porušení záruky motoru.**

K ochraně palivového systému před tvorbou gumy do paliva přimíchejte stabilizátor paliva. Viz část ***Skladování***. Různá paliva se liší. Jestliže dojde k problémům se startováním či výkonem, změňte dodavatele či značku paliva. Tento motor je určený pro funkci na benzín. Systém pro kontrolu emisí pro tento motor je EM (Modifikace motoru).

Vysoká nadmořská výška

Při nadmořských výškách nad 1 524 metrů se vyžaduje benzín s minimem 85 oktanů/85 AKI (89 RON). Abyste dodržovali předpisy o emisích, vyžaduje se úprava pro vysokou nadmořskou výšku. Provoz bez této úpravy povede ke zhoršení výkonu, zvýšené spotřebě paliva a větším emisím. K obdržení informací o úpravě pro vyšší nadmořskou výšku kontaktujte autorizovaného prodejce.

Nedoporučuje se používání se soupravou pro vysoké nadmořské výšky při nadmořské výšce pod 762 metrů (2500 stop).

VAROVÁNÍ
Palivo a jeho páry jsou velice hořlavé a výbušné. Oheň či exploze mohou způsobit vážné popáleniny nebo smrt.

TANKOVÁNÍ
- Vypněte motor a před odstraněním uzávěru ho nechte vychladit alespoň po dobu 3 minut.
- Nádrž plňte venku nebo v dobře větraném prostoru.
- Nádrž nepřeplňujte. Aby se umožnila expanze paliva, netankujte nad spodní část hrdla nádrže.
- Palivo udržujte mimo otevřený oheň, jiskry, pilotní světla, teplo nebo jiné zdroje vzplanutí.
- Palivové trubičky, nádrž a uzávěr často kontrolujte pro známky poškození. Jestliže je to nutné, nahraďte je novými.
- Jestliže dojde k rozlití paliva, před dalším startováním vyčkejte, než znovu vyschne.

1. K přístupu k nádrži zvedněte kapotu traktoru.
2. Plochu kolem palivového víčka očistěte od nečistot a odpadu. Sundejte palivové víčko (**A**, Obrázek 5).
3. Palivovou nádrž (**B**) natankujte benzínem. Aby se umožnila expanze paliva, netankujte nad spodní část hrdla nádrže.
4. Palivovou zátku vraťte zpět.

Not for Reproduction

Startování motoru

VAROVÁNÍ
Palivo a jeho páry jsou velice hořlavé a výbušné. Oheň či exploze mohou způsobit vážné popáleniny nebo smrt.

Při startování motoru
- Ujistěte se, že svíčky, dusítko, uzávěr nádrže a filtr (kde existují) jsou na svém místě a bezpečné.
- Nestartujte motor, je-li zapalovací svíčka vyšroubována.
- Jestliže dojde k přeplnění motoru palivem, nastavte sytič, kde existuje, do polohy OTEVŘÍT/JET, plyn, kde existuje, přeneste do polohy RYCHLE a startujte, až se motor nastartuje.

VAROVÁNÍ
Z motoru vychází oxid uhelnatý (bezbarvý nezapáchající otravný plyn). Vdechování oxidu uhelnatého může vést k nevolnostem, mdlobám nebo smrti. Oheň či exploze mohou způsobit vážné popáleniny nebo smrt.
- Startujte a provozujte venku.
- Motor nespouštějte uvnitř, i když jsou otevřená okna a dveře.

1. Zkontrolujte množství oleje. Viz část ***Kontrola/ Přidávání oleje***.
2. Ujistěte se, že ovladače pohonu zařízení jsou neaktivní.
3. Ovladač plynu/sytič přeneste to polohy SYTIČ.

POZNÁMKA: Při startování teplého motoru není normálně sytič potřeba.

4. Klíč vložte do zapalování a zapněte ho do polohy ZAPN/START.
5. Po nastartování motoru přeneste ovladač plynu/sytiče do polohy RYCHLE. Motor zahřejte tím, že poběží alespoň minutu před aktivací ovladače rotace nože či jízdou.
6. Po zahřátí motoru stroj používejte vždy s ovladačem plynu/sytiče v RYCHLÉ poloze.

V případě pohotovostní situace lze motor vypnout jednoduše otočením spínače do polohy STOP. Tuto metodu používejte pouze v nouzových situacích. Při normálním zastavování motoru postupujte podle pokynů uvedených v***Zastavení stroje a motoru***.

POZNÁMKA: Jestliže motor nenastartuje po opakovaných pokusech, kontaktujte autorizovaného prodejce.

Řízení traktoru

1. Sedněte si na sedačku a upravte ji tak, abyste pohodlně dosáhli na všechny ovladače a viděli palubní desku.
2. Aktivujte parkovací brzdu.
3. Ujistěte se, že spínač PTO je vypnutý.
4. Nastartujte motor (viz ***Startování motoru***).
5. Deaktivujte parkovací brzdu a uvolněte pedál brzdy.
6. K pohybu vpřed stiskněte pedál rychlosti před. K zastavení pedál uvolněte. Pozor, čím dále je pedál stlačen, tím rychleji se traktor bude pohybovat.
7. Traktor zastavte uvolněním pedálu rychlosti, nastavení parkovací brzdy a zastavením motoru (viz ***Zastavení traktoru a motoru***).

Not for Reproduction

Sekání

1. Sekací výšku sekačky nastavte na požadovaný stupeň s pomocí páky zvedání sekačky.
2. Aktivujte parkovací brzdu. Ujistěte se, že spínač PTO je vypnutý.
3. Nastartujte motor (viz ***Startování motoru***).
4. Nastavte ovladač plynu/sytiče do polohy RYCHLE.
5. K aktivaci nožů sekačky zapněte funkci PTO.
6. Začněte sekat.

*POZNÁMKA: Po rozeznění alarmu „plný koš“ ihned vypněte PTO, aby nedošlo k ucpání výhozu. Zajeďte do požadovaného místa a vyprázdněte koš (viz. **Vyprazdňování koše**).*

7. Po ukončení vypněte funkci PTO a zvedněte palubu s použitím páky zvedání sekačky.
8. Zastavte motor (viz ***Zastavení traktoru a motoru***).

Volba reverzního sekání (RMO™)

VAROVÁNÍ
Sekání při couvání může být nebezpečné pro kolemstojící osoby. Jestliže si obsluha neuvědomí přítomnost dětí, může dojít k tragickým nehodám. RMO nikdy neaktivujte, když jsou přítomné děti. Děti jsou často přitahovány k jednotce a k sekání.

Volba reverzního sekání (RMO) obsluze umožňuje sekání pozadu (viz ***Funkce a ovladače***). K aktivaci otočte klíč RMO po aktivaci funkce PTO. Rozsvítí se LED kontrolka a obsluha může sekat ve zpětném chodu. Po každé aktivaci PTO se vyžaduje opětovná aktivace RMO. Aby se omezil přístup k RMO, klíč je nutno vyndávat.

Ruční tlačení traktoru

1. Deaktivujte funkci PTO a vypněte motor
2. Páku (**A**, Obrázek 6) zatáhněte k přední části jednotky a stiskněte ji dolů k uzamčení. Traktor nyní můžete tlačit.
3. K aktivaci převodovky zatáhněte nahoru a tlačte směrem do zadní části jednotky. Traktor je nyní možno řídit.

VAROVÁNÍ
Tahání jednotky povede k poškození převodovky. Nepoužívejte jiná vozidla k tažení či tlačení jednotky. Když běží motor, neaktivujte páku uvolnění převodovky.

Funkce parkovací brzdy

Použití parkovací brzdy - K uzamčení parkovací brzdy uvolněte pedály rychlosti (**A**, Obrázek 7), plně stiskněte pedál brzdy (**B**), parkovací brzdu zatáhněte NAHORU (**C**) a pak uvolněte pedál brzdy.

Uvolnění parkovací brzdy - K uvolnění parkovací brzdy plně uvolněte brzdový pedál (**B**, Obrázek 7) a stiskněte knoflík parkovací brzdy (**C**) DOLŮ.

Tempomat

K AKTIVACI:

1. Knoflík tempomatu zatáhněte nahoru (**D**, Obrázek 7).
2. Stiskněte pedál pozemní rychlosti vpřed (**A**).
3. Tlačítko tempomatu zvedněte na požadovanou rychlost. Tempomat se uzamkne v jedné z pěti poloh.

K DEAKTIVACI:

1. Stiskněte brzdový pedál (**B**, Obrázek 7).

NEBO

2. Stiskněte pedál pozemní rychlosti vpřed (**A**).

Not for Reproduction

Zastavení traktoru a motoru

VAROVÁNÍ
Palivo a jeho páry jsou velice hořlavé a výbušné. Oheň či exploze mohou způsobit vážné popáleniny nebo smrt.

- Nehaste karburátor k zastavení motoru.

1. Ovladač pozemní rychlosti vraťte do neutrálu.
2. Vypněte funkci PTO a vyčkejte, až se zastaví všechny pohyblivé části.
3. Ovladač plynu (či ovladač plynu/sytiče) přeneste do POMALÉ polohy a klíč zapalování to VYPN polohy. Klíč vyndejte.

Vyprázdnění koše

1. Prodlužte držadlo koše a otočte ho směrem dopředu, až bude vespodu zcela otevřený (viz Obrázek 8).
2. Z koše vyndejte trávu.
3. Traktor posuňte malou vzdálenost dopředu. To zabrání tomu, aby se hromádka trávy při zavírání dostala dovnitř.
4. Před sekáním koš otočte zpět do uzavřené polohy.

Úprava výšky sekání

Páka zvedání sekačky (**A**, Obrázek 9) se používá ke snížení a zvýšení plochy k získání požadované výšky sekání. Výška sekání je nastavitelná mezi 2,5 cm a 8,9 cm.

Ke snížení plochy páku zvedání sekačky zatáhněte mírně zpět, zatlačte ji směrem doleva a posuňte směrem dolů. Ke zvýšení plochy zatáhněte za páku zvedání sekačky a uzamkněte ji v otvoru na pravé straně.

Připojení vozíku

Maximální povolená horizontální tahací síla je 150 N. Maximální vertikální tahací síla je 90 N. To se rovná 113 kg vozíku na desetistupňovém svahu. Vozík zajistěte se vhodnou závlačkou (**A**, Obrázek 10) a klipem (**B**).

Not for Reproduction

Údržba

Plán údržby

TRAKTOR A SEKAČKA
Každých 8 hodin či denně
Překontrolujte bezpečnostní zamykací systém
Očistěte odpad z traktoru a plošiny sekačky
Očistěte odpad z motoru
Každých 25 hodin či ročně *
Překontrolujte tlak pneumatik
Překontrolujte dobu zastavení nože sekačky
Traktor a sekačku překontrolujte pro volné součástky
Každých 50 hodin či ročně *
Vyčistěte baterii a kabely
Překontrolujte brzdy traktoru
Každý rok navštivte prodejce pro následující
Traktor a sekačku namažte
Překontrolujte nože sekačky **

* Kterékoli nastane první

** Nože překontrolujte častěji v místech s písčitou půdou či za prašných podmínek.

MOTOR
Prvních 5 hodin
Vyměňte motorový olej
Každých 8 hodin či denně
Zkontrolujte množství oleje
Každých 25 hodin či ročně *
Překontrolujte filtr motoru a předběžný čistič **
Každých 50 hodin či ročně *
Vyměňte motorový olej
Vyměňte olejový filtr
Ročně
Vyměňte vzduchový filtr
Vyměňte předčistící část
Každý rok navštivte prodejce pro následující
Překontrolujte tlumič a zachycovač jisker
Vyměňte svíčku
Vyměňte palivový filtr
Vyčistěte vzduchový chladící systém motoru

* Kterékoli nastane první

** Za prašných podmínek či v přítomnosti nečistot ve vzduchu čistěte častěji.

Prohlášení o emisích

Údržba, výměny či náhrady zařízení a systémů ke kontrole emisí mohou být provedeny jakýmkoli servisem či jednotlivcem. Abyste však obdrželi servis kontrol emisí zdarma, práce musí být provedena pracovištěm autorizovaným prodejcem.

Překontrolujte tlak pneumatik

Pneumatiky je nutno pravidelně kontrolovat k zajištění optimální trakce a zajištění nejlepšího sekání (viz Obrázek 3).

POZNÁMKA: Tyto tlaky se mohou malinko lišit od maximálního nahuštění na straně pneumatik.

VAROVÁNÍ

Neplánované jiskření může vést k požáru nebo k elektrickému šoku.

Neplánované spuštění může vést k zamotání, amputacím či poraněním.

Před prováděním úprav či oprav:

- Odpojte drát svíček a uložte ho pryč od svíček.
- Odpojte baterii z negativního pólu (pouze motory s elektrickým startérem).
- Vždy používejte správné nástroje.
- Ke zvýšení rychlosti neměňte pružiny, spojení či jiné části.
- Náhradní díly musí být stejné a namontované do stejné polohy, jako původní část. Jiné součástky nemusí stejně dobře fungovat, mohou poškodit jednotku či vést k poranění.
- Do kola pohonu nenarážejte s kladivem či tvrdými předměty, za provozu by mohlo dojít k jeho rozbití.

Not for Reproduction

Překontrolujte dobu zastavení nože sekačky

Nože sekačky a hnací řemen sekačky se musí zcela zastavit do pěti sekund po přesunu spínače PTO do vypnuté polohy.

1. S traktorem v neutrálu deaktivujte funkci PTO a s obsluhou na sedačce nastartujte motor.
2. Aktivujte funkci PTO a vyčkejte několik sekund. Deaktivujte funkci PTO.
3. Jestliže se hnací řemen sekačky nezastaví do pěti sekund, kontaktujte autorizovaného prodejce výrobků.

Údržba baterie

VAROVÁNÍ
Při odstraňování či montáži kabelů baterie, NEJDŘÍVE odpojte negativní kabel a připojte ho jako POSLEDNÍ. Jestliže to není provedeno v tomto pořadí, pozitivní pól může být zkracován k rámu s pomocí nástroje.

VAROVÁNÍ
Uložení baterie, póly a přidružené doplňky obsahují olovo a složky olova, chemické látky, o kterých je Kalifornii známo, že způsobují rakovinu a defekty plodů a jiné reproduktivní škody. Po zacházení si myjte ruce.

Čištění baterie a kabelů

1. Sedačku vytáhněte nahoru k přístupu k baterii a kabelům.
2. Vyndejte šrouby (**A**, Obrázek 11) a baterii držte směrem dolů (**B**).
3. Baterii (**C**) posuňte uvnitř krabičky na baterii (**D**) směrem dopředu.
4. Odstraňte hardware (**E**) a pak z baterie odpojte negativní kabel (**F**).
5. Odstraňte hardware (**G**) a pak z baterie odpojte pozitivní kabel (**H**).
6. Baterii vyndejte a umístěte ji na rovný povrch.
7. Nádobu na baterii vyčistěte s roztokem zažívací sody a vody.
8. Póly baterie a konce kabelu vyčistěte drátěným kartáčem a čističem na póly baterie.
9. Znovu připojte kabely baterie, nejdříve pozitivní a pak negativní.
10. Baterii umístěte uvnitř krabice na baterii. Upevněte ji s pomocí šroubů.
11. Zatlačte dolů sedačku.

Nabíjení baterie

VAROVÁNÍ
Otevřený plamen a jiskry udržujte mimo dosah baterie, protože plyny, které z ní vycházejí, jsou vysoce výbušné. Při nabíjení baterii dobře větrejte.

Mrtvá baterie či baterie, která je příliš slabá k nastartování motoru, může vést k poškození nabíjení či jiných elektrických součástek. Jestliže máte jakékoli pochybnosti o příčinách tohoto problému, kontaktujte vašeho prodejce. Jestliže baterii potřebujete vyměnit, postupujte podle části ***Čištění baterie a kabelů***.

K nabití baterie postupujte podle pokynů uvedených výrobcem nabíječky baterií a podle varování zahrnutých v části ***Bezpečnost obsluhy*** v tomto návodu. Baterii nabíjejte do té doby, až bude plná. Nenabíjejte rychleji než při 10 ampérech.

Jestliže potřebujete vyměnit baterii, postupujte podle kroků 1-6 a 9-11 v části ***Čištění baterie a kabelů.***

Výměna oleje

Použitý olej je nebezpečný odpad a je nutná jeho řádná likvidace. Nelikvidujte s domácím odpadem. Pro bezpečnou likvidaci či recyklování kontaktujte vaši místní správu, servisní středisko či prodejce.

Vyprázdněte olej

1. S vypnutým ale stále teplým motorem odpojte drát svíčky (**D**, Obrázek 4) a udržujte ho mimo svíčku.
2. Vyndejte měrku (**A**).
3. Vyndejte zátku na olej, jak je to zobrazeno na Obrázku 12. Olej vypusťte do schválené nádoby.
4. Po vypuštění oleje zátku vložte zpět a utáhněte.

Not for production

Výměna olejového filtru

Vhodnou dobu mezi výměnami naleznete v ***tabulce Údržby.***

1. Z motoru odstraňte olej. Viz část ***Odstranění oleje***.
2. Vyndejte olejový filtr (**A**, Obrázek 13) a řádně ho zlikvidujte.
3. Před instalací nového olejového filtru lehce namažte těsnění olejového filtru s čerstvým a čistým olejem.
4. Ručně namontujte olejový filtr do té doby, až se bude dotýkat adaptéru olejového filtru, pak ho utáhněte o 1/2 až 3/4 otočení.
5. Přidejte olej. Viz část ***Přidání oleje***.
6. Nastartujte motor a nechte ho běžet. Po zahřátí motoru hledejte stopy úniku oleje.
7. Zastavte motor a překontrolujte množství oleje. Měl by být na značce PLNÝ na měrce.

Přidání oleje

- Motor umístěte na rovinu.
- Plochu pro plnění oleje vyčistěte.
- Kapacity na olej, viz část ***Technické údaje***.

1. Vyndejte měrku (**A**, Obrázek 4) a očistěte s čistým hadrem.
2. Pomalu přidejte motorový olej k doplnění (**C**). **Nepřeplňujte.** Po přidání oleje vyčkejte jednu minutu a pak zkontrolujte množství oleje.
3. Vložte a utáhněte měrku.
4. Měrku vyndejte a překontrolujte množství oleje. Měl by být na značce PLNÝ (**B**) na měrce.
5. Vložte a utáhněte měrku.

Servis vzduchového filtru

VAROVÁNÍ

Palivo a jeho páry jsou velice hořlavé a výbušné. Oheň či exploze mohou způsobit vážné popáleniny nebo smrt.

- Motor nikdy nespouštějte s odstraněným vzduchovým čističem či filtrem.

POZOR: K čistění filtru nepoužívejte stlačený vzduch či ředidla. Stlačený vzduch může poškodit filtr a ředidla ho mohou rozpustit.

1. Sundejte upevnění (**A**, Obrázek 14) a kryt vzduchového filtru (**B**).
2. K odstranění filtru (**C**) zvedněte konec filtru a pak filtr vytáhněte ze vstupu (**D**).
3. K uvolnění nečistot filtrem opatrně poklepejte na tvrdém povrchu. Jestliže je filtr nadměrně špinavý, vyměňte ho za nový filtr.
4. Předčistící část čistěte v čistící látce s vodou. Pak ji ponechte na vzduchu vyschnout. Předčistící část nemažte.
5. Suché předčistící zařízení přimontujte k filtru.
6. Filtr namontujte na vstup. Konec filtru zatlačte do základny, jako je to na obrázku. Ujistěte se, že filtr se hodí na základnu.
7. Namontujte kryt vzduchového filtru a upevněte.

Not for Reproduction

Mytí podlahy sekačky

POZNÁMKA: Mycí otvor vám umožňuje připojení typické zahradní hadice k sekačce k odstranění trávy a odpadu z její spodní části. To zajistí řádný a bezpečný provoz sekačky.

VAROVÁNÍ
Před spuštěním sekačky se ujistěte, že hadička je řádně připojena a není v kontaktu s noži. Když sekačka běží a nože jsou aktivní, osoba čistící podlahu musí být v provozní poloze, nesmí jít o náhodnou osobu. Nedodržení těchto bezpečnostních opatření může vést k vážnému poranění či smrti.

1. Traktor postavte na rovný povrch.
2. Připojte rychlé odpojení (není zahrnuto) (**A**, Obrázek 15) k zahradní hadici (**B**) a čistící port (**C**) připojte k obou stranám podlahy.
3. Pusťte vodu k odstranění trávy a odpadu ze spodní strany podlahy.
4. Sekačku zapněte a umístěte na nejvyšší sekací polohu.
5. Zastavte motor (viz ***Zastavení traktoru a motoru***).
6. Sundejte zahradní hadici, po dokončení ji rychle odpojte z mycího otvoru.
7. Opakujte pro mycí otvor na druhé straně.

Skladování

VAROVÁNÍ
Jednotku (s palivem) nikdy neskladujte v uzavřených špatně větraných prostorech. Výpary paliva mohou cestovat ke zdrojům vzplanutí (jako jsou pece, ohřívače vody, atd.) a způsobit explozi. Výpary paliva jsou také toxické pro lidi a zvířata.

Při skladování paliva či zařízení s palivem v nádrži

- Skladujte odděleně od kamen, trub, ohřívačů vody či jiných zařízení, která mají pilotní světlo nebo jiný zdroj vznětu, protože by mohlo dojít ke vznícení palivových plynů.

Zařízení

Deaktivujte PTO, zapněte parkovací brzdu a vyndejte klíč.

Vyndáním baterie se prodlouží její životnost. Uložte na chladném suchém místě a plně nabijte asi jednou za měsíc. Jestliže je baterie ponechána v jednotce, odpojte negativní kabel.

Palivový systém

Jestliže je palivo skladováno po dobu delší 30 dnů, může se zkazit. Zkažené palivo vede ke sraženinám kyselin a gumy v palivovém systému či v nezbytných částech karburátoru. Abyste palivo udržovali čerstvé, používejte pokročilé ošetření paliva a stabilizátor Briggs & Stratton®, které jsou dostupné z prodejních míst originálních součástek Briggs & Stratton.

U motorů s palivovou zátkou FRESH START® používejte produkt Briggs & Stratton FRESH START®, který je k dispozici v kazetě na kapání koncentrátu.

Jestliže je do paliva přidán stabilizátor v souladu s pokyny, není potřeba benzín vypouštět. Motor zapněte po dobu 2 minut, aby stabilizátor před uložením mohl obíhat palivovým systémem.

Motorový olej

Motorový olej vyměňte, zatímco je motor stále teplý. Viz ***Výměna oleje***.

Před startováním jednotky po skladování:

- Překontrolujte množství všech kapalin. Překontrolujte všechny položky, které si vyžadují údržbu.
- Vykonejte doporučené kontroly a postupy uvedené v návodu.
- Před použitím ponechte motoru několik minut, aby se ohřál.

Not for Reproduction

Řešení problémů

Řešení problémů pro traktor

PROBLÉM	ZKONTROLUJTE	ŘEŠENÍ
Motor se neotáčí či nestartuje.	Není stisknut pedál brzdy.	Plně stiskněte pedál brzdy.
	Spínač PTO (elektrická spojka) je v ZAPNUTÉ poloze.	Dejte ho do VYPNUTÉ polohy.
	Je aktivována regulace rychlosti jízdy.	Knoflík přeneste do polohy NEUTRÁL/VYPNUT.
	Došlo palivo.	Jestliže je motor horký, nechte ho vychladnout a pak natankujte nádrž.
	Motor je zalitý.	Deaktivujte sytič.
	Přepálená pojistka.	Kontaktujte autorizovaného prodejce.
	Póly baterie si vyžadují čištění.	Viz část ***Čištění baterie a kabelů***.
	Baterie je vybitá či mrtvá.	Baterii znovu nabijte či vyměňte.
	Elektrická instalace je volná či rozbitá.	Zrakem překontrolujte elektrickou instalaci. Jestliže jsou některé dráty poškozené, kontaktujte autorizovaného prodejce.
	Porucha elektromagnetu či startéru.	Kontaktujte autorizovaného prodejce.
	Porucha spínače bezpečnostního zámku.	Kontaktujte autorizovaného prodejce.
	Voda v palivu.	Kontaktujte autorizovaného prodejce.
	Palivo je staré či zvětralé.	Kontaktujte autorizovaného prodejce.
Obtížné startování motoru či problémy s funkcí motoru.	Směs paliva je příliš bohatá.	Vyčistěte vzduchový filtr.
	Motor má jiný problém.	Kontaktujte autorizovaného prodejce.
Motor rachotí.	Nedostatečné množství oleje.	Podle potřeby překontrolujte/přidejte olej.
	Použití nesprávného druhu oleje.	Viz ***Tabulka doporučeného oleje***.
Nadměrná spotřeba oleje.	Motor je při běhu příliš horký.	Kontaktujte autorizovaného prodejce.
	Použití nesprávného druhu oleje.	Viz ***Tabulka doporučeného oleje***.
	Příliš mnoho oleje ve skříni zalomené hřídele.	Vypusťte nadbytečný olej.
Výfuk motoru je černý.	Špinavý vzduchový filtr.	Viz část ***Servis vzduchového filtru***.
	Sytič je zavřený.	Otevřete sytič.
Motor běží, ale traktor nejede.	Nejsou stisknuty pedály ovládání pozemní rychlosti.	Stiskněte pedály.
	Páka uvolnění převodovky je v poloze TLAČIT.	Přeneste ji do polohy ŘÍDIT.
	Je zapnutá parkovací brzda.	Vypněte parkovací brzdu.
	Řemen pohonu trakce je rozbit či padá.	Kontaktujte autorizovaného prodejce.

Řešení problémů pro traktor (pokračování)

PROBLÉM	ZKONTROLUJTE	ŘEŠENÍ
Brzda nedrží.	Vnitřní část brzdy je opotřebovaná.	Kontaktujte autorizovaného prodejce.
Traktor se obtížně řídí či ovládá.	Je rozbité spojení řízení.	Kontaktujte autorizovaného prodejce.
	Nesprávné nahuštění pneumatik.	Prostudujte si část ***Kontrola tlaku pneumatik***.
	Ložiska předního kola jsou suchá.	Kontaktujte autorizovaného prodejce.

Řešení problémů pro sekačku

PROBLÉM	ZKONTROLUJTE	ŘEŠENÍ
Sekačka se nezvedne.	Spojení zvedání není řádně připojeno či je poškozeno.	Kontaktujte autorizovaného prodejce.
Sekání je nerovnoměrné.	Sekačka není řádně vyrovnána.	Kontaktujte autorizovaného prodejce.
	Nože jsou poškozeny.	Kontaktujte autorizovaného prodejce.
	Pneumatiky traktoru nejsou řádně nahuštěny.	Prostudujte si část ***Kontrola tlaku pneumatik.***
Výsledky sekání nejsou uspořádané.	Rychlost motoru je příliš nízká.	Nastavte plný plyn.
	Pozemní rychlost je příliš vysoká.	Zpomalte.
	Nože potřebují nabrousit.	Kontaktujte autorizovaného prodejce.
	Sekačka má jiný problém.	Kontaktujte autorizovaného prodejce.
S připevněnou sekačkou dojde k častějšímu zhasínání motoru.	Rychlost motoru je příliš nízká.	Nastavte plný plyn.
	Pozemní rychlost je příliš vysoká.	Zpomalte.
	Špinavý či ucpaný vzduchový filtr.	Viz část ***Servis vzduchového filtru***.
	Výška sekání je nastavena příliš nízko.	V prvním kole sekejte vysokou trávu na nejvyšším nastavení sekání.
	Motor není zahřátý na provozní teplotu.	Motor nechte několik minut běžet k zahřátí.
	Startování sekačky ve vysoké trávě.	Sekačku startujte na čisté ploše.
	Nádoba na trávu se dobře nezavírá.	Nádobu zavřete, až dojde k aktivaci uchycení. Jestliže se stále řádně nezavírá, kontaktujte autorizovaného prodejce.
Nadměrné vibrace sekačky.	Sekačka má jiný problém.	Kontaktujte autorizovaného prodejce.
Motor běží a traktor jede, ale sekačka nefunguje.	Funkce PTO je vyřazená.	Aktivujte funkci PTO.
	Sekačka má jiný problém.	Kontaktujte autorizovaného prodejce.
Alarm nádoby na trávu nezní, i když je nádoba plná.	Hromadění trávy kolem páky.	Vyčistěte plochu kolem páky.
	Alarm má jiný problém.	Kontaktujte autorizovaného prodejce.

Technické údaje

MOTOR

Briggs & Stratton

Model	**Intek Series™ 4175 OHV**
Obsah válců	500 cc (30,5 kub palců)
Elektrický systém	Baterie: 12 V, 190 CCA
	Alternátor: 9 amp
Kapacita na olej	1,4 L (48 oz)
Mezera svíčky	0,76 mm (0,030 palce)
Točivý moment svíčky	20 Nm (180 in-lbs)

Model	**Intek Series™ 7180 OHV**
Obsah válců	656 cc (40,03 kub palců)
Elektrický systém	Baterie: 12 V, 190 CCA
	Alternátor: 9 amp reg.
Kapacita na olej	1,9 L (64 oz)
Mezera svíčky	0,76 mm (0,030 palce)
Točivý moment svíčky	20 Nm (180 in-lbs)

Model	**Intek Series™ 7220 OHV**
Obsah válců	656 cc (40,03 kub palců)
Elektrický systém	Baterie: 12 V, 190 CCA
	Alternátor: 9 amp reg.
Kapacita na olej	1,9 L (64 oz)
Mezera svíčky	0,76 mm (0,030 palce)
Točivý moment svíčky	20 Nm (180 in-lbs)

Model	**Professional Series™ OHV**
Obsah válců	724 cc (44,18 kub palců)
Elektrický systém	Baterie: 12 V, 190 CCA
	Alternátor: 9 amp reg.
Kapacita na olej	1,9 L (64 oz)
Mezera svíčky	0,76 mm (0,030 palce)
Točivý moment svíčky	20 Nm (180 in-lbs)

PODVOZEK

Kapacita nádrže	6,0 L (1,5 gal)
Přední kola	Velikost pneumatik: 15 x 6,0
	Inflační tlak: 14 psi (0,96 bar)
Zadní kola	Velikost pneumatik: 20 x 8,0
	Inflační tlak: 10 psi (0,68 bar)

PŘEVODOVKA

Typ	Hydrostatická hydro rychlost
Motorový olej	Syntetický 5W30
Rychlosti	Vpřed: 0-9,0 km/h (0-5,6 mílí za hodinu)
@ 3400 rpm	Zpět: 0-4,5 km/h (0-2,8 mílí za hodinu)
Trvalý točivý výkon	233 Nm (172 stop-libru)
Výkon	

SEKAČKA

Šíře sekání	96,5 cm (38”)
	106,7 cm (42")
Počet nožů	2
Základna	Zadní výstup
Sekací výška	2,5-8,9 cm (1,0-3,5")
Sekací polohy	6

Not for Reproduction

Jmenovitý výkon

Hrubý jmenovitý výkon jednotlivých modelů s benzinovými motory je označen v souladu s kódem J1940 SAE (společnost automobilových inženýrů) pro hodnocení výkonu a točivého momentu malých motorů a hodnocení je v souladu s normou SAE J1995. Hodnoty točivého momentu byly u motorů s označením „rpm“ na štítku získány při 2600 ot./min a při 3060 ot./min u ostatních motorů, hodnoty HP byly získány při 3600 ot./min. Hrubé výkonové křivky naleznete na stránce www.BRIGGSandSTRATTON.COM. Hodnoty čistého výkonu jsou získány s namontovaným výfukem a čističem vzduchu, zatímco hrubá hodnota je bez připojení těchto částí. Skutečný hrubý výkon motoru bude nižší než čistý výkon motoru, mimo jiné na něj budou mít vliv okolní podmínky a drobné rozdíly mezi jednotlivými motory. S ohledem na širokou řadu produktů, v nichž jsou motory využívány, nemusí benzinové motory dosáhnout stanoveného hrubého výkonu, jsou-li používány jako součást přístroje. Tento rozdíl je výsledkem celé řady faktorů včetně, ale bez omezení na, dalších částí motoru (čistič vzduchu, výfuk, nabíjení, chlazení, karburátor, palivová pumpa, atd.), aplikace omezení, okolních podmínek (teplota, vlhkost, nadmořská výška) a rozdílů mezi jednotlivými motory. Vzhledem k omezením výroby a kapacity může společnost Briggs & Stratton motor nahradit silnějším motorem stejné série.

Součástky a doplňky

K získání podrobností kontaktujte autorizovaného prodejce.

SPOLEČNOST BRIGGS & STRATTON ZÁRUČNÍ PODMÍNKY MOTORŮ / VÝROBKŮ duben 2012

OMEZENÁ ZÁRUKA

Společnost Briggs & Stratton se zavazuje, že během níže uvedené záruční doby zdarma opraví nebo vymění jakoukoli část, která vykazuje vadu materiálu, provedení či obojí. Za přepravní náklady spojené s přepravou výrobku k opravě či náhradě při uplatnění záruky je zodpovědný zákazník. Tato záruka je platná pro stanovená časová období a podléhá níže uvedeným podmínkám. Záruční servis zajišťují vám nejbližší autorizovaní dealeři, které naleznete podle naší mapy dealerů na webové stránce **murray.com**. Kupující se musí obrátit na autorizovaného dealera, kterému poté umožní daný produkt důkladně prohlédnout a zkontrolovat.
Neexistují jiné výslovné záruky. Předpokládané záruky, včetně záruky prodejnosti a vhodnosti pro konkrétní účel, jsou omezeny na dobu jednoho roku ode dne zakoupení, nebo na dobu povolenou zákonem. **Všechny ostatní předpokládané záruky jsou vyloučeny. Zodpovědnost za vedlejší či následné škody je vyloučena v zákonem povoleném rozsahu.** Některé státy a země nepovolují omezení toho, jak dlouho může předpokládaná záruka trvat, a některé státy nebo země nepovolují vyloučení nebo omezení vedlejších či následných škod, takže výše uvedená omezení či vyloučení nemusí ve vašem případě platit. Tato záruka vám dává specifická práva. Práva, která budete mít, se mohou lišit dle jednotlivých států a zemí**.****

ZÁRUČNÍ DOBA

Položka	Spotřebitelské použití	Komerční použití
Zařízení	3 roky	90 dní
Motor*	3 roky	90 dní
Baterie (kde existují)	1 rok	1 rok

***** Platí pouze pro motory Briggs & Stratton. Záruka na motory jiných výrobců než společnosti Briggs & Stratton je poskytována výrobcem motoru. Součásti související s emisemi jsou zahrnuty do emisního záručního prohlášení.
****** V Austrálii – na naše zboží se vztahují záruky, které nelze dle australského spotřebitelského práva vyloučit. V případě závažné poruchy výrobku máte nárok na jeho výměnu či na vrácení peněz. V případě jiné přiměřeně předvídatelné ztráty či újmy máte nárok na náhradu škody. Máte také nárok na opravu nebo výměnu zboží, které nemá přijatelnou kvalitu a vykazuje poruchu, jež není považována za závažnou. Záruční servis zajišťují vám nejbližší autorizovaní dealeři, které naleznete podle naší mapy dealerů na webové stránce BRIGGSandSTRATTON.com, nebo zavolejte na číslo 1300 274 447, zašlete e-mail na adresu salesenquires@briggsandstratton.com.au nebo se písemně obraťte na společnost Briggs & Stratton Australia Pty Ltd, 1 Moorebank Avenue, NSW, Australia, 2170.

Záruční lhůta začíná dnem zakoupení prvním soukromým nebo komerčním konečným uživatelem a pokračuje po dobu uvedenou výše v tabulce. „Soukromé použití“ znamená osobní použití v domácnosti soukromým uživatelem. „Komerční použití“ zahrnuje všechna ostatní použití, včetně použití pro komerční, výnosné a nájemné účely. Jestliže u výrobku jednou došlo ke komerčnímu použití, pro účely této záruky bude nadále považován za komerční použití.
Abyste obdrželi záruku na výrobky Briggs & Stratton, není nutná registrace záruky. Uschovejte si doklad o koupi. Jestliže při žádosti o záruční servis nedoložíte datum prvního zakoupení, pro určení záruční lhůty bude použito datum výroby produktu.

O NAŠÍ ZÁRUCE

Očekáváme vaše reklamace a je nám líto, že jste měli potíže. Záruční služby zajišťují pouze dealeři autorizovaní společností **Murray**. Většina reklamačních oprav probíhá bez problémů, někdy však nemusí být žádost o záruční služby vhodná. Tato záruka se týká pouze vad materiálu a provedení. Netýká se škod vzniklých nesprávným použitím nebo zneužitím, nevyhovující údržbou či opravou, normálním opotřebováním či starým nebo neschváleným palivem.
Nevhodné použití a zneužití – Řádné a vhodné použití tohoto výrobku je popsáno v Návodu k použití. Použití výrobku způsobem, který není popsán v Návodu k použití, či použití výrobku po jeho poškození ruší platnost záruky. Záruka je neplatná, jestliže bylo odstraněno či jakkoli pozměněno sériové číslo výrobku, jestliže výrobek nese známky nesprávného použití, jako například známky nárazu nebo vodní či chemické koroze.
Nevhodná údržba či oprava – Tento výrobek musí být udržován v souladu s postupy a plány v N ávodu k použití, k opravě či servisu se smí používat pouze originální součástky od firmy Briggs & Stratton nebo ekvivalentní.
Běžné opotřebení – Jako všechna mechanická zařízení podléhá i vaše jednotka opotřebení, i když bude řádně udržována. Záruka se nevztahuje na případy, kdy normální použití vedlo k vypršení životnosti výrobku nebo jeho části. Údržba a opotřebení částí, jako jsou filtry, kabely, nože či brzdicí destičky (motorové brzdicí destičky jsou kryty) není součástí záruky, jestliže je výsledkem samotného opotřebení, kromě případů, kdy došlo k opotřebení v důsledku vad materiálu či provedení.
Staré palivo – Aby tento výrobek řádně fungoval, používejte čerstvé palivo, které vyhovuje podmínkám uvedeným v Návodu k použití. Na poškození způsobené starým palivem (nedostatečné těsnění karburátoru, ucpané palivové hadičky, nepohyblivé ventily atd.) se nevztahuje záruka.
Další výjimky – Tato záruka se nevztahuje na škody způsobené nehodou, zneužitím, modifikací, úpravami, nevhodným servisem, mrazem nebo stárnutím produktů. Nevztahuje se ani na příslušenství nebo doplňky, které s tímto produktem nebyly původně dodány. Záruka neplatí ani v případě vybavení použitého k napájení místo síťového napájení nebo vybavení použitého v rámci záchrany života. Tato záruka se netýká selhání, která jsou výsledkem vyšší moci a jiných vlivů, které jsou mimo kontrolu výrobce.

Not for Reproduction

Not for
Reproduction

INHALT

Deckblatt 1
Abbildungen 3
Bedienersicherheit 8
Funktionen und Bedienelemente 16
Bedienung 19
Wartung 24
Fehlersuche und -behebung 28
Technische Daten 30
Garantie 31

Allgemeine Informationen

Vielen Dank für den Kauf dieses hochwertigen Aufsitzmähers. Wenn Sie das Produkt gemäß den Angaben in dieser Bedienungsanleitung bedienen und warten, wird es Ihnen viele Jahre lang zuverlässig nützliche Dienste leisten.

Dieses Handbuch beinhaltet Sicherheitshinweise, um Ihnen die Gefahren und Risiken im Zusammenhang mit Aufsitzmähern bewusst zu machen, und Ihnen zu vermitteln, wie man sie vermeidet. Dieser Aufsitzmäher ist ausschließlich zum Mähen von Rasenflächen und für keinen anderen Zweck gedacht. Es ist wichtig, dass Sie diese Bedienungsanleitung gründlich durchlesen und verstehen, bevor Sie die Maschine in Betrieb nehmen oder nutzen. **Bewahren Sie diese Original-Bedienungsanleitung zum späteren Nachschlagen auf.**

Produktdaten

Tragen Sie die Bezeichnung und Nummer Ihres Modells, die Herstellernummern und die Seriennummer des Motors in die vorgesehenen Felder ein, um ein späteres Auffinden zu erleichtern. Diese Nummern stehen auf den jeweiligen abgebildeten Teilen.

Sie MÜSSEN über diese Angaben verfügen, um Ersatzteile, Serviceleistungen oder Informationen vom zugelassenen Fachhändler zu erhalten.

PRODUKTDATEN	
Modellbezeichnung, Name/ Nummer	
Herstellernummer des Produkts	Seriennummer des Produkts
Herstellernummer des Mähwerks	Seriennummer des Mähwerks
Händlername	Kaufdatum
MOTORANGABEN	
Motorhersteller	Motormodell
Motortyp/ Spezif.	Motorkennzeichen/ Seriennummer

Die illustrierte Teileliste zu dieser Maschine kann von **murray.com** heruntergeladen werden. Bitte geben Sie das Modell und die Seriennummer bei der Bestellung von Ersatzteilen an.

CE-Zeichen

A. Identifikationsnummer des Herstellers
B. Seriennummer des Herstellers
C. Name und Adresse des Herstellers
D. Maximale Motorendrehzahl in Umdrehungen pro Minute
E. Nutzleistung in Kilowatt
F. Gewicht des Geräts in Kilogramm
G. CE-Konformitätslogo
H. Baujahr
I. Gwährte Schalleistung in Dezibel

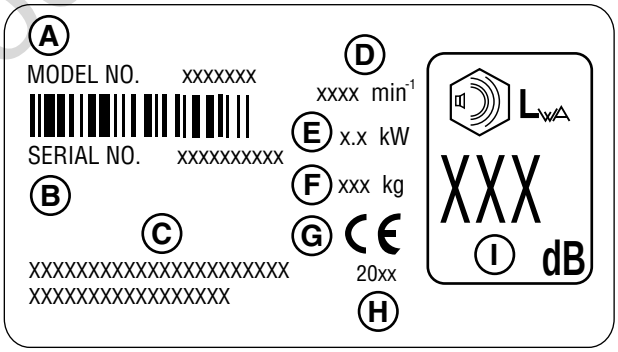

"**Unsicherheit der Vibrationsmessung** – Die Maschinenvibration wurde mit Verfahren und Methoden aufgezeichnet, die in den entsprechenden, zum Zeitpunkt der Fertigung gültigen internationalen Standards beschrieben waren. Die Messunsicherheiten können zu einer Abweichung von bis zu 5 % von dem Wert führen, der in der Konformitätserklärung veröffentlicht wurde."

Bedienersicherheit

Wichtige Sicherheitshinweise

BEWAHREN SIE DIESE BEDIENUNGSANLEITUNG GUT AUF - Diese Bedienungsanleitung enthält wichtige Anleitungen, die bei der Erstinbetriebnahme, der Bedienung und Wartung der Maschine zu befolgen sind. **Bewahren Sie diese Original-Bedienungsanleitung zum späteren Nachschlagen auf.**

Warnsymbole und deren Bedeutung

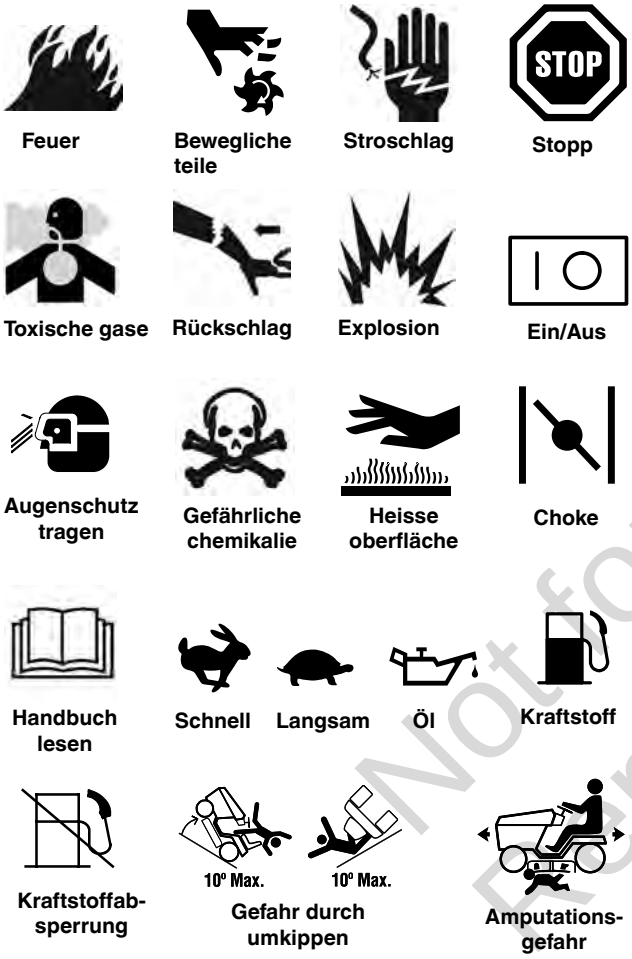

Das Warnsymbol wird zur Kennzeichnung von Sicherheitshinweisen über Gefahren verwendet, die Personenschäden verursachen können. Ein Signalwort (GEFAHR, WARNUNG oder VORSICHT) wird zusammen mit dem Warnsymbol verwendet, um die Wahrscheinlichkeit und den potenziellen Schweregrad von Verletzungen anzuzeigen. Außerdem kann ein Gefahrensymbol verwendet werden, um die Art der Gefahr darzustellen.

GEFAHR weist auf eine Gefahr hin, die zum Tod oder zu schweren Verletzungen führt, wenn sie nicht vermieden wird.

WARNUNG weist auf eine Gefahr hin, die zum Tod oder zu schweren Verletzungen führen könnte, wenn sie nicht vermieden wird.

VORSICHT weist auf eine Gefahr hin, die zu leichten bis mittelschweren Verletzungen führen könnte, wenn sie nicht vermieden wird.

ACHTUNG weist auf eine Situation hin, die zu einer **Beschädigung des Produkts führen könnte**.

WARNUNG
Gemäß den Erkenntnissen des Staates Kalifornien enthalten die Motorabgase dieses Produkts Chemikalien, die Krebs oder Geburtsfehler verursachen oder die Fortpflanzungsfähigkeit beeinträchtigen können.

WARNUNG
Gemäß den Erkenntnissen des Staates Kalifornien enthalten bestimmte Bestandteile und Zubehörteile des Produkts Chemikalien, die Krebs oder Geburtsfehler verursachen oder die Fortpflanzungsfähigkeit beeinträchtigen können. Waschen Sie sich nach der Bedienung die Hände.

WARNUNG
Die Batteriepole, Anschlüsse und entsprechende Zubehörteile enthalten Blei und Bleikomponenten - Chemikalien, die gemäß den Erkenntnissen des Staates Kalifornien Krebs oder Geburtsfehler verursachen oder die Fortpflanzungsfähigkeit beeinträchtigen können. Waschen Sie sich nach der Bedienung die Hände.

WARNUNG
Ein laufender Motor erzeugt Kohlenmonoxid, ein geruchloses, farbloses und giftiges Gas.
Das Einatmen von Kohlenmonoxid kann Kopfschmerzen, Müdigkeit, Benommenheit, Übelkeit, Erbrechen, Verwirrung, epileptische Anfälle, Ohnmacht verursachen oder zum Tod führen.
- Die Maschine darf NUR im Freien verwendet werden.
- Es ist sicherzustellen, dass keine Abgase durch Fenster, Türen, Lüftungsöffnungen oder andere Öffnungen in geschlossene Räume gelangen.

WARNUNG
Laufende Motoren erzeugen Wärme. Teile des Motors, besonders der Schalldämpfer, können sehr heiß werden.
Bei Berührung kann es zu schweren Verbrennungen kommen.
Brennbare Fremdkörper wie Laub, Gras, Zweige usw. können sich entzünden.
- Schalldämpfer, Zylinder und Kühlrippen vor dem Berühren abkühlen lassen.
- Fremdkörperansammlungen vom Schalldämpfer- und Zylinderbereich entfernen.
- Der Einsatz des Motors auf Wald-, Busch- oder Grasland verstößt gegen das kalifornische Gesetz (public resource code, section 4442), wenn die Auspuffanlage nicht mit einem vorgeschriebenen betriebsfähigen Funkenfänger ausgestattet ist. Andere Staaten oder Bundesgerichtsbar keiten können ähnliche Gesetze besitzen. Kontaktieren Sie den Originalhersteller oder Händler, um einen passenden Funkenfänger für die an diesem Motor installierte Auspuffanlage zu beziehen.

Not for Reproduction

Bediensicherheit

Die Sicherheit eines Geräts mit Kraftantrieb hängt wesentlich vom Bediener ab. Wird es falsch verwendet oder nicht ordnungsgemäß gewartet, kann es gefährlich sein! Denken Sie daran, dass Sie für Ihre eigene Sicherheit und die Ihrer Mitmenschen verantwortlich sind. Handeln Sie nach Ihrem gesunden Menschenverstand und überlegen Sie sich genau, was Sie tun. Wenn Sie sich nicht sicher sind, ob Sie die Aufgabe mit der gewählten Maschine sicher durchzuführen können, fragen Sie einen Fachmann. Wenden Sie sich an Ihren Fachhändler vor Ort.

Lesen Sie das Handbuch

Die Bedienungsanleitung beinhaltet wichtige Sicherheitsinformationen, die Sie VOR sowie WÄHREND des Betriebs Ihrer Maschine beachten müssen.
Sie beschreibt Methoden zur sicheren Bedienung, erläutert die Funktionen und Bedienelemente des Produkts und gibt Anleitungen zur Wartung, damit Sie das Beste aus Ihrer Investition herausholen können. Lesen Sie alle Sicherheitsregeln und -informationen auf den folgenden Seiten sorgfältig durch. Lesen Sie außerdem den Abschnitt ***Bedienung*** vollständig durch.

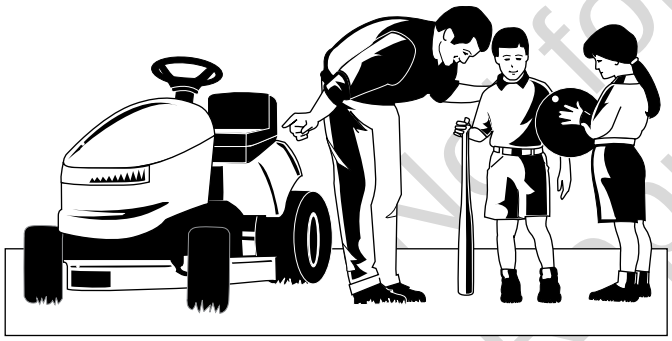

Not for Reproduction

Kinder

Kinder können Opfer von tragischen Unfällen werden. Lassen Sie nicht zu, dass sie sich in der Nähe des Arbeitsbereiches aufhalten. Kinder werden oft von Rasenmähern und vom Rasenmähen magisch angezogen. Gehen Sie niemals davon aus, dass Kinder dort bleiben, wo Sie sie zuletzt gesehen haben. Wenn die Gefahr besteht, dass Kinder in Ihren Mähbereich laufen, lassen Sie sie durch einen verantwortungsbewussten Erwachsenen beaufsichtigen.

LASSEN SIE KINDER NICHT AUF DEM RASENMÄHER MITFAHREN! Dies ermutigt sie auch in Zukunft sich in der Nähe der laufenden Maschine aufzuhalten. Dabei könnten sie sich schwer verletzen. In einem Moment, in dem Sie es nicht erwarten, könnten sie sich dann der Maschine nähern und überfahren werden.

Rückwärts fahren

Mähen Sie nie rückwärts, sofern es nicht unbedingt notwendig ist. Schauen Sie immer nach unten und nach hinten, bevor und während Sie rückwärts fahren, auch wenn die Mähmesser ausgerückt sind.

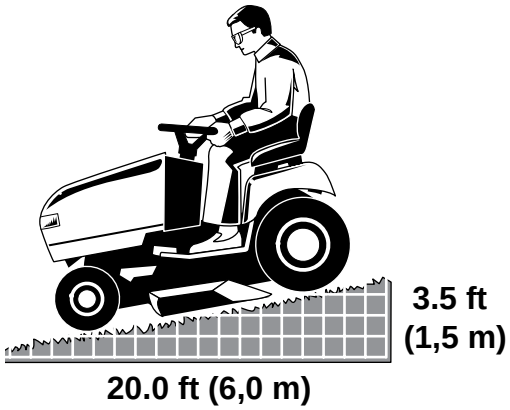

Arbeit auf geneigten Flächen

Sie könnten schwer verletzt oder sogar getötet werden, wenn Sie mit einem Aufsitzmäher an zu steilen Hängen mähen. Wenn Sie einen Aufsitzmäher an einem Hang verwenden, der zu steil ist oder an dem Sie keine ausreichende Bodenhaftung besitzen, können Sie die Kontrolle über das Gerät verlieren und sich überschlagen.

Als Faustregel gilt, mit der Maschine keine Hänge zu befahren, an denen Sie (im Zweiradantriebmodus) nicht zurücksetzen können. Nicht an Hängen mit einem Gefälle von mehr als 106,68 cm (3,5 Fuß) Steigung über eine Länge von 609,60 cm (20 Fuß) arbeiten. Fahren Sie Steigungen immer senkrecht hoch und runter: Fahren Sie niemals quer zum Hang.

Die zu befahrende Oberfläche hat einen erheblichen Einfluss auf Stabilität und Kontrolle. Feuchtes Gras oder ein vereister Boden kann Ihre Kontrolle über das Gerät stark beeinträchtigen.

Wenn Sie unsicher sind, die Maschine an einem Hang zu betreiben, unterlassen Sie dies. Gehen Sie kein Risiko ein.

Bewegliche Teile

Diese Maschine verfügt über viele bewegliche Teile, die Sie oder andere Personen verletzen können. Wenn Sie jedoch ordnungsgemäß Ihren Platz im Sitz eingenommen haben und alle Regeln in dieser Bedienungsanleitung befolgen, ist dieses Gerät sicher zu bedienen.

Im Mähwerk befinden sich rotierende Messer, die Hände oder Füße abtrennen können. Lassen Sie niemanden in die Nähe der laufenden Maschine!

Um Ihnen, der Bedienperson, dabei zu helfen dieses Gerät sicher zu verwenden, ist es mit einem Sicherheitssystem versehen, dass die Anwesenheit einer Bedienperson kontrolliert. Versuchen Sie NICHT, das System zu ändern oder zu umgehen. Suchen Sie sofort Ihren Händler auf, wenn das System nicht alle Sicherheitsverriegelungstests in diesem Handbuch besteht.

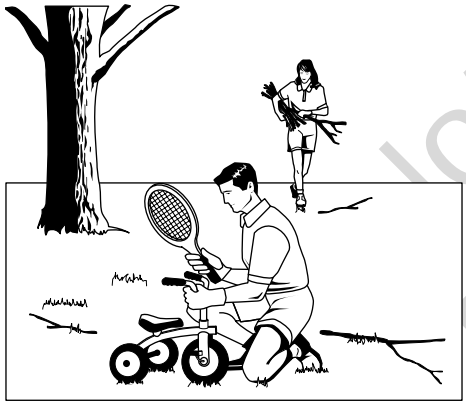

Gefahr durch schleudernde Gegenstände

Diese Maschine verfügt über sich drehende Mähmesser. Diese Messer können Fremdkörper aufnehmen und auswerfen, so dass eine Person in der Nähe ernsthaft verletzt werden könnte. Reinigen Sie die Rasenfläche, bevor Sie mit dem Mähen beginnen.

Die Maschine darf nicht bedient werden, wenn die Grasfangeinrichtung oder der Auswurfschutz (Leitblech) nicht ordnungsgemäß angebracht wurden.

Lassen Sie niemanden in die Nähe des Mähbereichs während die Maschine läuft! Falls jemand den Bereich betritt, schalten Sie die Maschine sofort aus, bis die Person sich wieder entfernt hat.

Kraftstoff und Wartung

Benzin ist extrem leicht entflammbar. Seine Dämpfe sind ebenfalls extrem entflammbar und können zu entfernten Zündquellen schweben. Benzin darf nur als Kraftstoff verwendet werden, nicht als Lösungs- oder Reinigungsmittel. Kraftstoff sollte nie an einem Ort gelagert werden, wo sich seine Dämpfe anstauen oder sich zu einer Zündquelle wie einer Kontrolllampe bewegen können. Kraftstoff gehört in einen zugelassenen, versiegelten Kunststoffkanister oder in den Kraftstofftank des Aufsitzmähers, wobei darauf zu achten ist, dass der Tankdeckel sicher verschlossen ist. Verschütteter Kraftstoff muss sofort entfernt werden.

Eine ordnungsgemäße Wartung ist für die Sicherheit und Leistung Ihres Gerätes wichtig. Führen Sie die in diesem Handbuch aufgelisteten Wartungsverfahren sowie regelmäßige Überprüfungen des Sicherheitssystems durch.

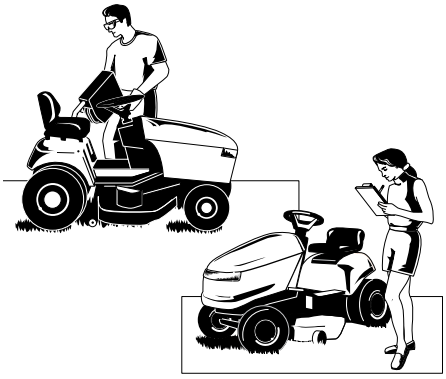

Not for reproduction

Lesen Sie sich diese Sicherheitsregeln durch, und befolgen Sie sie strikt. Bei Nichtbeachtung dieser Regeln besteht die Gefahr, dass Sie die Kontrolle über das Gerät verlieren. Dies kann Ihnen oder anderen Personen schwere Verletzungen bis hin zur Todesfolge zufügen. **Durch das Mähwerk können Hände und Füße abgeschnitten und Objekte umher geschleudert werden.** Das Dreieck im Text hebt wichtige Sicherheits warnungen hervor, die unbedingt befolgt werden müssen.

ALLGEMEINER BETRIEB

1. Lesen, verstehen und befolgen Sie alle Anweisungen im Handbuch und am Gerät, bevor Sie dieses bedienen.
2. Halten Sie Hände und Füße fern von rotierenden Teilen und der Unterseite der Maschine. Halten Sie sich immer von der Auswurföffnung fern.
3. Erlauben Sie nur verantwortungsbewussten Erwachsenen, die mit den Anleitungen vertraut sind, das Gerät zu bedienen (örtliche Vorschriften können eine Altersbeschränkung des Bedieners vorschreiben).
4. Halten Sie den Bereich von frei Objekten, wie Steinen, Spielzeug, Kabel, die aufgenommen werden und durch das/die Messer weggeschleudert werden könnten.
5. Vor dem Mähen ist sicher zu stellen, dass sich im Bereich keine Personen befinden. Halten Sie die Maschine an, wenn jemand den Bereich betritt.
6. Nehmen Sie niemals Mitfahrer mit.
7. Mähen Sie nie rückwärts, sofern es nicht unbedingt notwendig ist. Schauen Sie immer nach unten und nach hinten, bevor und während Sie rückwärts fahren.
8. Richten Sie das Auswurfmaterial nie direkt auf Personen. Vermeiden Sie das Auswerfen von Material gegen Wände oder Hindernisse. Das Material könnte gegen die Bedienperson zurückgeschleudert werden. Stoppen Sie das/die Messer, wenn Sie Kiesflächen überqueren.
9. Nehmen Sie die Maschine nicht in Betrieb, ohne den vollständigen Grasfänger, Auswurfschutz (Leitblech) oder andere Sicherheitseinrichtungen angebracht zu haben.
10. Verlangsamen Sie die Fahrt, bevor Sie wenden.
11. Lassen Sie die laufende Maschine niemals unbeaufsichtigt. Rücken Sie stets die Messerantriebswelle (PTO) aus, ziehen Sie die Parkbremse an, stellen Sie den Motor ab und ziehen Sie die Schlüssel ab, bevor Sie absteigen.
12. Rücken Sie die Messerantriebswelle (PTO) aus, wenn Sie nicht mähen. Stellen Sie den Motor ab und warten Sie, bis alle Teile vollständig zum Stillstand gekommen sind, bevor Sie die Maschine säubern, den Grasfänger abnehmen oder den Auswurfschutz von Blockierungen befreien.
13. Betreiben Sie die Maschine nur bei Tageslicht oder starkem Kunstlicht.
14. Betreiben Sie die Maschine nie unter dem Einfluss von Alkohol oder Drogen.
15 Achten Sie auf den Verkehr, wenn Sie in der Nähe von Straßen arbeiten oder Straßen überqueren.
16. Seien Sie besonders vorsichtig beim Be- und Entladen der Maschine auf einen/von einem Anhänger oder Transporter.
17. Tragen Sie immer einen Augenschutz, wenn Sie diese Maschine betreiben.
18. Erhebungen zeigen, dass der prozentuale Anteil von Personen über 60 Jahre, die durch Maschinen mit Kraftantrieb verletzt werden, sehr hoch ist. Diese Bediener sollten ihre Fähigkeit einschätzen, das Gerät sicher genug zu bedienen, um sich und andere vor Verletzungen zu schützen.
19. Folgen Sie den Empfehlungen des Herstellers für die Rad- oder Gegengewichte.
20. Denken Sie immer daran, dass der Bediener für alle Unfälle an Personen und Sachwerten verantwortlich ist.
21. Alle Fahrer sollten versuchen, professionelle und praktische Anleitungen zu erhalten.
22. Tragen Sie immer stabiles Schuhwerk und Hosen. Betreiben Sie das Gerät niemals barfuss oder in Sandalen.
23. Überprüfen Sie vor der Benutzung des Geräts immer durch Sichtprüfung, ob die Messer und die Messerbefestigungen vorhanden, intakt und sicher sind. Tauschen Sie verschlissene oder beschädigte Teile aus.
24. Rücken Sie Zubehörgeräte aus, bevor Sie tanken, ein Zubehör auswechseln, Einstellungen vornehmen (es sei denn, die Einstellung kann von der Position des Bedieners aus durchgeführt werden).
25. Wenn die Maschine geparkt, gelagert oder unbeaufsichtigt gelassen wird, senken Sie das Mähwerk ab, es sei denn, es wird eine mechanische Sperre verwendet.
26. Bevor Sie aus irgendeinem Grund die Bedienposition verlassen, ziehen Sie die Feststellbremse (sofern vorhanden) an, kuppeln Sie die Antriebswelle aus, stellen Sie den Motor ab und ziehen Sie den Schlüssel ab.
27. Um die Brandgefahr zu reduzieren, sorgen Sie dafür, dass das Gerät frei von Gras und Blättern und überschüssigem Öl ist. Parken oder halten Sie nicht über trockenen Blättern, Gras oder brennbarem Material.

Not for Reproduction

TRANSPORT UND LAGERUNG

1. Wenn Sie das Gerät auf einem offenen Anhänger transportieren, achten Sie darauf, dass es nach vorn in Fahrtrichtung schaut. Wenn es rückwärts gerichtet wird, könnte Windauftrieb das Gerät beschädigen.
2. Verwenden Sie immer sichere Praktiken beim Auftanken und bei der Handhabung von Kraftstoff, wenn Sie das Gerät nach Transport oder Lagerung betanken.
3. Lagern Sie das Gerät nie (mit Kraftstoff betankt) in einem schlecht belüfteten Bereich. Kraftstoffdämpfe können zu einer Zündquelle (wie einem Ofen, Wasserboiler etc.) schweben und eine Explosion verursachen. Kraftstoffdämpfe sind außerdem für Menschen und Tiere giftig.
4. Befolgen Sie immer die Bedienungsanleitung für den Motor, um das Gerät auf die Lagerung sowohl für kurze als auch für längere Zeiträume vorzubereiten.
5. Befolgen Sie immer die Anweisungen für ordnungsgemäße Inbetriebnahmeverfahren in der Bedienungsanleitung für den Motor, wenn Sie das Gerät wieder in Betrieb nehmen.
6. Lagern Sie das Gerät oder den Kraftstoffbehälter nie in Innenräumen, in denen eine offene Flamme oder Zündflamme vorhanden ist, wie zum Beispiel in der Nähe eines Warmwasserbereiters. Lassen Sie das Gerät abkühlen, bevor Sie es lagern.

ARBEIT AUF GENEIGTEN FLÄCHEN

Geneigte Flächen (Abhänge, Steigungen) sind häufig Ursache für den Verlust der Kontrolle und das Umkippen des Geräts, was zu schweren Verletzungen und zum Tod führen kann. Die Arbeit auf einem Hang erfordert besondere Vorsicht. Falls Sie auf einem Hang nicht zurücksetzten können oder falls Sie sich unsicher fühlen, mähen Sie dort nicht.

Durch das Anziehen der Bremse kann man die Kontrolle über einen handgeführten oder Aufsitzmäher, der auf einen Hang ins Rutschen gekommen ist, nicht wiedererlangen. Die Hauptgründe für den Verlust der Kontrolle sind: unzureichende Bodenhaftung der Reifen, zu hohe Geschwindigkeit, falsches Bremsen, ungeeigneter Maschinentyp für die Arbeit, Nichtbeachtung der Bodenbedingungen, falsches Anhängen und falsche Lastverteilung.

1. Mähen Sie stets senkrecht nach oben und unten, nicht quer zum Hang.
2. Passen Sie auf Löcher, Furchen oder Hügel auf. Unebenes Terrain kann zum Umkippen des Geräts führen. Hindernisse können durch hohes Gras verdeckt sein.
3. Wählen Sie eine niedrige Geschwindigkeit, sodass Sie nicht anhalten oder die Geschwindigkeit ändern müssen, während Sie auf der Steigung sind.
4. Mähen Sie nicht auf nassem Gras. Die Reifen könnten sonst die Traktion verlieren.
5. Fahren Sie Abhänge stets mit eingelegtem Gang hinunter. Fahren Sie niemals im Leerlauf einen Abhang hinunter.
6. Vermeiden Sie es, an Abhängen zu starten, anzuhalten oder umzudrehen. Sollten die Reifen die Traktion verlieren, rücken Sie die Messer aus und bewegen Sie sich langsam gerade den Abhang hinunter.
7. Führen Sie alle Bewegungen auf Steigungen langsam und schrittweise durch. Führen Sie keine plötzlichen Geschwindigkeits- und Richtungsänderungen durch. Diese könnten zum Umkippen der Maschine führen.
8. Seien Sie besonders vorsichtig, wenn Sie die Maschine mit Grasfangeinrichtungen oder anderem Zubehör betreiben; diese können die Stabilität des Gerätes beeinträchtigen. Verwenden Sie das Gerät nicht an steilen Abhängen.
9. Versuchen Sie nicht, die Maschine zu stabilisieren, indem Sie Ihren Fuß auf den Boden stellen (bei Aufsitzmähern).
10. Mähen Sie nicht in der Nähe von steilen Abhängen, Gräben oder Böschungen. Der Mäher könnte plötzlich umkippen, wenn ein Rad über die Kante eines Felsvorsprungs oder Grabens kommt oder wenn eine Kante nachgibt.
11. Verwenden Sie keine Grasfangeinrichtungen an steilen Abhängen.
12. Mähen Sie keine Abhänge, wenn Sie dort nicht zurücksetzen können.
13. Informieren Sie sich bei Ihrem autorisierten Händler/Einzelhändler über empfohlene Reifengewichte oder Gegengewichte zur Verbesserung der Stabilität.
14. Entfernen Sie Hindernisse, wie Steine, Baumstümpfe etc.
15. Fahren Sie langsam. Die Räder könnten auf geneigten Flächen die Traktion verlieren, selbst wenn die Bremsen ordnungsgemäß funktionieren.
16. Wenden Sie nicht auf Abhängen, wenn es nicht unbedingt erforderlich ist. Falls doch, dann sollten Sie möglichst langsam wenden und schrittweise hinunter fahren.

ABSCHLEPPZUBEHÖR (BEI AUFSITZGERÄTEN)

1. Schleppen Sie nur mit einer Maschine ab, die über eine dafür geeignete Anhängerkupplung verfügt. Hängen Sie Zubehör nur an der Anhängerkupplung an.
2. Befolgen Sie die Herstellerempfehlungen in Bezug auf die Gewichtsbeschränkungen für das Ziehen von Zubehör und das Abschleppen an Hängen / Steigungen.
3. Erlauben Sie es niemals, dass sich Kinder oder andere Person auf dem gezogenen Zubehör befinden.
4. An Abhängen / Steigungen kann das Gewicht des gezogenen Zubehörs zum Verlust des Kraftschlusses und somit zum Verlust der Kontrolle über das Fahrzeug führen.
5. Fahren Sie langsam und beachten Sie, dass Sie einen längeren Bremsweg haben.
6. Fahren Sie niemals im Leerlauf einen Abhang hinunter.

⚠ WARNUNG

Fahren Sie niemals auf Abhängen, die steiler als 17,6 Prozent sind (10°), was einer vertikalen Erhöhung von 106 cm auf 607 cm horizontaler Länge bedeutet.

Wenn die Maschine an Hängen zum Einsatz kommt, sind zusätzliche Radgewichte oder Gegengewichte zu verwenden. Wenden Sie sich an Ihren Händler, um herauszufinden, welche Gewichte verfügbar und geeignet für Ihre Maschine sind.

Wählen Sie eine langsame Fahrgeschwindigkeit aus, bevor Sie auf die geneigte Fläche fahren. Seien Sie bei der Verwendung von hinten angebrachten Grasfangeinrichtungen trotz der Gewichte an der Vorderseite besonders vorsichtig, wenn Sie auf geneigten Flächen arbeiten.

Mähen Sie auf einer geneigten Fläche nach OBEN und nach UNTEN, nie quer zum Hang. Seien Sie vorsichtig bei Richtungsänderungen. FAHREN SIE AUF EINER GENEIGTEN FLÄCHE NICHT AN UND HALTEN SIE NICHT AN.

KINDER

Unzureichende Aufmerksamkeit des Bedieners in der Nähe von Kindern kann zu tragischen Unfällen führen. Kinder werden oft durch das Gerät und das Rasenmähen angezogen. Gehen Sie niemals davon aus, dass Kinder dort bleiben, wo Sie sie zuletzt gesehen haben.

1. Halten Sie Kinder außerhalb des Mähbereiches und unter der sorgfältigen Obhut eines anderen verantwortlichen Erwachsenen.
2. Seien Sie vorsichtig und schalten Sie die Maschine ab, wenn Kinder in der Nähe sind.
3. Vor und während des Rückwärtsfahrens, schauen Sie nach hinten und nach unten und achten Sie auf kleine Kinder.
4. Nehmen Sie niemals Kinder mit, selbst dann nicht, wenn das/die Messer abgeschaltet sind. Sie könnten herunterfallen und sich ernsthaft verletzten oder den sicheren Betrieb stören. Kinder, die in der Vergangenheit mitfahren durften, können plötzlich im Mähbereich erscheinen, weil sie nochmals mitgenommen werden wollen, und könnten dabei überfahren oder umgeworfen werden.
5. Lassen Sie das Gerät nie von Kindern betreiben.
6. Seien Sie besonders vorsichtig, wenn Sie sich unübersichtlichen Ecken, Büschen, Bäumen oder anderen Gegenständen nähern, die den Blick behindern.

ABGASE

1. Die Motorenabgase von diesem Produkt enthalten Chemikalien, von denen bekannt ist, dass sie in bestimmten Mengen Krebs oder Geburtsfehler verursachen oder negative Auswirkung auf die Fortpflanzung haben können.
2. Suchen Sie nach den relevanten Informationen zu Emissionsgrenzwerten auf dem Motorenetikett.

Not for Reproduction

SERVICE UND WARTUNG

Sicherer Umgang mit Kraftstoff

1. Löschen Sie alle Zigaretten, Zigarren, Pfeifen und andere Zündquellen.
2. Verwenden Sie nur zugelassene Benzinkanister.
3. Nehmen Sie bei laufendem Motor niemals den Tankdeckel ab oder füllen Kraftstoff nach. Den Motor vor dem Auftanken abkühlen lassen.
4. Betanken Sie die Maschine nie in Innenräumen.
5. Lagern Sie die Maschine oder den Kraftstoffbehälter nicht in Räumen, in denen eine offene Flamme, Funken oder eine Anzeigeleuchte (wie an einem Wasserboiler oder anderen Geräten) vorhanden ist.
6. Befüllen Sie Behälter nie innerhalb eines Fahrzeugs oder auf einem LKW-Anhänger mit Kunststoffauskleidung. Stellen Sie den Behälter immer auf den Boden, von Ihrem Fahrzeug entfernt, bevor Sie ihn befüllen.
7. Wenn es möglich ist, entfernen Sie gasgetriebene Geräte vom LKW oder Anhänger und betanken Sie diese auf dem Boden. Falls das nicht möglich ist, betanken Sie das Gerät besser mit einem tragbaren Kanister auf dem Anhänger auf, anstatt mit einer Zapfpistole.
8. Achten Sie darauf, dass die Düse bis zum Ende des Auftankens immer mit dem Rand des Kraftstofftanks oder Behälters im Kontakt bleibt. Verwenden Sie keine Zapfpistole mit Verriegelungsvorrichtung.
9. Falls Kraftstoff auf Ihre Kleidung gelangt, wechseln Sie diese bitte sofort.
10. Füllen Sie nicht zu viel in den Tank. Schrauben Sie den Tankdeckel wieder sicher zu.
11. Seien Sie besonders vorsichtig, wenn Sie Benzin und andere Kraftstoffe verwenden. Sie sind entflammbar und ihre Dämpfe sind explosiv.
12. Falls Kraftstoff verschüttet wird, versuchen Sie nicht, den Motor zu starten, sondern bringen Sie die Maschine aus dem Bereich weg, in dem der Kraftstoff verschüttet wurde, und vermeiden Sie jede Art von Zündquelle, bis die Kraftstoffdämpfe abgezogen sind.
13. Schrauben Sie alle Tankdeckel und Benzinkanister sorgfältig wieder zu.

Service und Wartung

1. Betreiben Sie das Gerät niemals in geschlossenen Bereichen, wo sich Kohlenmonoxiddämpfe ansammeln könnten.
2. Halten Sie Muttern und Schrauben, besonders die der Messer, fest angezogen und achten Sie darauf, dass die Geräte in einem guten Zustand bleiben.
3. Manipulieren Sie niemals Sicherheitsvorrichtungen. Überprüfen Sie deren einwandfreien Betrieb regelmäßig und nehmen Sie die nötigen Reparaturen vor, wenn sie nicht ordnungsgemäß funktionieren.
4. Halten Sie das Gerät von Gras, Blättern oder anderen Ablagerungen frei. Säubern Sie das Gerät von verschüttetem Öl und allen Ablagerungen, die mit Kraftstoff vollgesogen sind. Lassen Sie das Gerät abkühlen, bevor Sie es lagern.
5. Wenn die Messer ein Objekt treffen, stoppen und inspizieren Sie die Maschine. Reparieren Sie sie, falls nötig, bevor Sie sie wieder starten.
6. Führen Sie niemals bei laufendem Motor Einstellungen und Reparaturen durch.
7. Komponenten des Grasfängers und der Auswurfschutz müssen regelmäßig überprüft werden und bei Bedarf durch die empfohlenen Ersatzteile des Herstellers ausgetauscht werden.
8. Die Mähmesser sind scharf. Umwickeln Sie die Messer oder tragen Sie Handschuhe und seien Sie besonders vorsichtig, wenn Sie sie warten.
9. Überprüfen Sie die Bremsenfunktion regelmäßig. Nehmen Sie Einstellungen und Wartungsarbeiten wie vorgeschrieben vor.
10. Belassen Sie Sicherheits- und Anleitungsaufkleber an ihrem Platz oder ersetzen Sie sie, falls erforderlich.
11. Entfernen Sie den Kraftstofffilter nicht, wenn der Motor noch heiß ist, da sich sonst ausgelaufenes Benzin entflammen kann. Spreizen Sie Kraftstoffleitungsschellen nicht mehr als nötig. Achten Sie darauf, dass nach der Montage die Schellen die Schläuche fest über dem Filter halten.
12. Verwenden Sie kein Benzin, dass METHANOL enthält oder Gasöl, dass mehr als 10% ETHANOL enthält, Benzin-Zusatzstoffe oder weißes Gas, da es sonst zu Schäden am Motor/Kraftstoffsystem kommen kann.
13. Wenn der Tank entleert werden muss, sollte dies im Freien geschehen.
14. Ersetzen Sie schadhafte Dämpfer/Schalldämpfer.
15. Verwenden Sie nur vom Hersteller zugelassene Ersatzteile, wenn Sie Reparaturen vornehmen.
16. Halten Sie sich bei allen Einstellungen und Ausrichtungen immer an die Herstellerangaben.
17. Es sollten nur zugelassene Dienstleister für größere Wartungsarbeiten und Reparaturen hinzugezogen werden.
18. Versuchen Sie nie, größere Reparaturen an dieser Maschine vorzunehmen, es sei denn Sie wurden entsprechend geschult. Unsachgemäße Wartungsverfahren können zu gefährlichem Betrieb, Schäden an der Maschine und zum Erlöschen der Herstellergarantie führen.
19. Bei Mähern mit mehreren Messern müssen Sie vorsichtig sein, da das Drehen eines Messers dazu führen kann, dass sich auch die anderen Messer drehen.
20. Verändern Sie die Motorreglereinstellungen nicht und drehen Sie den Motor nicht zu hoch. Der Betrieb des Motors mit zu hoher Drehzahl kann die Verletzungsgefahr erhöhen.
21. Rücken Sie angetriebenes Zubehör aus, stoppen Sie die Maschine, ziehen Sie den Schlüssel ab und unterbrechen Sie das/die Zündkerzenkabel bevor Sie: Blockierungen an Zubehör und Rinnen entfernen, Wartungsarbeiten vornehmen, oder wenn Sie gegen ein Objekt schlagen oder wenn das Gerät unnormal vibriert. Nachdem Sie ein Objekt getroffen haben, sollten Sie die Maschine auf Schäden überprüfen und Reparaturen durchführen, bevor Sie das Gerät wieder neu starten und in Betrieb nehmen.
22. Bringen Sie Hände niemals in die Nähe sich bewegender Teile, z. B. an den Hydropump-Kühlventilator, wenn der Traktor läuft. (Hydropump-Kühlventilatoren befinden sich normalerweise oben auf der Treibachse)
23. Geräte mit hydraulischen Pumpen, Schläuchen oder Motoren: WARNUNG: Hydraulikflüssigkeit, die unter Druck austritt, kann die Haut durchdringen und ernsthafte Schäden verursachen. Wenn Fremdflüssigkeit auf die Haut gespritzt wird, muss diese innerhalb weniger Stunden von einem Arzt operativ entfernt werden, der sich mit dieser Art von Verletzung auskennt, ansonsten kann es zu Wundbrand kommen. Halten Sie Körper und Hände von den Stiftlöchern oder Düsen fern, die Hydraulikflüssigkeit unter hohem Druck ausstoßen. Verwenden Sie Papier oder Karton und nicht die Hände, um Undichtheiten aufzuspüren. Achten Sie darauf, dass alle Hydraulikflüssigkeitsanschlüsse dicht sind und sich alle Hydraulikschläuche und Leitungen in einem guten Zustand befinden, bevor Sie das System mit Druck beaufschlagen. Wenn Undichtheiten auftreten, müssen Sie das Gerät sofort von einem autorisierten Händler warten lassen.
24. WARNUNG: Geräte mit Energiespeicher. Eine versehentliche Freigabe von Federn kann zu schweren Verletzungen führen. Federn müssen durch einen autorisierten Techniker entfernt werden.
25. Modelle, die mit einem Motorkühler ausgestattet sind: WARNUNG: Geräte mit Energiespeicher. Entfernen Sie den Kühlerdeckel nie bei laufendem Motor, um schwere Körperverletzungen durch heiße Kühlflüssigkeit oder Dampf zu vermeiden. Stellen Sie den Motor ab und lassen Sie ihn abkühlen. Auch danach gilt äußerste Vorsicht beim Entfernen des Deckels.

Not for Reproduction

Sicherheitsaufkleber

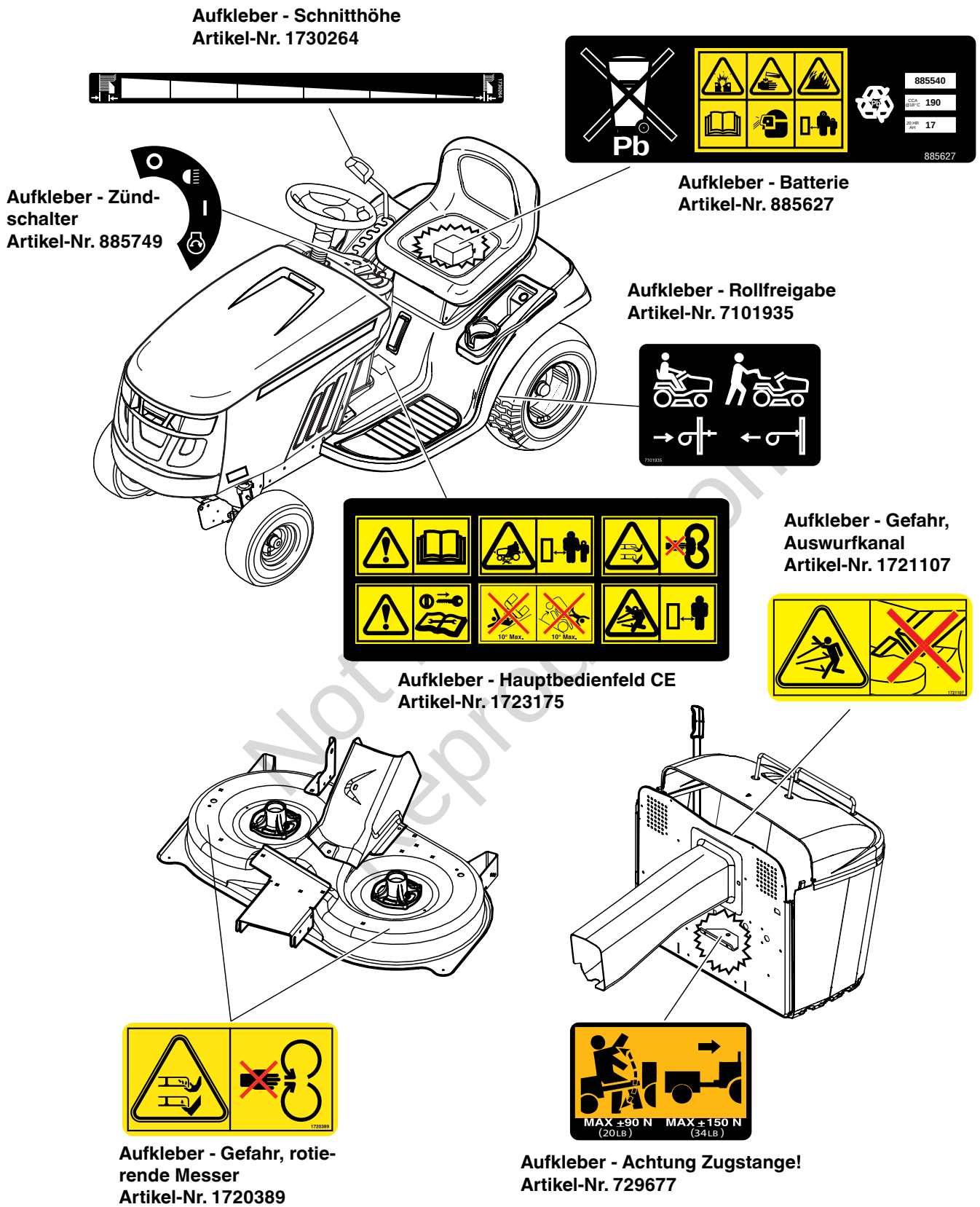

Abbildung 1

Not to be reproduced

Sicherheitssymbole

Warnung: Bedienungsanleitung lesen!
Lesen und verstehen Sie die Bedienungsanleitung, bevor Sie diese Maschine verwenden.

Gefahr: Umkippen der Maschine!
Betreiben Sie diese Maschine nicht an Steigungen von über 10°.

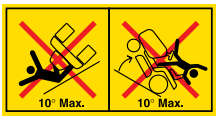

Gefahr: Verstümmelungsgefahr!
Diese Maschine kann Gliedmaßen abschneiden. Halten Sie Zuschauer und Kinder fern, wenn der Motor läuft.

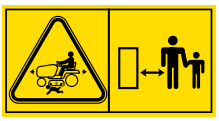

Gefahr: Gefahr durch umher geschleuderte Gegenstände!
Diese Maschine kann Objekte und Geröll umher schleudern. Halten Sie sicheren Abstand zu Passanten.

Gefahr: Verstümmelungsgefahr!
Dieses Mähwerk kann Gliedmaßen abschneiden. Halten Sie Hände und Füße in einem sicheren Abstand von den Messern.

Gefahr: Gefahr durch umher geschleuderte Gegenstände!
Vor dem Bedienen, erst den Auswurfkanal befestigen.

Warnung: Vor Wartungsarbeiten Schlüssel entfernen!
Ziehen Sie den Schlüssel ab und schlagen Sie in den technischen Anleitungen nach, bevor Sie Reparaturen oder Wartungsarbeiten durchführen.

Not for Reproduction

Funktionen und Bedienelemente

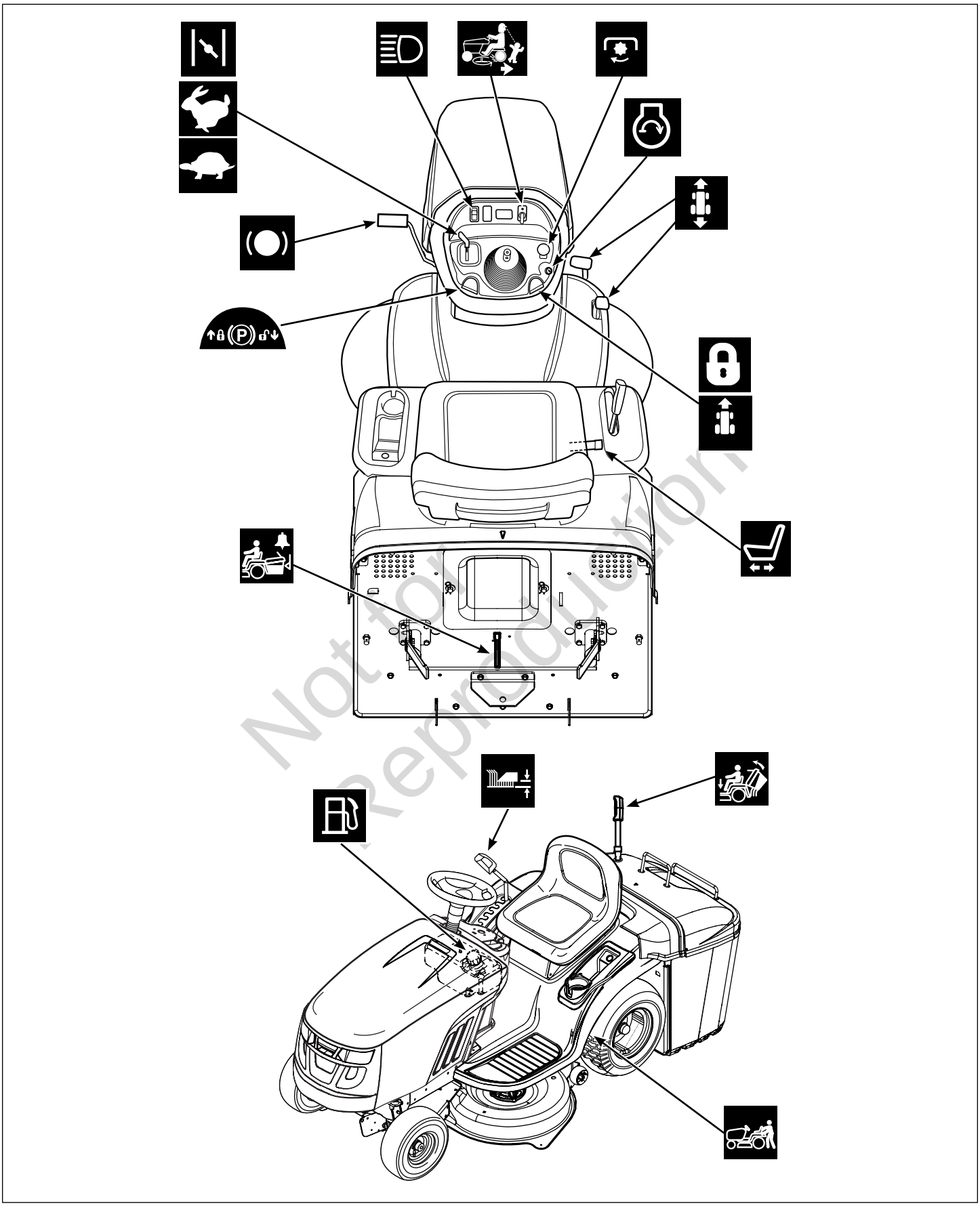

Not for Reproduction

Abbildung 2

Gas- und Choke-Hebel Choke-A-Matic

Dieser steuert die Motordrehzahl und den Choke (siehe Abbildung 2). Für die Erhöhung der Motordrehzahl ist der Gas- und Choke-Hebel in die Stellung SCHNELL zu stellen. Für eine Verringerung der Motordrehzahl ist er in die Stellung LANGSAM zu stellen. Für das Anlassen eines kalten Motors ist der Gas- und Choke-Hebel über die Position SCHNELL hinaus in die Stellung CHOKE zu bringen. Ein warmer Motor muss nicht mit dem Choke betätigt werden.

HINWEIS: Fahren Sie den Aufsitzmäher immer mit dem Gas- und Choke-Hebel in der Position SCHNELL.

Scheinwerfer

Dieser Schalter schaltet die Scheinwerfer des Mähers ein und aus.

Rückwärtsmähoption (RMO)

Die Rückwärtsmähoption ermöglicht das Mähen im Rückwärtsgang (oder die Verwendung von anderen mit der Antriebswelle angetriebenen Zubehörkomponenten). Wenn Sie rückwärts mähen wollen, drehen Sie nach Einkupplung der Antriebswelle den RMO-Schlüssel. Nachdem die LED aufleuchtet, kann der Bediener im Rückwärtsgang mähen. Jedes Mal, wenn die Antriebswelle eingekuppelt wird, muss die RMO-Funktion, wenn gewünscht, neu aktiviert werden.

Antriebswellenkupplungsschalter

Der Antriebswellenkupplungsschalter (PTO = Power Take-Off) kuppelt Zubehörkomponenten, die von der Antriebswelle angetrieben werden, ein und aus. Um die Antriebswelle einzukuppeln, Kupplung nach OBEN ziehen. Nach UNTEN drücken, um auszukuppeln. *Der Bediener muss fest im Sitz des Mähers sitzen, damit die Kupplung funktioniert.*

Zündschalter

Der Zündschalter startet und stoppt den Motor; er hat vier Positionen:

O	AUS	Stoppt den Motor und schaltet das die elektrische Anlage aus.
	LICHT EIN	Ermöglicht die Einschaltung der Frontscheinwerfer.
I	BETRIEB	Ermöglicht den Betrieb des Motors und versorgt die elektrische Anlage mit Strom.
	START	Ermöglicht den Betrieb des Motors und versorgt die elektrische Anlage mit Strom.

HINWEIS: Lassen Sie niemals den Zündschalter in der Position RUN (BETRIEB), wenn der Motor abgestellt wurde. Dadurch wird die Batterie entladen.

Fahrgeschwindigkeitspedale

Die Vorwärtsfahrgeschwindigkeit des Traktors wird durch das Vorwärtsgaspedal geregelt. Die Rückwärtsfahrgeschwindigkeit des Traktors wird durch das Rückwärtsgaspedal geregelt.

Durch Drücken auf eines der beiden Pedale wird die Fahrgeschwindigkeit erhöht. Je weiter das Pedal nach unten gedrückt wird, desto schneller bewegt sich der Traktor.

Sitzeinstellhebel

Der Sitz kann nach vorn und nach hinten verschoben werden. Bewegen Sie den Hebel, positionieren Sie den Sitz wie gewünscht und lassen Sie den Hebel los, um den Sitz in dieser Position einrasten zu lassen.

Warnung vor voller Grasfangeinrichtung

Der Warnton für "Grasauffangeinrichtung voll" ertönt, wenn die Grasfangeinrichtung vollständig mit Gras gefüllt ist. Wenn der Warnton ertönt, Antriebswelle auskuppeln, an eine gewünschte Abladestelle für das Gras fahren und Auffangeinrichtung entleeren.

HINWEIS: Wenn die Maschine zum Aufsammeln von Blättern verwendet wird, wird der Warnton möglicherweise aufgrund von trockenen Blätter nicht ausgelöst.

Feststellbremsenknopf

Dieser dient zum Anziehen der Feststellbremse, wenn der Traktor still steht. Wenn das Bremspedal ganz durchgedrückt und der Knopf herausgezogen wird, aktiviert dies die Feststellbremse.

Geschwindigkeitsregler

Der Geschwindigkeitsregler wird verwendet, um die Fahrgeschwindigkeit in Vorwärtsrichtung einzurasten. Der Geschwindigkeitsregler verfügt über fünf Rastpositionen.

Bremspedal

Durch Herunterdrücken des Bremspedals wird die Traktorbremse angezogen.

Kraftstofftank

Heben Sie die Motorhaube hoch, um an den Kraftstofftank zu gelangen. Den Deckel zum Entfernen gegen den Uhrzeigersinn drehen.

Not for Reproduction

Mäher-Hebearm

Dieser steuert die Schnitthöhe des Mähers. Zum Absenken Hebel ziehen; Hebel nach oben ziehen, um das Mähwerk anzuheben. Die Schnitthöhe ist zwischen 2,5 cm (1,0“) und 8,9 cm (3,5“) einstellbar.

Hebel Grasauffangeinrichtung Öffnen/ Schließen

Dieser öffnet die Grasauffangeinrichtung zum Entleeren und schließt sie zum Mähen. Zur Entleerung der Grasauffangeinrichtung, Hebel herausziehen und am Griff nach vorn ziehen. Zum Schließen, Hebel solange nach hinten drücken, bis die Auffangeinrichtung schließt und einrastet. Hebelgriff für Grasauffangeinrichtung loslassen.

Übertragungsfreigabe-Hebel

Dieser deaktiviert das Getriebe, so dass der Traktor von Hand bewegt werden kann. Siehe ***Mäher per Hand schieben.***

Not for Reproduction

Kontrollen des Sicherheitsverriegelungssystems

Dieses Gerät ist mit Sicherheitsverriegelungsschaltern und anderen Sicherheitsvorrichtungen ausgestattet. Diese Sicherheitssysteme dienen Ihrer Sicherheit. Versuchen Sie nicht, die Sicherheitsschalter zu umgehen und machen Sie sich niemals an den Sicherheitseinrichtungen zu schaffen.

WARNUNG
Wenn das Gerät einen Sicherheitstest nicht besteht, nehmen Sie es NICHT in Betrieb. Suchen Sie einen zugelassenen Händler auf.

Test 1 — Der Motor darf sich NICHT starten lassen, wenn:

- Der Antriebswellenkupplungsschalter (PTO) in der Stellung ON steht ODER
- Das Bremspedal NICHT vollständig durchgedrückt wird (Feststellbremse AUS) ODER
- Sich der Geschwindigkeitsregler NICHT in der NEUTRAL-Position befindet.

Test 2 — Der Motor SOLLTE starten, wenn:

- Der Bediener auf dem Sitz sitzt UND
- Der Antriebswellenkupplungsschalter (PTO) in der Stellung OFF (Aus) steht UND
- Das Bremspedal vollständig durchgedrückt ist (Feststellbremse AN) UND
- Sich der Geschwindigkeitsregler in der NEUTRAL-Position befindet.

Test 3 — Der Motor sollte sich ABSCHALTEN, wenn:

- Sich der Bediener vom Sitz erhebt.
- Sammler beim Einrücken des Antriebswellenschalters nicht geschlossen.

Test 4 — Zeit bis zum Stillstand der Mähmesser prüfen

Die Mähmesser und der Antriebsriemen des Mähers sollten innerhalb von fünf Sekunden nach dem Ausschalten des elektrischen Antriebswellenkupplungsschalters zum vollständigen Stillstand kommen. Wenn der Antriebsriemen des Mähers nicht innerhalb von 5 Sekunden zum Stillstand kommt, setzen Sie sich mit Ihrem autorisierten Händler in Verbindung.

Test 5 — Überprüfung der Rückwärtsmähfunktion (RMO)

- Der Motor sollte sich ausschalten, wenn beim Versuch des Rückwärtsfahrens die Antriebswelle eingekuppelt ist und die RMO-Funktion nicht aktviert wurde.
- Die RMO-Lampe sollte aufleuchten, wenn die RMO-Funktion aktiviert wurde.

WARNUNG
Mähen im Rückwärtsgang kann für Zuschauer gefährlich sein. Unzureichende Aufmerksamkeit des Bedieners in der Nähe von Kindern kann zu tragischen Unfällen führen. Aktivieren Sie nie die Rückwärtsmähoption, wenn Kinder anwesend sind. Kinder werden oft durch das Gerät und das Rasenmähen angezogen.

Reifendruck prüfen

Die Reifen sind regelmäßig zu überprüfen, um eine optimale Traktion und beste Mähergebnisse zu erzielen (siehe Abbildung 3).

HINWEIS: Diese Luftdruckwerte können geringfügig von den Maximalwerten abweichen, die auf den Seiten der Reifen aufgeprägt sind.

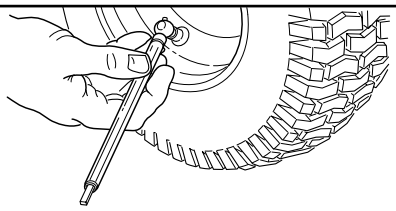

Größe	PSI	Bar
15 x 6,0	14	0,96
20 x 8,0	10	0,68

Abbildung 3

Empfehlungen zum Öl

Für die bestmögliche Leistung empfehlen wir die Verwendung von Ölen, die durch die Briggs & Stratton-Garantie abgedeckt sind. Andere hochwertige Öle sind zulässig, wenn sie für die Service-Klassen SF, SG, SH, SJ oder höher klassifiziert sind. Keine speziellen Additive verwenden.

Die Lufttemperaturen bestimmen die richtige Ölviskosität für den Motor. Verwenden Sie die Tabelle, um die beste Viskosität für den erwarteten Außentemperaturbereich auszuwählen.

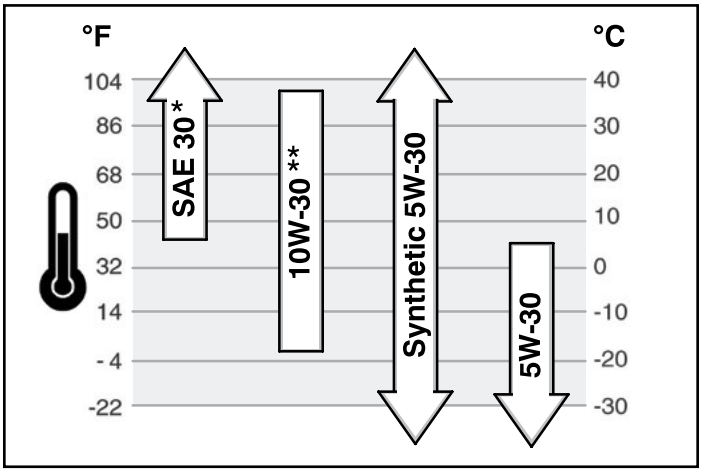

* Bei Temperaturen unter 4 °C führt die Verwendung von SAE 30 zu einem schweren Start.

** Über 27°C kann die Verwendung von 10W-30 zu einem höheren Ölverbrauch führen. Überprüfen Sie den Ölstand öfter.

Not for reproduction

Überprüfen des Ölstands/Auffüllen von Öl

Vor dem Nachfüllen von Öl bzw. der Ölstandskontrolle

- Den Motor waagerecht stellen.
- Schmutz vom Öleinfüllbereich entfernen.

1. Den Ölmessstab (**A**, Abbildung 4) herausziehen und mit einem sauberen Tuch abwischen.
2. Den Ölmessstab wieder hinein stecken und festziehen.
3. Den Ölmessstab herausnehmen und den Ölstand über prüfen. Er sollte sich bei der Markierung FULL (VOLL) (**B**) auf dem Ölmessstab befinden.
4. Bei zu niedrigen Ölstand langsam Öl in den Motoröleinfüll stutzen (**C**) füllen. **Nicht überfüllen.** Warten Sie nach dem Einfüllen des Öls ca. 1 Minute lang und überprüfen Sie dann den Ölstand erneut.

HINWEIS: Kein Öl am Öl-Schnellablass einfüllen (falls vorhanden).

5. Ölmessstab wieder einstecken und festziehen.

Öldruck

Falls der Öldruck zu niedrig ist, wird ein Druckschalter (falls vorhanden) entweder den Motor stoppen oder ein Warngerät am Gerät aktivieren. Wenn dies geschieht, stoppen Sie den Motor und überprüfen Sie den Ölstand mit dem Ölmessstab.

Wenn der Ölstand unter der Markierung ADD (Auffüllen) liegt, füllen Sie so lange Öl nach, bis es die Markierung FULL (VOLL) erreicht. Starten Sie den Motor und überprüfen Sie den Druck, bevor Sie das Gerät betreiben.

Falls der Ölstand zwischen den Markierungen ADD und FULL liegt, **starten Sie den Motor nicht**. Wenden Sie sich an einen autorisierten Händler, um das Problem mit dem Öldruck beheben zu lassen.

Treibstoffempfehlungen

Kraftstoff muss diese Anforderungen erfüllen:

- Sauberes, frisches, unverbleites Benzin.
- Mindestens 87 Oktan/87 AKI (91 RON). Bei Verwendung in großer Höhe, siehe unten.
- Benzin mit bis zu 10 % Ethanol (Ethanol/Benzin-Kraftstoff) oder bis zu 15% MTBE (Methyl-Tertiär-Butylether) ist zu lässig.

VORSICHT: Verwenden Sie keine ungenehmigten Benzinsorten, wie zum Beispiel E85. Vermischen Sie das Öl nicht zu Benzin und modifizieren Sie den Motor nicht, damit er mit anderen Kraftstoffen läuft. Dies schadet den Motorenkomponenten und führt zur **Ungültigkeit der Garantie.**

Um das Kraftstoffsystem vor Gummibildung zu schützen, mischen Sie einen Kraftstoffstabilisator in den Kraftstoff. Siehe Abschnitt ***Lagerung*** . Nicht jeder Kraftstoff ist gleich. Falls Start- oder Leistungsprobleme auftreten, wechseln Sie die Tankstelle oder wechseln Sie die Marke. Der Motor ist für einen Betrieb mit Kraftstoff geeignet Das Emissionskontrollsystem für diesen Motor ist EM (Engine Modifications).

Einsatz in großen Höhen

Bei Höhen von über 1524 Metern über NN ist ein Kraftstoff mit mindestens 85 Oktan/85 AKI (89 RON) zulässig. Damit die Emissionen im zulässigen Bereich bleiben, ist eine Anpassung für große Höhen erforderlich. Der Betrieb ohne diese Anpassung führt zu verringerter Leistung, erhöhtem Kraftstoffverbrauch und erhöhten Emissionen. Bitten Sie einen autorisierten Händler um Informationen über Einstellungen für große Höhen.

Der Betrieb des Motors in Höhen unter 762 Metern mit dem Kit für große Höhenlagen wird nicht empfohlen.

WARNUNG
Der Kraftstoff und die Dämpfe sind leicht entzündbar und es besteht Explosionsgefahr.
Feuer oder Explosionen können schwere Verbrennungen oder sogar Tod zur Folge haben.

Bei der Betankung
- Stellen Sie den Motor ab und lassen Sie ihn mindestens 3 Minuten abkühlen, bevor Sie die Verschlusskappe entfernen.
- Den Kraftstofftank im Freien oder in einem gut belüfteten Bereich füllen.
- Überfüllen Sie den Kraftstofftank nicht. Füllen Sie den Kraftstoff nicht über die Unterkante des Tankstutzens auf, damit sich das Benzin ausdehnen kann.
- Halten Sie den Kraftstoff von Funken, offenen Flammen, Zündflammen, Hitze oder anderen Zündquellen fern.
- Überprüfen Sie die Kraftstoffleitungen, den Tank, den Tankdeckel und die Anschlüsse regelmäßig auf Risse und Undichtheiten. Wechseln Sie die Teile gegebenenfalls aus.
- Sollte Kraftstoff auslaufen, warten Sie ab, bis dieser verdunstet ist und starten Sie erst dann den Motor.

1. Heben Sie die Motorhaube hoch, um an den Kraftstofftank zu gelangen.
2. Reinigen Sie den Bereich um den Tankdeckel von Schmutz und Ablagerungen. Entfernen Sie den Tank deckel (**A**, Abbildung 5).
3. Den Kraftstofftank (**B**) mit Kraftstoff füllen. Lassen Sie dem Kraftstoff Platz zur Ausdehnung, befüllen Sie den Kraftstofftank nur bis zur Unterkante des Einfüllstutzens.
4. Setzen Sie den Tankdeckel wieder auf.

Not for Reproduction

Starten des Motors

WARNUNG
Der Kraftstoff und die Dämpfe sind leicht entzündbar und es besteht Explosionsgefahr.
Feuer oder Explosionen können schwere Verbrennungen oder sogar Tod zur Folge haben.

BEIM STARTEN DES MOTORS

- Stellen Sie sicher, dass die Zündkerze, der Schalldämpfer, der Tankdeckel und der Luftfilter (je nach Ausstattung) sicher montiert sind.
- Den Motor nicht starten, wenn die Zündkerze herausgenommen wurde.
- Falls der Motor absäuft, stellen Sie den Choke (falls vorhanden) auf die Position OFFEN/BETRIEB, bewegen Sie den Hebel (falls vorhanden) in die Position SCHNELL und lassen Sie den Motor an.

WARNUNG
Der Motor setzt Kohlenmonoxid frei, ein geruchlo ses, farbloses und giftiges Gas.
Wird Kohlenmonoxid eingeatmet, kann dies zu Übel keit, Ohnmacht oder zum Tod führen.
Feuer oder Explosionen können schwere Verbrennungen oder sogar Tod zur Folge haben.

- Starten und Laufen des Motors im Freien.
- Starten oder verwenden Sie die Maschine nicht in geschlossenen Räumen, auch wenn Türen und Fenster geöffnet sind.

1. Prüfen Sie den Ölstand. Siehe hierzu im Abschnitt ***Überprüfen des Ölstands/Auffüllen von Öl***.
2. Vergewissern Sie sich, dass die Antriebssteuerungen ausgekuppelt sind.
3. Bringen Sie den Gas- und Choke-Hebel in die Stellung CHOKE.

HINWEIS: Beim erneuten Start eines warmen Motors ist der Choke gewöhnlich nicht nötig.

4. Stecken Sie den Schlüssel in den Zündschalter und drehen Sie diesen in die Position EIN/START.
5. Stellen Sie nach dem Motorstart den Gas- und Choke-Hebel in die Position SCHNELL. Lassen Sie den Motor mindestens 1 Minute warmlaufen, bevor Sie die Messerrotation einkuppeln oder den Mäher fahren.
6. Fahren Sie den Aufsitzmäher nach dem Aufwärmen des Motors immer mit dem Gas- und Choke-Hebel in der Position SCHNELL.

Im Notfall kann der Motor abgestellt werden, indem ganz einfach der Zündschalter auf STOPP gedreht wird. Verwenden Sie diese Methode nur in Notfällen. Für eine normale Motorabstellung befolgen Sie das Verfahren, welches unter ***Anhalten des Traktors und Abstellen des Motors*** beschrieben wird.

HINWEIS: Falls der Motor nach wiederholten Versuchen nicht startet, wenden Sie sich an einen autorisierten Händler.

Fahren des Traktors

1. Im Sitz Platz nehmen und den Sitz so einstellen, dass Sie bequem alle Bedienelemente erreichen und die Armaturenbrettanzeige sehen können.
2. Ziehen Sie die Feststellbremse an.
3. Vergewissern Sie sich, dass die Antriebswelle ausgekuppelt ist.
4. Starten Sie den Motor (siehe ***Starten des Motors***).
5. Lösen Sie die Feststellbremse und das Bremspedal.
6. Zum Vorwärtsfahren, das Vorwärtsgaspedal nach unten drücken. Zum Anhalten, vom Pedal gehen. Je weiter das Pedal nach unten gedrückt wird, desto schneller fährt der Traktor.
7. Zum Anhalten des Traktors, von den Gaspedalen gehen, Feststellbremse anziehen und Motor abstellen (siehe ***Anhalten des Rasenmähers und Abstellen des Motors***).

Not for Reproduction

Mähen

1. Stellen Sie die Schnitthöhe des Mähers mithilfe des Mäher-Hebearms auf die gewünschte Höhe ein.
2. Ziehen Sie die Feststellbremse an. Vergewissern Sie sich, dass die Antriebswelle ausgekuppelt ist.
3. Starten Sie den Motor (siehe ***Starten des Motors***).
4. Schieben Sie den Gas-/Choke-Hebel in die Position SCHNELL (FAST).
5. Kuppeln Sie die Antriebswelle ein, um die Mähmesser zu aktivieren.
6. Beginnen Sie mit dem Mähen.

*HINWEIS: Wenn der Alarmton "Grasfangeinrichtung voll" ertönt, kuppeln Sie die Antriebswelle sofort aus, um ein Verstopfen des Auswurfkanals zu verhindern. Fahren Sie an die gewünschte Stelle und entleeren Sie die Grasfangeinrichtung (siehe **Entleeren der Grasfangeinrichtung**).*

7. Wenn Sie damit fertig sind, kuppeln Sie die Antriebswellenkupplung aus und heben Sie das Mähwerk mithilfe des Mäher-Hebearms an.
8. Stellen Sie den Motor ab (siehe ***Anhalten des Rasenmähers und Abstellen des Motors***).

Rückwärtsmähoption (RMO™)

WARNUNG
Mähen im Rückwärtsgang kann für Zuschauer gefährlich sein. Unzureichende Aufmerksamkeit des Bedieners in der Nähe von Kindern kann zu tragischen Unfällen führen. Aktivieren Sie nie die Rückwärtsmähoption, wenn Kinder anwesend sind. Kinder werden oft durch das Gerät und das Rasenmähen angezogen.

Mit der Rückwärtsmähfunktion (RMO) kann der Bediener im Rückwärtsgang mähen (siehe ***Funktionen und Bedienelemente***). Um diese Funktion zu aktivieren, nach dem Einkuppeln der Antriebswelle den RMO-Schlüssel drehen. Nachdem die LED aufleuchtet, kann der Bediener im Rückwärtsgang mähen. Jedes Mal, wenn die Antriebswelle eingekuppelt wird, muss die RMO-Funktion, wenn gewünscht, neu aktiviert werden. Der Schlüssel sollte abgezogen werden, um den Zugriff auf die RMO-Funktion einzuschränken.

Bewegen des Traktors per Hand

1. Antriebswelle (PTO) auskuppeln und Motor abstellen.
2. Hebel (**A**, Abbildung 6) in Richtung der Vorderseite des Mähers ziehen und zum Einrasten nach unten drücken. Der Traktor kann nun per Hand geschoben werden.
3. Zum Einrücken des Getriebes hochziehen und in Richtung der Rückseite des Mähers drücken. Mit dem Traktor kann jetzt gefahren werden.

WARNUNG
Ein Abschleppen des Geräts verursacht Schäden am Getriebe. Verwenden Sie kein anderes Fahrzeug, um dieses Gerät zu ziehen oder zu schieben. Den Freilaufhebel nicht bei laufendem Motor betätigen.

Funktion der Feststellbremse

Feststellbremse aktivieren - Um die Feststellbremse zu aktivieren, die Fahrpedale (**A**, Abbildung 7) loslassen, das Bremspedal (**B**) vollständig nach unten drücken, den Feststellbremsenknopf (**C**) nach oben ziehen und anschließend das Bremspedal loslassen.

Feststellbremse lösen - Um die Feststellbremse zu lösen, Bremspedal (**B**, Abbildung 7) vollständig nach unten drücken und den Feststellbremsenknopf (**C**) nach unten drücken.

Geschwindigkeitsregler

AKTIVIERUNG:

1. Den Geschwindigkeitsreglerknopf (**D**, Abbildung 7) nach oben ziehen.
2. Das Vorwärtsgaspedal nach unten drücken (**A**).
3. Den Geschwindigkeitsreglerknopf nach oben ziehen, sobald die gewünschte Geschwindigkeit erreicht ist. Der Geschwindigkeitsregler rastet in einer der fünf Rastpositionen ein.

DEAKTIVIERUNG:

1. Bremspedal (**B,** Abbildung 7) betätigen.

ODER

2. Das Vorwärtsgaspedal nach unten drücken **(A)**.

Not for Reproduction

Anhalten des Rasenmähers und Abstellen des Motors

WARNUNG
Der Kraftstoff und die Dämpfe sind leicht entzündbar und es besteht Explosionsgefahr.
Feuer oder Explosionen können schwere Verbrennungen oder sogar Tod zur Folge haben.

- Drosseln Sie NICHT den Vergaser, um den Motor abzustellen.

1. Den Fahrgeschwindigkeitshebel wieder in die Neutralstel lung bringen.
2. Die Antriebswelle auskuppeln und warten, bis alle sich bewegende Teile zum Stillstand gekommen sind.
3. Traktor ein kurzes Stück nach vorn bewegen. Dadurch wird angesammeltes Gras daran gehindert, das Schließen des Grasfangbehälters zu verhindern.
4. Den Gashebel (oder Gas-/Choke-Hebel)in die Position LANGSAM schieben und den Zündschlüssel in die AUS-Stellung drehen. Den Schlüssel abziehen.

Entleeren des Grasfangbehälters

1. Den Grasfanggriff herausziehen und nach vorn schwenken, bis die Grasfangbaugruppe am Boden komplett offen ist (siehe Abbildung 8).
2. Das Gras aus dem Auffangbehälter entleeren.
3. Die Grasfangbaugruppe zum Mähen wieder in die geschlossene Stellung drehen.

Einstellen der Schnitthöhe

Der Mäher-Hebearm (**A**, Abbildung 9) wird verwendet, um das Mähergehäuse auf die gewünschte Schnitthöhe anzuheben. Die Schnitthöhe ist zwischen 2,5 cm (1,0“) und 8,9 cm (3,5“) einstellbar.

Zum Absenken des Mähwerks den Mäher-Hebearm leicht zurück ziehen, nach links drücken und nach unten schieben. Zum Anheben des Mähwerks den Mäher-Hebearm nach oben ziehen und in der rechten Einkerbung einrasten lassen.

Anbringen eines Anhängers

Die zulässige maximale Horizontalkraft auf die Zugstange beträgt 150 Newton. Die zulässige maximale Vertikalkraft auf die Zugstange beträgt 90 Newton. Dies entspricht einem 113 kg (250 lbs) schweren Anhänger, der auf einer Steigung mit 10° Gefälle benutzt wird. Der Anhänger ist mit einem entsprechend großen Lastösenbolzen (**A**, Abbildung 10) und Bügel (**B**) zu sichern.

Not for Reproduction

Wartung

Wartungstabelle

ZUGMASCHINE UND MÄHER
Alle 8 Betriebsstunden oder täglich
Prüfen des Sicherheitsverriegelungssystems
Ablagerungen vom Traktor und Mähwerk beseitigen
Ablagerungen aus dem Motorraum entfernen
Alle 25 Betriebsstunden oder jährlich *
Reifendruck prüfen
Zeit bis zum Stillstand der Mähmesser prüfen
Traktor und Mähwerk auf lose Teile kontrollieren
Alle 50 Betriebsstunden oder jährlich *
Batterie und Kabel säubern
Bremsen des Traktors kontrollieren
Den Händler jährlich für folgende Aufgaben aufsuchen:
Traktor und Mähwerk schmieren
Mähmesser kontrollieren**

* Je nachdem, was zuerst eintritt
** Überprüfen Sie die Messer in Gegenden mit sandigen Böden oder starker Staubbelastung öfter.

MOTOR
Erste 5 Betriebsstunden
Motoröl wechseln
Alle 8 Betriebsstunden oder täglich
Motorölstand prüfen
Alle 25 Betriebsstunden oder jährlich *
Motorluftfilter und Vorreiniger kontrollieren**
Alle 50 Betriebsstunden oder jährlich *
Motoröl wechseln
Ölfilter austauschen
Jährlich
Luftfilter ersetzen
Vorreiniger wechseln
Den Händler jährlich für folgende Aufgaben aufsuchen:
Schalldämpfer und Funkenfänger überprüfen
Zündkerze austauschen
Kraftstofffilter austauschen
Motorluftkühlsystem reinigen

* Je nachdem, was zuerst eintritt
** Bei staubigen Umgebungsbedingungen oder wenn in der Luft schwebende feste Teilchen vorhanden sind, häufiger reinigen.

Not for reproduction

Emissionserklärung

Wartungs-, Austausch- oder Reparaturarbeiten an Einrichtungen zur Emissionskontrolle an Motoren, die nicht im öffentlichen Straßenverkehr eingesetzt werden, können in jeder Werkstatt und von jedem Fachmann durchgeführt werden. Um jedoch die Berechtigung für den kostenlosen Emissionskontrollservice zu erhalten, müssen diese Arbeiten bei einem zugelassenen Vertragshändler durchgeführt werden.

Reifendruck prüfen

Die Reifen sind regelmäßig zu überprüfen, um eine optimale Traktion und beste Mähergebnisse zu erzielen (siehe Abbildung 3).

HINWEIS: Diese Luftdruckwerte können geringfügig von den Maximalwerten abweichen, die auf den Seiten der Reifen aufgeprägt sind.

WARNUNG
Funken können Feuer oder Stromschläge verursachen.
Ein ungewollte Inbetriebsetzung kann zum Einziehen, Abtrennen von Gliedmaßen oder zu Schnittverletzungen führen.

Vor Einstellungs- oder Reparaturarbeiten:

- Das Zündkabel abziehen und von der Zündkerze fern halten.
- Die Batterie an der negativen Klemme trennen (nur Motoren mit Elektrostart).
- Die richtigen Werkzeuge verwenden.
- Keine Reglerfeder, Gestänge oder andere Teilen manipulieren, um die Drehzahl zu erhöhen.
- Ersatzteile müssen den Originalteilen entsprechen und in derselben Position angebracht werden. Andere Ersatzteile können möglicherweise nicht richtig funktionieren, das Gerät beschädigen und zu Verletzungen führen.
- Nicht mit einem Hammer oder einem anderen harten Gegenstand gegen das Schwungrad schlagen, weil es sonst später während des Betriebs brechen könnte.

Prüfen der Zeit bis zum Stillstand der Mähmesser

Die Mähermesser und der Antriebsriemen des Mähers sollten innerhalb von fünf Sekunden nach dem Ausschalten des elektrischen Antriebswellenkupplungsschalters zum vollständigen Stillstand kommen.

1. Setzen Sie sich auf den Sitz, starten Sie den Motor im Leerlauf des Traktors bei ausgekuppelter Antriebswelle.
2. Kuppeln Sie die Antriebswelle ein und warten Sie ein paar Sekunden. Kuppeln Sie die Antriebswelle aus.
3. Wenn der Antriebsriemen des Mähers nicht innerhalb von 5 Sekunden zum Stillstand kommt, setzen Sie sich mit Ihrem autorisierten Händler in Verbindung.

Batteriewartung

WARNUNG
Wenn Sie die Batteriekabel trennen oder anschlie ßen, ziehen Sie das Minuskabel ZUERST ab und schließen Sie es ZULETZT wieder an. Wird diese Reihenfolge nicht befolgt,
kann der positive Anschluss durch ein Werkzeug mit dem Rahmen kurzgeschlossen werden.

WARNUNG
Die Batteriepole, Anschlüsse und entsprechende Zubehörteile enthalten Blei und Bleikomponenten - Chemikalien, die gemäß den Erkenntnissen des Staates Kalifornien Krebs oder Geburtsfehler verursachen oder die Fortpflanzungsfähigkeit beeinträchtigen können. Waschen Sie sich nach der Bedienung die Hände.

Reinigen der Batterie und der Kabel

1. Sitz nach oben klappen, um Zugang zu Batterie und Kabel zu erlangen.
2. Schrauben (**A**, Abbildung 11) und Batterieniederhalter (**B**) entfernen.
3. Batterie (**C**) innerhalb des Batteriebehälters (**D**) nach vorn schieben.
4. Demontieren Sie die Befestigungselemente (**E**) und lösen Sie das negative Kabel (**F**) von der Batterie.
5. Demontieren Sie die Befestigungselemente (**G**) und lösen Sie das positive Kabel (**H**) von der Batterie.
6. Batterie entnehmen und auf eine ebene Fläche stellen.
7. Batteriebehälter mit einer Lösung aus Backpulver und Wasser reinigen.
8. Batterieanschlüsse und Kabelenden mit einer Drahtbürste und einem Reinigungsmittel für Batterieanschlüsse reinigen.
9. Batteriekabel mithilfe von Befestigungselemente wieder anschließen, das Pluskabel zuerst, dann das Minuskabel.
10. Batterie in den Batteriebehälter setzen. Mit Niederhalter und Schrauben befestigen.
11. Sitz nach unten drücken.

Laden der Batterie

WARNUNG
Halten Sie offene Flammen und Funkten von der Batterie fern; die austretenden Gase sind hoch explosiv. Die Batterie beim Aufladen gut belüften.

Eine vollständig entladene Batterie oder eine, die zu schwach ist, um den Motor zu starten, kann zu einem Defekt im Ladesystem oder an anderen elektrischen Komponenten führen. Wenn Zweifel an der Ursache des Problems bestehen, setzen Sie sich mit Ihrem lokalen Händler in Verbindung. Wenn Sie die Batterie auswechseln müssen, siehe im Abschnitt ***Reinigen der Batterie und der Kabel***.

Um die Batterie zu laden, befolgen Sie die Anleitungen, die vom Hersteller des Batterieladegeräts angegeben werden, sowie die Warnhinweise in dieser Anleitung im Kapitel ***Bedienersicherheit***. Laden Sie die Batterie vollständig auf. Laden Sie nicht mit einem höheren Strom als 10 A auf.

Wenn Sie die Batterie auswechseln müssen, siehe Schritte 1-6 und 9-11 im Abschnitt ***„Reinigen der Batterie und der Kabel“.***

Ölwechsel

Altöl ist Sondermüll, der ordnungsgemäß entsorgt werden muss. Entsorgen Sie es nicht im Hausmüll. Informationen zur Entsorgung von Altöl erhalten Sie bei Behörden, Werkstätten oder Fachhändlern.

Öl ablassen

1. Ziehen Sie das Zündkabel (**D**, Abbildung 4) von der Zünd kerze ab, solange der Motor noch warm ist und halten Sie es von der Zündkerze fern.
2. Ölmessstab (**A**) herausnehmen.
3. Ölablassdeckel, wie in Abbildung 12 dargestellt, entfernen. Das Öl in einen zugelassenen Behälter ablassen.
4. Nach dem Ablassen des Öls den Ölablassdeckel befestigen.

Not for reproduction

Austausch des Ölfilters

Zu Austauschintervallen siehe ***Wartungstabelle.***

1. Lassen Sie das Öl aus dem Motor ab. Siehe hierzu Abschnitt ***Ablassen des Öls*.**
2. Ölfilter (**A**, Abbildung 13) entfernen und ordnungsgemäß entsorgen.
3. Vor dem Einsetzen eines neuen Ölfilters, Gummidichtung des Ölfilters leicht mit frischem, sauberem Öl schmieren.
4. Ölfilter per Hand einsetzen, bis die Gummidichtung die Filtersteckvorrichtung erreicht hat und dann Ölfilter mit einer 1/2 bis 3/4 Umdrehung festziehen.
5. Füllen Sie Öl auf. Siehe hierzu im Abschnitt ***Einfüllen von Öl*.**
6. Starten Sie den Motor und lassen Sie ihn warm laufen. Wenn sich der Motor aufwärmt, auf Ölundichtheiten kontrollieren.
7. Motor abstellen und Ölstand kontrollieren. Er sollte bei der Markierung VOLL am Ölmessstab sein.

Öl nachfüllen

- Den Motor waagerecht stellen.
- Schmutz vom Öleinfüllbereich entfernen.
- Zum Ölfassungsvermögen siehe den Abschnitt ***Technische Daten***.

1. Ölmessstab (**A**, Abbildung 4) herausziehen und mit einem sauberen Tuch abwischen.
2. Öl langsam in den Motoröleinfüllstutzen (**C**) gießen. **Nicht überfüllen.** Warten Sie nach dem Einfüllen des Öls ca. 1 Minute lang und prüfen Sie den Ölstand.
3. Ölmessstab wieder einstecken und befestigen.
4. Ölmessstab herausziehen und den Ölstand kontrollieren. Er sollte sich bei der Markierung VOLL (**B**) auf dem Ölmessstab befinden.
5. Ölmessstab wieder einstecken und befestigen.

Warten des Luftfilters

WARNUNG
Der Kraftstoff und die Dämpfe sind leicht entzündbar und es besteht Explosionsgefahr.
Feuer oder Explosionen können schwere Verbrennungen oder sogar Tod zur Folge haben.

- Niemals den Motor mit abgenommenem Luftfilter oder Filtereinsatz starten oder laufen lassen.

HINWEIS: Verwenden Sie keine Druckluft oder Lösungsmittel, um den Filter zu reinigen. Druckluft kann den Filter beschädigen und Lösungsmittel lösen den Filter auf.

1. Befestigungselemente (**A**, Abbildung 14) und Luftfilterabdeckung entfernen (**B**).
2. Um den Filter (**C**) zu entfernen, Filterende nach oben heben und dann den Filter vom Einlass (**D**) abziehen.
3. Klopfen Sie mit dem Filter leicht gegen eine harte Oberfläche, um Ablagerungen zu entfernen. Falls der Filter extrem schmutzig ist, ersetzen Sie ihn durch einen neuen Filter.
4. Waschen Sie den Vorreiniger in einer Lösung aus Spülmittel und Wasser. Lassen Sie ihn anschließend an der Luft trocknen. Ölen Sie den Vorreiniger nicht.
5. Montieren Sie den trockenen Vorreiniger am Filter.
6. Filter auf Einlass befestigen. Filterende wie dargestellt in den Träger drücken. Sicherstellen, dass der Filter fest auf dem Träger sitzt.
7. Montieren Sie die Luftfilterabdeckung mit den Befestigungselementen.

Not for Reproduction

Auswaschen des Mähwerks

HINWEIS: Der Waschanschluss ermöglicht den Anschluss eines üblichen Gartenschlauchs an das Mähwerk, um Gras und Verunreinigungen von der Unterseite zu entfernen. Dadurch wird ein ordnungsgemäßer und sicherer Betrieb des Mähers gewährleistet.

WARNUNG
Vor dem Betrieb des Mähers ist sicherzustellen, dass der Schlauch ordnungsgemäß befestigt wurde und nicht mit den Messern in Berührung kommt. Bei laufendem Mäher und eingekuppelten Messern muss die Person, die das Mähergehäuses reinigt, in der Bedienposition sitzen und es dürfen sich keine Personen in der Nähe befinden. Wenn diese Vorsichtsmaßnahmen nicht befolgt werden, kann es zu schweren Verletzungen oder zum Tod kommen.

1. Stellen Sie den Traktor auf eine ebene Fläche.
2. Befestigen Sie die Schnelltrennkupplung (nicht im Lieferumfang) (**A**, Abbildung 15) an den Gartenschlauch (**B**) und verbinden Sie sie mit dem Wasseranschluss (**C**) auf einer der beiden Seiten des Mähwerks.
3. Wasser laufen lassen, um Gras und Verunreinigungen von der Unterseite des Mähergehäuses zu entfernen.
4. Den Mäher einschalten und auf die höchste Schnitthöhe stellen.
5. Motor abstellen (siehe ***Anhalten des Rasenmähers und Abstellen des Motors).***
6. Nach Abschluss Gartenschlauch und Schnellkupplung vom Wasseranschluss trennen.
7. Vorgang für den Wasseranschluss auf der anderen Seite wiederholen.

Lagerung

WARNUNG
Lagern Sie das Gerät nie (mit Kraftstoff betankt) in einem geschlossenen, schlecht gelüfteten Bereich. Kraftstoffdämpfe können zu einer Zündquelle (wie einem Ofen, Wasserboiler et schweben und eine Explosion verursachen. Kraftstoffdämpfe sind außerdem für Menschen und Tiere giftig.

Beim lagern von kraftstoff oder von geräten mit kraftstoff im tank

- Das Gerät muss immer außerhalb der Reichweite von Brennöfen, Heizöfen, Wasserkochern oder anderen Geräten gelagert werden, die über eine Zündflamme oder andere Zündquellen verfügen, welche die Kraftstoffdämpfe entzünden könnten.

Gerät

Kuppeln Sie die Antriebswelle aus, ziehen Sie die Feststellbremse an und ziehen Sie den Schlüssel ab.

Die Lebensdauer der Batterie wird erhöht, wenn diese herausgenommen wird. Lagern Sie sie vollständig geladen ca. einen Monat lang an einem kühlen, trockenen Ort. Wird die Batterie im Gerät gelassen, trennen Sie das Minuskabel.

Kraftstoffsystem

Kraftstoff kann altern, wenn er länger als 30 Tage gelagert wird. Abgestandener Kraftstoff führt dazu, dass sich Säure und Gummiablagerungen im Kraftstoffsystem oder auf wichtigen Teilen des Vergasers bilden. Um Kraftstoff frisch zu halten, verwenden Sie den Kraftstoffstabilisator mit verbesserter Formel von Briggs & Stratton®, der überall dort erhältlich ist, wo Originalteile von Briggs & Stratton verkauft werden.

Verwenden Sie bei Motoren, die mit dem FRESH START® Tankdeckel ausgestattet sind, Briggs & Stratton FRESH START®. Dieses Produkt ist in einer Tropfkonzentrat-Patrone erhältlich.

Es ist nicht nötig, den Kraftstoff aus dem Motor abzulassen, wenn ein Kraftstoffstabilisator gemäß den Anweisungen hinzugefügt wird. Lassen Sie den Motor vor der Einlagerung 2 Minuten lang laufen, damit der Stabilisator durch das Kraftstoffsystem zirkuliert.

Motoröl

Bei noch warmem Motor das Motoröl wechseln. Siehe Abschnitt ***Ölwechsel***.

Bevor Sie das Gerät nach der Lagerung starten:

- Überprüfen Sie alle Flüssigkeitsstände. Überprüfen Sie alle Wartungspunkte.
- Führen Sie alle im Motorhandbuch empfohlenen Überprüfungen und Verfahren durch.
- Lassen Sie den Motor vor der Verwendung einige Minuten warmlaufen.

Not for Reproduction

Fehlersuche und -behebung

Fehlersuche beim Aufsitzmäher

PROBLEM	ÜBERPRÜFEN	PROBLEMLÖSUNG
Der Motor dreht nicht durch oder startet nicht.	Bremspedal nicht durchgedrückt.	Bremspedal vollständig durchdrücken.
	Antriebswellenkupplungsschalter (elektrische Kupplung) steht in der Position EIN.	Stellen Sie ihn auf AUS.
	Geschwindigkeitsregler aktiviert.	Bewegen Sie den Knopf in die Stellung NEUTRAL/AUS.
	Kraftstoff ist aufgebraucht.	Lassen Sie den Motor abkühlen, wenn er heiß ist, und füllen Sie anschließend den Kraftstofftank wieder auf.
	Motor ist abgesoffen.	Choke deaktivieren.
	Die Sicherung ist durchgebrannt.	Gerät zum Fachhändler bringen.
	Batterieanschlüsse müssen gereinigt werden.	Sieh hierzu im Abschnitt ***Reinigen der Batterie und Kabel***.
	Batterie ist teilweise oder vollständig entladen.	Batterie laden oder ersetzen.
	Kabel lose oder gebrochen.	Kabel einer Sichtprüfung unterziehen. Falls die Kabel gebrochen oder ausgefranst sind, Gerät zu einem Fachhändler bringen.
	Elektromagnet oder Startermotor defekt.	Gerät zum Fachhändler bringen.
	Sicherheitsverriegelungsschalter defekt.	Gerät zum Fachhändler bringen.
	Wasser im Kraftstoff.	Gerät zum Fachhändler bringen.
	Kraftstoff ist alt oder abgestanden.	Gerät zum Fachhändler bringen.
Der Motor startet schwer oder läuft schlecht.	Kraftstoffgemisch zu stark.	Den Luftfilter reinigen.
	Der Motor hat ein anderes Problem.	Gerät zum Fachhändler bringen.
Motor klopft.	Niedriger Ölstand.	Ölstand kontrollieren und ggf. Öl nachfüllen.
	Es wurde falsches Öl verwendet.	Siehe hierzu die ***Tabelle Empfehlungen zum Öl***.
Zu hoher Ölverbrauch.	Motor läuft zu heiß.	Gerät zum Fachhändler bringen.
	Es wurde falsches Öl verwendet.	Siehe hierzu die ***Tabelle Empfehlungen zum Öl***.
	Zuviel Öl im Kurbelgehäuse.	Überschüssiges Öl ablassen.
Motorauspuff ist schwarz.	Luftfilter verschmutzt.	Siehe hierzu Abschnitt ***Wartung des Luftfilters***.
	Choke geschlossen.	Den Choke öffnen.
Motor läuft, aber der Aufsitzmäher fährt nicht.	Die Fahrgeschwindigkeitspedale sind nicht durchgedrückt.	Pedale durchdrücken.
	Der Übertragungs-Lösehebel steht in der Position SCHIEBEN.	Hebel in die Position FAHREN bringen.
	Feststellbremse ist angezogen.	Feststellbremse lösen.
	Der Fahrantriebsriemen ist beschädigt oder rutscht.	Gerät zum Fachhändler bringen.

Fehlersuche und -behebung beim Traktor (Fortsetzung)

PROBLEM	ÜBERPRÜFEN	PROBLEMLÖSUNG
Bremse funktioniert nicht.	Die eingebaute Bremse ist abgenutzt.	Gerät zum Fachhändler bringen.
Traktor lenkt schlecht oder lässt sich nicht gut handhaben.	Lenkgestänge ist locker.	Gerät zum Fachhändler bringen.
	Reifendruck stimmt nicht.	Siehe hierzu im Abschnitt ***Überprüfen des Reifendrucks***.
	Achslager der Vorderräder sind trocken.	Gerät zum Fachhändler bringen.

Fehlersuche beim Mäher

PROBLEM	ÜBERPRÜFEN	PROBLEMLÖSUNG
Mähwerk lässt sich nicht anheben.	Hebegestänge ist nicht richtig befestigt oder beschädigt.	Gerät zum Fachhändler bringen.
Der Schnitt ist uneben.	Der Mäher ist nicht richtig nivelliert.	Gerät zum Fachhändler bringen.
	Die Messer sind beschädigt.	Gerät zum Fachhändler bringen.
	Die Reifen des Traktors sind nicht richtig aufgepumpt.	Siehe hierzu Abschnitt ***Reifendruck überprüfen***.
Der Schnitt sieht grob aus.	Motordrehzahl ist zu niedrig.	Drehzahl auf Vollgas einstellen.
	Fahrgeschwindigkeit zu schnell.	Verlangsamen.
	Messer müssen geschärft werden.	Gerät zum Fachhändler bringen.
	Der Mäher hat ein anderes Problem.	Gerät zum Fachhändler bringen.
Motor wird leicht abgewürgt, wenn das Mähwerk eingekuppelt wird.	Motordrehzahl ist zu niedrig.	Drehzahl auf Vollgas einstellen.
	Fahrgeschwindigkeit zu schnell.	Verlangsamen.
	Schmutziger oder verstopfter Luftfilter.	Siehe hierzu im Abschnitt ***Wartung des Luftfilters***.
	Schnitthöhe ist zu niedrig eingestellt.	Schneiden Sie hohes Gras während des ersten Durchgangs bei maximaler Schnitthöhe.
	Motor ist nicht auf Betriebstemperatur erwärmt.	Lassen Sie den Motor einige Minuten lang warm laufen.
	Starten des Mähers in hohem Gras.	Starten Sie den Mäher in einem bereinigten Bereich.
	Die Grasauffangeinrichtung schließt nicht ordnungsgemäß.	Auffangvorrichtung schließen, bis die Riegel einrasten. Schließt sie immer noch nicht, suchen Sie einen Fachhändler auf.
Zu starke Mähervibration.	Der Mäher hat ein anderes Problem.	Gerät zum Fachhändler bringen.
Motor läuft und Traktor fährt, doch Mähwerk wird nicht angetrieben.	Antriebswelle nicht eingekuppelt.	Antriebswelle einkuppeln.
	Der Mäher hat ein anderes Problem.	Gerät zum Fachhändler bringen.
Warnton für "Auffangvorrichtung voll" ertönt nicht, wenn die Grasfangeinrichtung voll ist.	Gras befindet sich um den Hebel herum.	Bereich um den Hebel herum reinigen.
	Der Ausfall des Alarms hat eine andere Ursache.	Gerät zum Fachhändler bringen.

Technische Daten

MOTOR

Briggs & Stratton

Modell	**Intek Series™ 4175 OHV**
Hubraum	500 cc (30.5 Kubikzoll)
Elektrisches System	Batterie: 12 Volt, 190 CCA Generator 9 amp
Ölfassungsvermögen	1,4 L (48 oz)
Zündkerzenspalt	0,76 mm (0.030 Zoll)
Anzugsmoment Zündkerze	20 Nm (180 in-lbs)

Modell	**Intek Series™ 7180 OHV**
Hubraum	656 cc (40,03 Kubikzoll)
Elektrisches System	Batterie: 12 Volt, 190 CCA Generator 9 amp reg.
Ölfassungsvermögen	1,9 L (64 oz)
Zündkerzenspalt	0,76 mm (0.030 Zoll)
Anzugsmoment Zündkerze	20 Nm (180 in-lbs)

Modell	**Intek Series™ 7220 OHV**
Hubraum	656 cc (40,03 Kubikzoll)
Elektrisches System	Batterie: 12 Volt, 190 CCA Generator 9 amp reg.
Ölfassungsvermögen	1,9 L (64 oz)
Zündkerzenspalt	0,76 mm (0.030 Zoll)
Anzugsmoment Zündkerze	20 Nm (180 in-lbs)

Modell	**Professional Series™ OHV**
Hubraum	724 cc (44,18 cu in.)
Elektrisches System	Batterie: 12 Volt, 190 CCA Generator 9 amp reg.
Ölfassungsvermögen	1,9 L (64 oz)
Zündkerzenspalt	0,76 mm (0.030 Zoll)
Anzugsmoment Zündkerze	20 Nm (180 in-lbs)

FAHRGESTELL

Fassungsvermögen des Kraftstofftanks	6,0 L (1,5 Gallonen)
Vorderräder	Reifengröße: 15 x 6.0 Reifenluftdruck: 14 psi (0,96 bar)
Hinterräder	Reifengröße: 20 x 8,0 Reifenluftdruck: 10 psi (0,68 bar)

GETRIEBE

Typ	Hydrostatisches Getriebe
Motoröl	Synthetisch 5W30
Geschwindigkeit @ 3400 U/min	Vorwärts: 0-9,0 km/h (0-5,6 mph) Rückwärts: 0-4,5 km/h (0-2,8 mph)
Dauerdrehmoment	233 Nm (172 ft-lbs)

RASENMÄHER

Schnittbreite	96,5 cm (38 Zoll) 106,7 cm (42 Zoll)
Anzahl der Messer	2
Grundabdeckung	Auswurf hinten
Schnitthöhe	2,5-8.9 cm (1,0-3,15 Zoll)
Schnitthöhenpositionen	6

Not for Reproduction

Nennleistungen

Die Bruttonennleistung für die einzelnen Modelle mit gasbetriebenem Motor wird in Übereinstimmung mit SAE (Society of Automotive Engineers) -Code J1940 (Small Engine Power & Torque Rating Procedure) angegeben und gemäß SAE J1995 bewertet. Die Drehmomentwerte wurden für die Motoren, die auf dem Etikett mit „rpm“ versehen sind, bei 2600 U/min und für alle anderen bei 3600 U/min ermittelt, die PS-Werte bei 3600 u/min. Die Leistungskennlinien sind unter www.BRIGGSandSTRATTON.COM dargestellt. Die Nettoleistungswerte wurden mit montiertem Auspuff und Luftreiniger gemessen, während die Bruttoleistungswerte ohne diese Anbauten ermittelt wurden. Die tatsächliche Bruttomotorleistung ist höher als die Nutzleistung des Motors und wird u.a. durch die Betriebsbedingungen und Abweichungen von Motor zu Motor bestimmt. In Anbetracht der breiten Vielfalt an Produkten, in die Motoren eingebaut werden, kann es sein, dass der Motor nicht die bewertete Bruttoleistung entwickelt, wenn er in einem bestimmten motorgetriebenen Gerät verwendet wird. Dieser Unterschied lässt sich auf eine Vielfalt von Faktoren zurückführen, einschließlich u.a. Vielfalt der Motorkomponenten (Luftreiniger, Auspuff, Ladung, Kühlung, Vergaser, Kraftstoffpumpe etc.), Einschränkungen bezüglich der Anwendung, Betriebsbedingungen (Temperatur, Luftfeuchtigkeit, Einsatzhöhe) und Abweichungen von Motor zu Motor. Aufgrund von Herstellungs- und Kapazitätsengpässen kann Briggs & Stratton diesen Motor mit einem Motor höherer Nennleistung ersetzen.

Teile und zubehör

Für detaillierte Informationen wenden Sie sich an einen autorisierten Händler.

POLITIQUE DE GARANTIE SUR LES MOTEURS/ÉQUIPEMENTS BRIGGS & STRATTON — Avril 2012

GARANTIE LIMITÉE

Briggs & Stratton garantit la réparation ou le remplacement gratuit, pendant la période de garantie spécifiée ci-dessous, de toute pièce présentant des vices matériels ou de fabrication. Les frais de transport du produit devant faire l'objet d'une réparation ou d'un remplacement couvert par cette garantie sont à la charge de l'acheteur. Cette garantie est valable pendant les durées stipulées, en fonction des conditions énoncées ci-dessous. Pour trouver le distributeur autorisé le plus proche et bénéficier des services couverts par la garantie, veuillez consulter notre carte des distributeurs sur **murray.com.** L'acheteur doit contacter le distributeur autorisé, puis lui amener le produit à des fins d'inspection et de test.

Aucune autre garantie explicite n'est fournie pour ce produit. Les garanties implicites, y compris les garanties de qualité marchande et d'adéquation à un usage particulier, sont limitées à un an à compter de la date d'acquisition, ou à une durée conforme à la législation. **Toutes les autres garanties implicites sont exclues. Les responsabilités relatives aux dommages accessoires et indirects sont exclues dès lors que cette exclusion est autorisée par la loi.** Certains États ou pays n'autorisent pas les limitations de durée de la garantie implicite. Certains États ou pays n'autorisent pas l'exclusion ou la limitation des dommages accessoires ou indirects. Le cas échéant, la limitation sus-mentionnée peut ne pas s'appliquer à votre situation. La présente garantie vous offre des droits légaux spécifiques, mais vous pouvez bénéficier d'autres droits en fonction de l'état ou du pays dans lequel vous vous trouvez.**

PÉRIODE DE GARANTIE

Élément	Utilisation par le consommateur	Utilisation commerciale
Machine	3 ans	90 tage
Moteur*	3 ans	90 tage
Batterie (falls vorhanden)	1 an	1 an

* Concerne les moteurs Briggs et Stratton uniquement. La couverture des réclamations au titre de la garantie relatives aux moteurs tiers est assurée par le fabricant du moteur en question. Les composants utilisés lors des émissions sont couverts par la Déclaration de garantie concernant les émissions.

** En Australie : nos produits sont accompagnés de garanties ne pouvant être exclues, conformément à la loi australienne de protection du consommateur (Australian Consumer Law). Vous pouvez obtenir un remplacement ou un remboursement en cas de défaillance majeure ou en compensation de toute perte ou de tout dommage survenu dans le cadre des conditions raisonnablement prévisibles d'utilisation du produit. Vous pouvez également bénéficier de la réparation ou du remplacement des produits si la qualité de ces derniers n'est pas acceptable et si le défaut n'entraîne pas de défaillance majeure. Pour trouver le distributeur autorisé le plus proche et bénéficier des services couverts par la garantie, veuillez consulter notre carte des distributeurs sur BRIGGSandSTRATTON.com, appeler le 1300 274 447 ou envoyer une demande par voie électronique à l'adresse salesenquires@briggsandstratton.com.au, ou par voie postale à l'adresse : Briggs & Stratton Australia Pty Ltd, 1 Moorebank Avenue, NSW, Australie, 2170.

La garantie commence à la date d'acquisition du produit par le consommateur ou l'entité commerciale, et continue tout au long de la période indiquée dans le tableau ci-dessus. « Utilisation par le consommateur » signifie que le produit sert dans le cadre d'une utilisation privée. « Utilisation commerciale » indique toutes les autres utilisations possibles, notamment à des fins commerciales, génératrices de revenus ou locatives. Une fois l'équipement utilisé à des fins commerciales, il est considéré comme un produit d'utilisation commerciale dans le cadre de cette garantie.

Aucun enregistrement de garantie n'est nécessaire pour jouir de la garantie sur les produits Briggs & Stratton. Conservez le reçu de votre achat. Si, lors d'une demande d'intervention couverte par la garantie, la date initiale d'achat ne peut être fournie, la date de fabrication du produit sert de référence pour déterminer le début de la période de garantie.

À PROPOS DE LA GARANTIE

Nous nous tenons à votre disposition pour les réparations au titre de la garantie et nous nous excusons des éventuels désagréments occasionnés. Les services couverts par la garantie sont fournis par les distributeurs autorisés **Murray** uniquement. La plupart des réparations au titre de la garantie sont prises en charge, mais il arrive que des demandes de réparation n'entrent pas dans le cadre de la garantie. Cette garantie couvre uniquement les vices matériels ou de fabrication. Elle ne couvre pas les dommages causés par une utilisation impropre ou abusive, un entretien ou des réparations impropres, l'usure normale ou du carburant vicié ou non approuvé.

Utilisation impropre et abusive - L'utilisation prévue et appropriée de ce produit est décrite dans le manuel de l'utilisateur. L'utilisation du produit de façon autre que celle décrite dans le manuel de l'utilisateur ou son utilisation après son endommagement annulent la garantie. Vous ne pourrez vous prévaloir de la garantie si le numéro de série du produit a été retiré, si le produit a été modifié d'une manière quelconque ou s'il présente des preuves d'utilisation abusive, telles que des marques de coups ou de corrosion par l'eau ou des produits chimiques.

Réparation ou entretien incorrect - Ce produit doit être entretenu selon les procédures et les programmes d'entretien décrits dans le manuel de l'utilisateur. En outre, il doit être dépanné ou réparé en utilisant des pièces d'origine Briggs & Stratton ou des pièces équivalentes. Les dommages causés par un défaut d'entretien ou l'utilisation de pièces n'étant pas d'origine ne sont pas couverts par la garantie.

Usure normale - Comme tous les appareils mécaniques, votre machine est sujette à l'usure même en cas d'entretien approprié. La présente garantie ne couvre pas les réparations lorsque l'équipement ou l'un de ses composants arrive en fin de vie après une utilisation normale. Les composants devant faire l'objet d'un entretien et sujets à l'usure tels que les filtres, courroies, lames et plaquettes de frein (les plaquettes de frein moteur sont couvertes) ne sont pas couverts par la garantie lorsque leur usure constitue la cause unique de la demande, à moins que les dommages ne soient dus à des vices matériels ou de fabrication.

Carburant vicié - Pour fonctionner correctement, ce produit exige l'utilisation de carburant neuf conforme aux critères spécifiés dans le manuel de l'utilisateur. Les dommages causés par un carburant vicié (fuites de carburant, conduites bouchées, soupapes collées, etc.) ne sont pas couverts par la garantie.

Autres exclusions - Cette garantie ne couvre pas les dégâts dus à des accidents, des abus, des modifications, des altérations ou un entretien incorrect, ni les détériorations provoquées par le gel ou par une agression chimique. Les pièces ou accessoires rattachés ne faisant pas partie du conditionnement d'origine du produit ne sont également pas couverts. La garantie ne s'applique pas dans le cas d'un équipement utilisé comme source d'alimentation primaire à la place de l'alimentation secteur ou en ce qui concerne un équipement utilisé dans des applications médicales. Cette garantie ne couvre pas les détériorations provoquées par des catastrophes naturelles ou autres cas de force majeure dépassant le contrôle des fabricants.

Not for Reproduction

Not for
Reproduction

CONTENU

Carter avant **1**
Illustrations **3**
Sécurité de l'opérateur **8**
Fonctions et commandes **16**
Fonctionnement **19**
Entretien **24**
Dépannage **28**
Spécifications **30**
Garantie **31**

Généralités

Nous vous remercions d'avoir acheté ce tracteur de pelouse de qualité. S'il est utilisé et entretenu selon les instructions de ce manuel, votre produit vous procurera de nombreuses années de service fiable.

Ce manuel contient des informations de sécurité pour vous faire prendre conscience des dangers et des risques associés aux tracteurs de pelouse et la façon de les éviter. Cette tondeuse autoportée est conçue à l'intention seulement pour couper le gazon et n'est pas pour autres intentions. Il est important de lire et comprendre complètement ces instructions avant d'essayer de mettre en marche ou de faire fonctionner cet équipement. **Conserver ces instructions d'origine pour vous y reporter dans le futur.**

Données de référence du produit

Noter le nom du modèle ou son numéro, les numéros d'identification du fabricant et les numéros de série du moteur dans l'espace réservé pour qu'ils soient facilement accessibles. Ces numéros se trouvent aux emplacements illustrés.

Lorsque l'on contacte le distributeur homologué pour obtenir des pièces de rechange, des réparations ou toute information, il FAUT avoir ces numéros.

DONNÉES DE RÉFÉRENCE DU PRODUIT	
Nom/Numéro de désignation du modèle	
Numéro de fabricant d'unité	Numéro de série d'unité
Numéro de fabricant du plateau de coupe de tondeuse	Numéro de série du plateau de coupe de tondeuse
Nom du distributeur	Date d'achat
DONNÉES DE RÉFÉRENCE DU MOTEUR	
Marque du moteur	Modèle du moteur
Type/Spécifications du moteur	Numéro de code/série du moteur

La liste des pièces illustrées pour cette machine peut être téléchargée sur le site **murray.com**. Fournir le modèle et le numéro de série au moment de commander les pièces de rechange.

Étiquettes d'identification CE

A. Numéro d'identification du fabricant
B. Numéro de série du fabricant
C. Nom et adresse du fabricant
D. Régime maximal du moteur en tours par minute
E. Puissance nominale en kilowatts
F. Masse d'unité en kilogrammes
G. Logo de conformité CE
H. Année de fabrication
I. Puissance sonore en décibels garantie

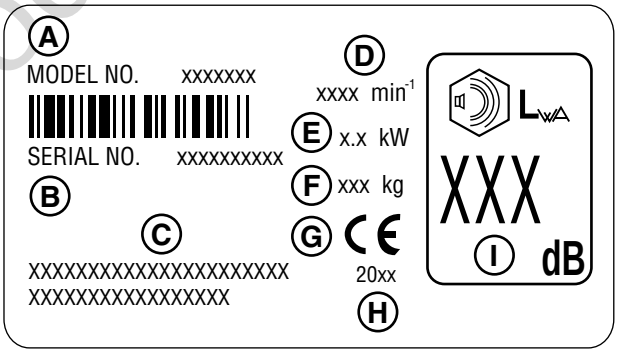

« **Incertitude de mesure des vibrations** – les vibrations de la machine ont été enregistrées en faisant appel à des méthodes et des procédures décrites dans les normes internationales correspondantes en vigueur au moment de la fabrication. Les incertitudes relatives à la mesure peuvent donner lieu à une lecture s'écartant jusqu'à 5 % de la valeur annoncée dans la Déclaration de conformité ».

Not for Reproduction

Sécurité de l'opérateur

Instructions importantes de sécurité

CONSERVER CES INSTRUCTIONS - Ce manuel contient des instructions importantes qui doivent être suivies pendant l'installation initiale, l'utilisation et l'entretien de la machine. **Conserver ces instructions pour toute consultation ultérieure.**

Symboles de sécurité et leur signification

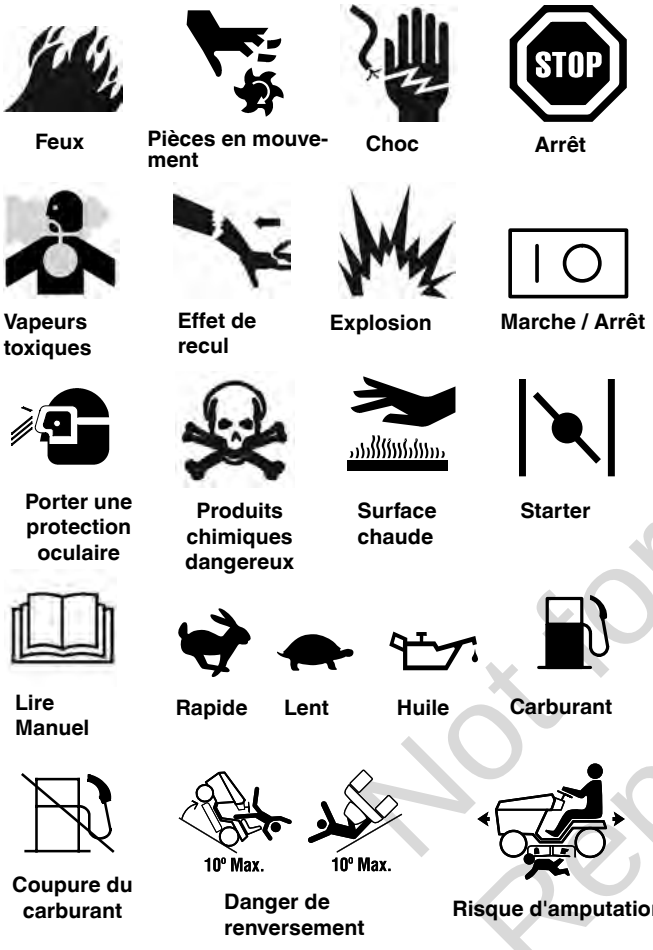

Le symbole d'alerte sécurité est utilisé pour marquer les informations de sécurité sur les risques pouvant entraîner des blessures sur les personnes. Un mot-indicateur (DANGER, AVERTISSEMENT ou MISE EN GARDE) est utilisé avec le symbole de sécurité pour indiquer la probabilité et la gravité potentielle des blessures. En outre, un symbole de danger peut être utilisé pour représenter le type de danger.

DANGER indique un danger qui, si non évité, résultera à la mort ou blessure grave.

AVERTISSEMENT indique un danger qui, si non évité, peut résulter à la mort ou blessure grave.

MISE EN GARDE indique un danger qui, si non évité, peut résulter à une blessure mineure.

AVIS indique une situation qui **pourrait endommager l'équipement.**

AVERTISSEMENT
Les gaz d'échappement de ce moteur contiennent des substances chimiques pouvant causer des cancers, des malformations fœtales ou d'autres problèmes de fécondation.

AVERTISSEMENT
Certains composants de cet équipement et de ses accessoires contiennent des produits chimiques reconnus dans l'état de Californie comme étant cause de cancer, d'anomalies congénitales ou d'autres effets néfastes sur la fonction de reproduction. Se laver les mains après manipulation. Se nettoyer les mains après la manipulation.

AVERTISSEMENT
Les relais, bornes et autres accessoires de la batterie contiennent du plomb, des composants en plomb, et produits chimiques. L'État de Californie est conscient qu'ils peuvent provoquer des maladies cancérigènes, des anomalies congénitales ou autre dangers de reproduction. Se nettoyer les mains après la manipulation.

AVERTISSEMENT
Les moteurs en marche dégages du monoxyde de carbone, un gaz toxique sans odeur et sans couleur.
Respirer du monoxyde de carbone peut provoquer des maux de tête, de la fatigue, des vertiges, vomissements, de la confusion, des crises, nausées, évanouissements, voire même la mort.
- Utiliser la machine UNIQUEMENT à l'extérieur.
- Empêcher les gaz d'échappement de pénétrer dans un endroit fermé à travers les fenêtres, portes, prises d'air ou autres ouvertures.

AVERTISSEMENT
Le fonctionnement des moteurs produit de la chaleur. Les pièce du moteur, en particulier le silencieux, devient extrèmement chaud.
Plusieurs brûlures thermiques peuvent se produire au contact.
Les débris combustibles tels que les feuilles, l'herbe, la brousse, etc. peuvent prendre feu.
- Laisser refroidir le pot d'échappement, le cylindre du moteur et les ailettes avant de les toucher.
- Retirer les débris accumulés dans la région du pot d'échappement et du cylindre.
- L'utilisation ou le fonctionnement du moteur sur des terrains forestiers, broussailleux ou herbeux constituent une violation de la Section 4442 du Code des ressources publiques de Californie, à moins que le système d'échappement ne soit équipé d'un pare-étincelles, comme le définit la Section 4442, maintenu en bon état de marche. D'autres états ou juridictions fédérales peuvent avoir des lois similaires. Contacter le fabriquant, détaillant ou revendeur d'origine de la machine pour obtenir un pare-étincelles conçu pour le système d'échappement installé sur ce moteur.

Not for Reproduction

Sécurité de fonctionnement

Un matériel électrique est sûr tant que l'est son utilisateur. Il peut être dangereux s'il n'est pas utilisé à bon escient ou s'il n'est pas correctement entretenu ! Rappel : l'utilisateur est responsable de sa propre sécurité et de celle de ceux qui sont à ses côtés. Faire preuve de bon sens et bien penser à ce que l'on fait. En cas de doute sur une opération à effectuer sans danger avec l'équipement choisi, s'adresser à un professionnel : Contacter le distributeur local homologué.

Lecture du manuel

Le manuel d'utilisation comporte d'importantes informations relatives à la sécurité qu'il faut connaître AVANT d'utiliser la machine ainsi que PENDANT son fonctionnement.
Ce manuel comporte des techniques de fonctionnement en toute sécurité, une explication des caractéristiques et des commandes de la machine et des informations relatives à l'entretien pour profiter au maximum de l'investissement dans la machine.
S'assurer de lire, dans son intégralité, la section sur les règles et informations relatives à la sécurité figurant dans les pages suivantes. Lire également la section sur le ***fonctionnement*** dans son intégralité.

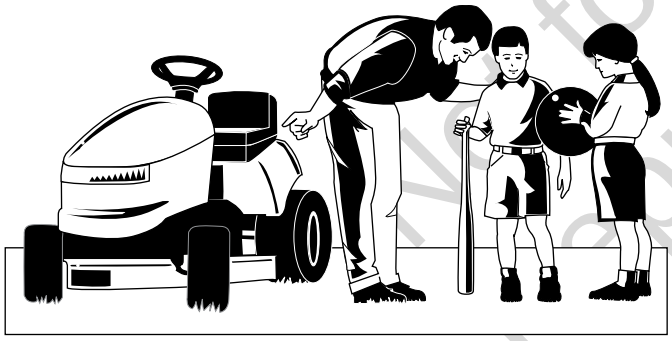

Not for reproduction

Enfants

Des accidents tragiques peuvent se produire avec des enfants. Ne jamais leur permettre de se tenir à proximité de la zone d'opération. Les enfants sont souvent attirés par la machine et l'activité de tonte. Ne jamais supposer que les enfants resteront là où ils ont été vus pour la dernière fois. S'il existe un risque que des enfants puissent venir à proximité de l'endroit où l'on tond, demander à un autre adulte responsable de les surveiller.

NE JAMAIS PERMETTRE AUX ENFANTS DE MONTER SUR CETTE MACHINE ! Et ce, pour ne pas les encourager à s'en approcher à l'avenir quand elle est en marche car ils pourraient gravement se blesser. Ils risqueraient de s'en approcher pour monter dessus quand on ne s'y attend pas et de se faire écraser.

Marche arrière

Ne pas tondre en marche arrière à moins que cela ne soit absolument indispensable. Toujours regarder vers le bas et vers l'arrière avant et pendant une marche arrière même avec les lames de tondeuse désembrayées.

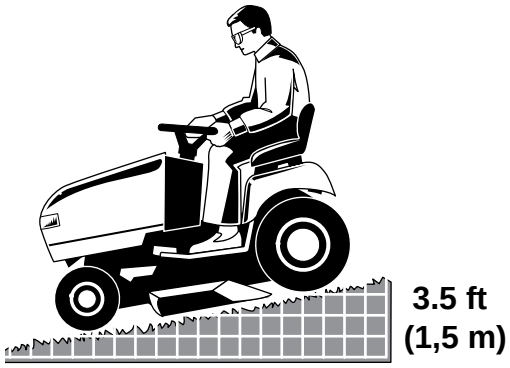

Fonctionnement en pente

Il existe un danger grave de blessure, voire de mort, en cas d'utilisation de cette machine dans une pente trop raide. Utiliser la machine sur une pente trop raide ou sur laquelle la traction est inadéquate peut entraîner la perte de contrôle ou le retournement de la machine.
En règle générale, il est recommandé de ne pas faire fonctionner la machine sur une pente sur laquelle on ne peut pas faire marche arrière (en mode 2 roues motrices). Ne pas utiliser la machine sur des plans inclinés ayant une pente supérieure à une élévation de 3,5 pieds sur une longueur de 20 pieds.
Toujours conduire en montant ou en descendant les pentes : jamais en travers.
Noter également que la surface sur laquelle on conduit peut considérablement affecter la stabilité et le contrôle. De l'herbe mouillée ou une chaussée verglacée peut gravement affecter la capacité de contrôle de l'unité.
En cas de doute sur l'utilisation de l'unité sur un plan incliné, ne pas l'utiliser. Ça ne vaut pas le coup.

Pièces en mouvement

Cette machine comporte de nombreuses pièces en mouvement qui peuvent blesser l'utilisateur ou autrui. Néanmoins si l'utilisateur est assis correctement sur le siège et suit scrupuleusement toutes les règles figurant dans ce manuel, il n'y a aucun danger à se servir de cette machine.
Le plateau de coupe de la tondeuse comporte des lames de tondeuse rotatives susceptibles d'amputer les mains et les pieds. Ne jamais laisser qui que ce soit près de la machine quand elle est en marche !
Pour permettre à l'utilisateur de se servir de cette machine en toute sécurité, elle est équipée d'un dispositif de sécurité avec utilisateur présent. NE PAS tenter d'altérer ni de contourner le dispositif. Consulter le distributeur immédiatement si le dispositif ne réussit pas tous les tests du système de verrouillage de sécurité figurant dans ce manuel.

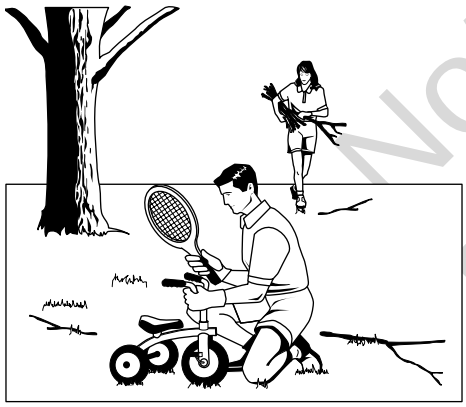

Objets projetés

Cette unité comporte des lames de tondeuse rotatives. Ces lames peuvent ramasser et projeter des débris susceptibles de gravement blesser un spectateur.
S'assurer de bien nettoyer la zone à tondre AVANT de commencer à tondre.
Ne pas utiliser cette unité avant d'avoir mis le bac de ramassage complet ou la protection d'évacuation (déflecteur) en place.
Ne jamais laisser qui que ce soit près de la machine quand elle est en marche ! Si quelqu'un se trouve dans la zone, arrêter immédiatement la machine et attendre que cette personne parte.

Carburant et entretien

L'essence est extrêmement inflammable. Ses vapeurs sont également extrêmement inflammables et peuvent se déplacer vers des sources de combustion à distance. Utiliser l'essence uniquement comme carburant, non pas comme solvant ou nettoyant. Ne jamais remiser le carburant dans des endroits où ses vapeurs peuvent s'accumuler ou se déplacer vers une source de combustion telle qu'une veilleuse. Le carburant doit être remisé dans des bidons en plastique, hermétiques et homologués, ou dans le réservoir d'essence du tracteur, le bouchon étant bien fermé. Essuyer immédiatement toute éclaboussure d'essence.
Un entretien adéquat est essentiel à la sécurité et à la performance de la machine. S'assurer d'effectuer les procédures d'entretien indiquées dans ce manuel et surtout de tester périodiquement le dispositif de sécurité.

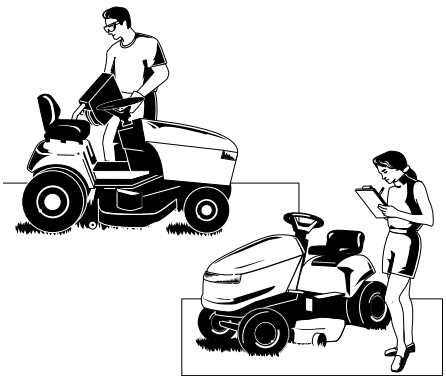

Not for Reproduction

Lire ces règles de sécurité et les suivre de près. Le non respect de ces règles peut résulter en une perte du contrôle de la machine, des blessures graves ou mortelles à l'utilisateur ou aux personnes se trouvant à proximité ou en des dommages aux biens matériels ou à l'équipement. **Ce plateau de coupe peut amputer des mains et des pieds, et projeter des objets.** Le triangle dans le texte indique que des mises en garde ou avertissements importants doivent être respectés.

FONCTIONNEMENT GÉNÉRAL

1. Lire, comprendre et suivre toutes les instructions figurant sur la machine et dans le manuel avant de se servir de la machine.
2. Ne jamais placer les mains ou les pieds près des pièces en mouvement ou sous la machine. Toujours se tenir à l'écart de l'ouverture d'éjection.
3. Ne laisser que des adultes responsables, qui connaissent les instructions, utiliser la machine (des réglementations locales peuvent limiter l'âge de l'opérateur).
4. Retirer de la zone à tondre les objets tels que des pierres, des jouets, des câbles, etc. qui pourraient être aspirés puis projetés par les lames.
5. S'assurer que personne ne se trouve dans la zone avant de tondre. Arrêter la machine si une personne pénètre dans la zone.
6. Ne jamais transporter de passagers.
7. Ne pas tondre en marche arrière à moins que cela ne soit absolument indispensable. Toujours regarder vers le bas et vers l'arrière avant et pendant une marche arrière.
8. Ne jamais diriger le matériau de décharge vers quiconque. Éviter de décharger du matériau contre un mur ou une obstruction. Le matériau risque de ricocher vers l'opérateur. Arrêter les lames pour traverser des surfaces en gravier.
9. Ne pas utiliser la machine sans que la totalité du sac à herbe, la protection de décharge (déflecteur) ou les autres dispositifs de sécurité ne soient en place.
10. Ralentir avant de tourner.
11. Ne jamais laisser une machine en marche sans supervision. Toujours débrayer la prise de force, mettre le frein de stationnement, arrêter le moteur et retirer les clés avant de descendre de la machine.
12. Débrayer les lames (PDF) quand on ne tond pas. Arrêter le moteur et attendre que toutes les pièces soient complètement arrêtées avant de nettoyer la machine, de retirer le bac de ramassage ou de dégager la protection d'évacuation.
13. N'utiliser la machine qu'à la lumière du jour ou dans une lumière artificielle de bonne qualité.
14. Ne pas utiliser la machine sous l'emprise de l'alcool ou de drogues.
15 Surveiller la circulation lors de l'utilisation à proximité des routes ou en les traversant.
16. Faire très attention lors du chargement ou du déchargement de la machine sur une remorque ou un camion.
17. Toujours porter une protection oculaire lors de l'utilisation de cette unité.
18. Les données indiquent que les opérateurs âgés de 60 ans et plus sont impliqués dans un fort pourcentage des blessures associées au matériel électrique. Ces utilisateurs doivent évaluer leur capacité à faire fonctionner la machine de manière suffisamment sûre pour se protéger et protéger autrui de toute blessure.
19. Suivre les recommandations du fabricant concernant les poids de roues ou contre-poids.
20. Ne pas oublier que l'utilisateur est responsable des accidents blessant autrui ou des biens matériels.
21. Tous les conducteurs doivent obtenir une instruction professionnelle et pratique.
22. Toujours porter des chaussures et des pantalons résistants. Ne jamais faire fonctionner la machine pieds nus ou en sandales.
23. Avant toute utilisation, toujours inspecter visuellement que les lames et leur visserie sont présentes, intactes et sécurisées. Remplacer les pièces usées ou endommagées.
24. Débrayer les accessoires avant de : faire le plein, retirer un accessoire, effectuer des réglages (sauf si le réglage peut se faire de la position de l'opérateur).
25. Lorsque la machine est stationnée, remisée ou laissée sans supervision, abaisser les moyens de coupe à moins d'utiliser un dispositif de verrouillage mécanique positif.
26. Avant de quitter la place de l'utilisateur pour quelque raison que ce soit, serrer le frein à main (si la machine en est équipée), débrayer la PDF, arrêter le moteur et retirer la clé.
27. Pour diminuer les risques d'incendie, conserver l'unité exempte d'herbe, de feuilles et d'excès d'huile. Ne pas s'arrêter ou se garer sur des feuilles sèches, de l'herbe ou des matériaux combustibles.

Not for Reproduction

TRANSPORT ET REMISAGE

1. Lors du transport de l'unité sur une semi-remorque découverte, s'assurer que l'unité est dirigée vers l'avant, dans le sens de la marche. Si l'unité est dirigée vers l'arrière, la poussée éolienne risquerait d'endommager l'unité.
2. Toujours respecter les pratiques sûres de plein d'essence et de manipulation d'essence pour faire le plein de la machine après transport ou remisage.
3. Ne jamais remiser l'unité (avec le carburant) dans une structure médiocrement ventilée. Les vapeurs de carburant peuvent se déplacer vers une source d'inflammation (telle qu'une chaudière, un chauffe-eau, etc.) et entraîner une explosion. Les vapeurs de carburant sont également toxiques pour les humains et les animaux.
4. Toujours suivre les instructions du manuel de moteur pour les préparatifs de remisage avant de remiser la machine pour de courtes et longues périodes.
5. Toujours suivre les instructions du manuel du moteur pour les procédures adéquates de mise en marche lors de la remise en service de la machine.
6. Ne jamais remiser l'unité ou le bidon de carburant à l'intérieur où il y a une flamme nue ou une veilleuse, comme avec un chauffe-eau. Laisser l'unité refroidir avant de remiser.

FONCTIONNEMENT EN PENTE

Les pentes sont un facteur important dans les accidents dus aux pertes de contrôle et aux renversements, qui peuvent résulter en blessures graves voir la mort. Le fonctionnement sur toutes les pentes requiert une prudence supplémentaire. Si on ne peut pas reculer sur une pente ou si on n'est pas confortable, ne pas faire fonctionner.

Le contrôle d'une machine poussée ou autoportée qui glisse sur une pente ne sera pas recouvré par l'application du frein. Les principales raisons de la perte de contrôle sont les suivantes : adhérence de pneus insuffisante au sol, vitesse trop rapide, freinage inadéquat, type de machine non adapté à sa tâche, manque de connaissance des conditions de terrain, attelage et distribution de la charge incorrects.

1. Tonder en descendant ou en remontant les pentes et non en travers.
2. Faire attention aux trous, sillons ou bosses. La machine peut se renverser sur un terrain irrégulier. L'herbe haute peut cacher des obstacles.
3. Choisir une vitesse basse permettant de gravir la pente sans avoir à s'arrêter ou changer de vitesses.
4. Ne pas tondre de l'herbe mouillée. Les pneus risquent de perdre de leur traction.
5. Toujours conserver la machine embrayée, surtout en descendant des pentes. Ne pas mettre au point mort et rouler en roue libre pour descendre la pente.
6. Éviter de démarrer, de s'arrêter ou de tourner sur une pente. Si les pneus perdent de leur traction, débrayer la ou les lames et descendre lentement la pente en ligne droite.
7. En pente, tous les mouvements doivent être lents et progressifs. Ne pas effectuer de changements brusques de vitesse ou de direction et ce, pour ne pas faire faire un tonneau à la machine.
8. Faire preuve d'extrême prudence lors de l'utilisation de machines munies de bacs de ramassage ou d'autres accessoires car ceux-ci peuvent affecter la stabilité de l'unité. Ne pas utiliser sur des pentes raides.
9. Ne pas essayer de stabiliser la machine en mettant le pied au sol (unités autoportées).
10. Ne pas tondre à proximité d'à-pics, de fossés ou de talus. La tondeuse pourrait brusquement se renverser si une roue passe au bord d'un à-pic ou d'un fossé ou si un bord s'effondre.
11. Ne pas utiliser le bac de ramassage sur des pentes raides.
12. Ne pas tondre sur des pentes si on ne peut pas faire marche arrière.
13. Consulter le distributeur/revendeur agréé pour toute recommandation concernant les poids de roues ou les contrepoids pour améliorer la stabilité.
14. Retirer tous les obstacles tels que pierres, branches d'arbres, etc.
15. Conduire lentement. Les pneus risquent de perdre de leur traction sur les pentes même si les freins fonctionnent correctement.
16. Ne pas tourner sur les pentes sauf en cas de nécessité et, ensuite, tourner lentement et progressivement en descendant si possible.

ÉQUIPEMENT REMORQUÉ (UNITÉS AUTOPORTÉES)

1. Ne remorquer qu'avec une machine munie d'un attelage prévu pour le remorquage. NE PAS attacher l'équipement remorqué sauf au point d'attelage.
2. Suivre les recommandations du fabricant pour ce qui est des limites de poids pour l'équipement en remorque et le remorquage sur les pentes.
3. Ne jamais laisser des enfants ou toute autre personne monter dans ou sur un équipement remorqué.
4. Sur les pentes, le poids de l'équipement remorqué risque d'entraîner une perte de traction et une perte de contrôle.
5. Se déplacer lentement et prévoir une distance supplémentaire pour s'arrêter.
6. Ne pas mettre au point mort et rouler en roue libre pour de cendre la pente.

⚠ AVERTISSEMENT

Ne jamais faire fonctionner sur des pentes supérieures à 17,6 pour cent (10°), soit une élévation de 106 cm (3-1/2 pieds) verticalement sur 607 cm (20 pieds) horizontalement.

Lors de l'utilisation de la machine sur des pentes, utiliser des poids de roues ou contrepoids supplémentaires. Consulter le distributeur/revendeur pour déterminer quels poids sont disponibles et adéquats pour la machine.

Sélectionner une vitesse de déplacement lente avant de conduire sur une pente. En plus des poids avant, faire preuve d'extrême prudence lors de l'utilisation sur les pentes de la machine munie de bacs de ramassage à fixation arrière.

Tondre en MONTANT et en DESCENDANT la pente, jamais en travers, faire preuve de prudence pour changer de directions et NE PAS DÉMARRER NI S'ARRETER SUR UNE PENTE.

ENFANTS

Des accidents tragiques peuvent se produire lorsque l'opérateur n'est pas averti de la présence d'enfants. Les enfants sont souvent attirés par la machine et l'activité de tonte. Ne jamais supposer que les enfants resteront là où ils ont été vus pour la dernière fois.

1. Éloigner les enfants de la zone à tondre et les laisser sous la surveillance d'un adulte autre que l'opérateur.
2. Faire preuve de vigilance et arrêter la machine si des enfants pénètrent dans la zone.
3. Avant et pendant une marche arrière, regarder derrière et vers le bas pour la présence éventuelle de petits enfants.
4. Ne jamais transporter d'enfants même lorsque les lames sont arrêtées. Ils risquent de tomber et de gravement se blesser ou d'interférer avec l'utilisation sûre de la machine. Les enfants que l'on a transportés par le passé risquent d'apparaître brusquement dans la zone à tondre pour se faire transporter à nouveau et risquent de se faire écraser ou passer dessus par la machine.
5. Ne jamais laisser les enfants se servir de la machine.
6. Faire preuve de prudence à l'approche d'angles morts, d'arbustes, d'arbres et d'autres objets susceptibles de masquer la vision.

ÉMISSIONS

1. L'échappement du moteur de cet article contient des produits chimiques connus, dans certaines quantités, pour provoquer cancer, anomalies congénitales ou autre danger de reproduction.
2. Consulter l'information concernant la période de durabilité des émissions et l'indice d'air sur l'étiquette d'émissions du moteur.

Not for Reproduction

RÉPARATIONS ET ENTRETIEN

Manipulation sans danger de l'essence

1. Éteindre cigarettes, cigares, pipes et autres sources de combustion.
2. Utiliser uniquement des conteneurs d'essence homologués.
3. Ne jamais retirer le bouchon d'essence ou ajouter du carburant lorsque le moteur tourne. Laisser le moteur refroidir avant de faire le plein.
4. Ne jamais faire le plein de la machine à l'intérieur.
5. Ne jamais remiser la machine ou le bidon de carburant où il y a une flamme nue, une étincelle ou une veilleuse, comme près d'un chauffe-eau ou de tout autre appareil ménager.
6. Ne jamais remplir les bidons à l'intérieur d'un véhicule ou sur un plateau de camion recouvert de plastique. Toujours placer les bidons sur le sol, éloignés de tout véhicule, avant de les remplir.
7. Retirer tout équipement à essence du camion ou de la remorque et faire le plein sur le sol. Quand cela n'est pas possible, faire le plein d'un tel équipement sur une semi-remorque avec un bidon portable plutôt qu'avec un distributeur d'essence.
8. Garder le bec en contact avec le bord du réservoir d'essence ou de l'ouverture du bidon à tout moment jusqu'à obtention du plein. NE PAS utiliser de dispositif à ouverture bloquée de bec.
9. En cas d'éclaboussures d'essence sur les vêtements, en changer immédiatement.
10. Ne jamais remplir excessivement le réservoir d'essence. Remettre le bouchon d'essence en place et bien serrer.
11. Faire preuve d'extrême prudence lors de la manipulation de l'essence et de tout autre carburant. Ils sont inflammables et les vapeurs sont explosives.
12. En cas de déversement de carburant, ne pas essayer de faire démarrer le moteur mais éloigner la machine de la zone du déversement et éviter de créer toute source d'inflammation avant la dissipation des vapeurs d'essence.
13. Remettre tous les bouchons de réservoir d'essence et les bouchons de bidons de carburant en place en les serrant bien.

Réparations et entretien

1. Ne jamais faire fonctionner dans un endroit clos où des fumées de monoxyde de carbone peuvent s'accumuler.
2. Conserver les écrous et boulons bien serrés, en particulier les boulons de fixation de lames, et la machine en bon état de marche.
3. Ne jamais altérer les dispositifs de sécurité. Vérifier régulièrement leur bon fonctionnement et réparer le cas échéant.
4. Conserver l'unité exempte d'herbe, de feuilles ou de toute autre accumulation de débris. Nettoyer tout déversement d'huile et de carburant, et éliminer tout débris trempé de carburant. Laisser la machine refroidir avant de la remiser.
5. En cas de contact avec un objet, arrêter et inspecter la machine. Réparer, si besoin est, avant de redémarrer.
6. Ne jamais effectuer de réglages ou de réparations lorsque le moteur tourne.
7. Inspecter fréquemment les composantes du bac de ramassage et la protection d'évacuation, et remplacer avec les pièces recommandées du fabricant, selon le besoin.
8. Les lames de la tondeuse sont affûtées. Enrober les lames ou porter des gants, et faire très attention en les réparant.
9. Vérifier fréquemment le fonctionnement des freins. Ajuster et réparer le cas échéant.
10. Prendre soin des étiquettes de sécurité et d'instructions et les remplacer au besoin.
11. Ne pas retirer le filtre de carburant lorsque le moteur est chaud car de l'essence renversée risque de s'enflammer. Ne pas écarter les colliers de conduites de carburant plus qu'il ne le faut. S'assurer que les colliers maintiennent les tuyaux fermement sur le filtre après l'installation.
12. Ne pas utiliser d'essence contenant du MÉTHANOL, du gasohol contenant plus de 10 % d'ÉTHANOL, des additifs d'essence ou de l'essence minérale car cela risquerait d'endommager le moteur/circuit de carburant.
13. Si le réservoir d'essence doit être vidé, le faire à l'extérieur.
14. Remplacer les silencieux défectueux.
15. Utiliser uniquement des pièces de rechange homologuées par l'usine lors de réparations.
16. Toujours se conformer aux spécifications d'usine sur tous les paramètres et réglages.
17. Seuls les centres de service homologués doivent être utilisés pour effectuer les entretiens et réparations importants.
18. Ne jamais tenter d'effectuer des réparations importantes sur cette machine à moins d'avoir reçu une formation adéquate. Des procédures d'entretien inadéquates peuvent entraîner un fonctionnement hasardeux, endommager le matériel et annuler la garantie du fabricant.
19. Sur les tondeuses à lames multiples, faire preuve de prudence étant donné qu'une lame peut entraîner la rotation des autres lames.
20. Ne pas modifier les paramètres du régulateur de vitesse du moteur ni emballer le moteur. Faire fonctionner le moteur à une vitesse excessive peut accroître le risque de blessures corporelles.
21. Débrayer les accessoires d'entraînement, arrêter le moteur, retirer la clé et déconnecter les fils de bougie avant de : dégager les obstructions d'accessoires et les goulottes, effectuer des réparations ou lorsque l'unité vibre anormalement. En cas de contact avec un objet, inspecter la machine pour tout dommage et réparer avant de redémarrer et d'utiliser l'équipement.
22. Ne jamais placer les mains à proximité des pièces en mouvement telles que le ventilateur de refroidissement de la pompe hydro lorsque le moteur tourne. (Les ventilateurs de refroidissement de pompe hydro sont généralement situés sur le dessus de la boîte-pont.)
23. Unités munies de pompes hydrauliques, tuyaux ou moteurs : Avertissement : Toute fuite de liquide hydraulique sous pression peut avoir suffisamment de force pour pénétrer la peau et provoquer des blessures graves. Si du liquide étranger est injecté sous la peau, il doit être éliminé par voie chirurgicale dans les heures qui suivent par un médecin connaissant ce type de blessure et ce, pour éviter la gangrène. Garder le corps et les mains à l'écart des trous de goupilles ou des becs qui projètent du liquide hydraulique sous haute pression. Utiliser du papier ou du carton, non pas les mains, pour rechercher les fuites. S'assurer que toutes les connexions du liquide hydraulique sont bien serrées et que tous les tuyaux et conduites hydrauliques sont en bon état avant d'appliquer de la pression au système. Si les fuites ont lieu, faire réparer immédiatement l'unité par un distributeur agréé.
24. Avertissement : Dispositif à énergie accumulée. Un relâchement inadéquat des ressorts peut entraîner de graves blessures corporelles. Les ressorts doivent être enlevés par un technicien agréé.
25. Modèles munis d'un radiateur de moteur : Avertissement : Dispositif à énergie accumulée. Pour éviter toute blessure corporelle grave d'une éruption de réfrigérant chaud ou de vapeur, ne jamais tenter de retirer le bouchon du radiateur lorsque le moteur tourne. Arrêter le moteur et attendre qu'il refroidisse. Même à ce point, faire preuve d'extrême prudence lors de la dépose du bouchon.

Not for reproduction

Étiquettes de sécurité

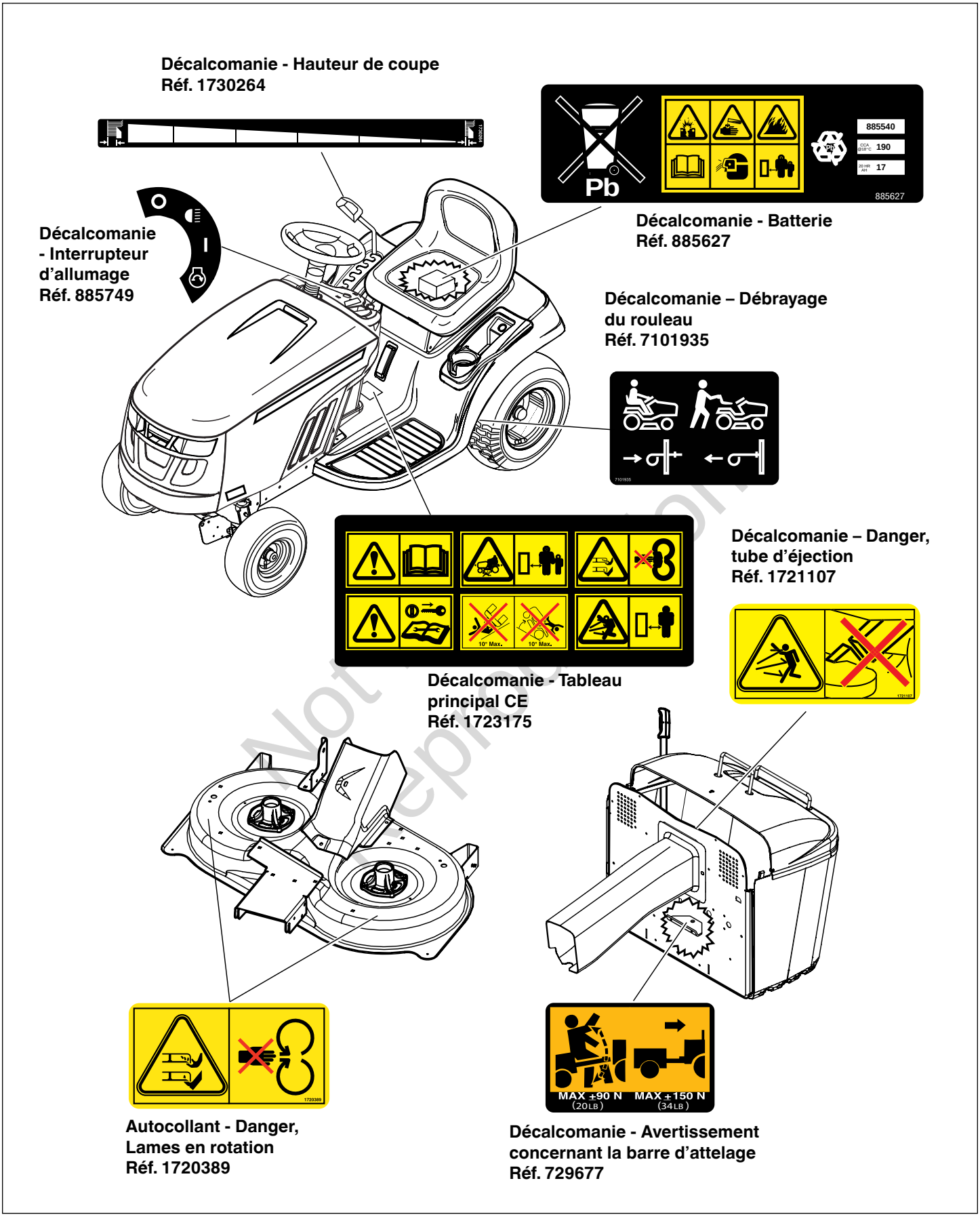

Figure 1

Not for reproduction

Icônes de sécurité

Avertissement : Lire le manuel de l'utilisateur.
Lire et comprendre le contenu du manuel utilisateur avant de faire fonctionner cette machine.

Danger : Renversement de la machine.
Ne pas utiliser cette machine sur des pentes supérieures à 10°.

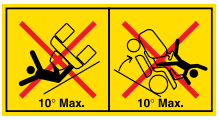

Danger : Démembrement.
Cette machine peut amputer des membres. Garder les spectateurs et les enfants à distance lorsque le moteur tourne.

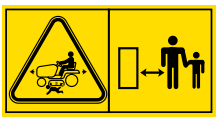

Danger : Objets projetés.
Cette machine est capable de projeter des objets et des débris. Tenir les spectateurs à distance.

Danger : Démembrement.
Le plateau de coupe de cette tondeuse peut amputer des membres. Tenir les mains et les pieds à l'écart des lames.

Danger : Objets projetés.
Ne pas utiliser sans avoir d'abord connecté le tube d'éjection.

Avertissement : Retirer la clé avant toute réparation.
Retirer la clé et consulter la documentation technique avant d'effectuer toute réparation ou tout entretien.

Not for Reproduction

Fonctions et commandes

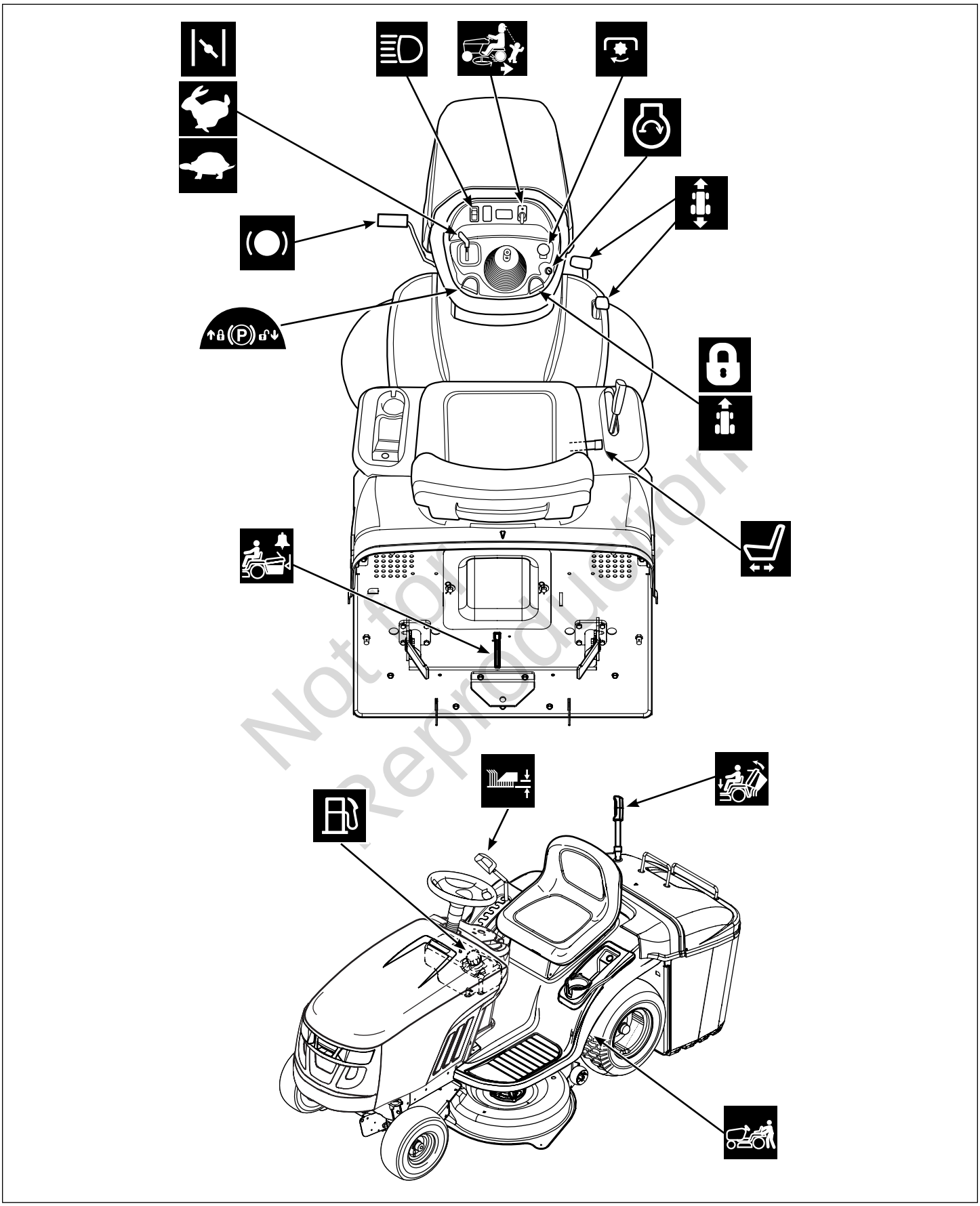

Figure 2

Commande de gaz/starter Choke-A-Matic

Ceci commande le régime du moteur et le starter (voir Figure 2). Déplacer la commande de gaz/starter sur la position RAPIDE pour augmenter la vitesse du moteur et sur la positon LENT pour diminuer la vitesse du moteur. Déplacer la commande de gaz/starter après la position RAPIDE à la position STARTER pour démarrer un moteur froid. Un moteur chaud ne doit pas nécessiter de starter.

REMARQUE : Toujours faire fonctionner la tondeuse autoportée avec la commande de gaz/starter en position RAPIDE.

Phares

Ce commutateur allume ou éteint les phares du tracteur.

Option de tonte en marche arrière (RMO)

L'option de tonte en marche arrière permet de tondre (ou d'utiliser d'autres accessoires entraînés par la prise de force) lors du déplacement en marche arrière. Pour tondre en marche arrière, tourner la clé RMO après avoir embrayé la prise de force. Le voyant DEL s'allumera et l'opérateur peut alors tondre en marche arrière. Chaque fois que la prise de force est engagée, la RMO doit être réactivée pour être utilisée.

Commutateur de prise de force

Le commutateur de PDF (prise de force) embraye et débraye les accessoires utilisant la PDF. Pour embrayer la prise de force, tirer le commutateur vers le haut. Tirer vers le bas pour débrayer. *Noter que l'opérateur doit être fermement assis dans le siège du tracteur pour que la prise de force fonctionne.*

Contacteur

Le contacteur d'allumage permet de démarrer ou d'arrêter le moteur. Il présente quatre positions :

ARRÊT	Arrête le moteur et éteint le système électrique.
VOYANTS ALLUMÉS	Permet aux phares de s'allumer.
MARCHE	Permet au moteur de tourner et alimente le système électrique.
DÉMARRAGE	Lance le moteur pour le faire démarrer.

REMARQUE : Ne jamais laisser l'interrupteur d'allumage sur la position MARCHE quand le moteur est arrêté. Ceci décharge la batterie.

Pédales de vitesse d'avancement

La vitesse du tracteur en marche avant est commandée par la pédale de vitesse en marche avant. La vitesse d'avancement du tracteur en marche arrière est commandée par la pédale de vitesse d'avancement en marche arrière.

Enfoncer l'une ou l'autre pédale pour augmenter la vitesse. Noter que plus la pédale est enfoncée, plus le tracteur se déplacera vite.

Levier de réglage du siège

Le siège peut être réglé d'avant en arrière. Déplacer le levier, positionner le siège comme souhaité et relâcher le levier pour bloquer le siège en position.

Alarme de bac à herbe rempli

L'alarme de « bac à herbe rempli » se déclenche quand le bac à herbe est rempli d'herbe coupée. Quand l'alarme se déclenche, débrayer la PDF, se déplacer vers la zone dans laquelle vous souhaitez jeter l'herbe, puis vider le bac à herbe.

REMARQUE : Quand la machine est utilisé epour ramasser des feuilles, il se peut que les feuilles sèches ne déclenchent pas l'alarme.

Bouton de frein de stationnement

Ce qui est utilisé pour verrouiller le frein à main quand le tracteur est arrêté. Pour engager le frein de stationnement, enfoncer la pédale de frein à fond et tirer le bouton vers le haut.

Régulateur de vitesse

Le régulateur de vitesse est utilisé pour verrouiller la commande de vitesse d'avancement en marche avant. Le régulateur de vitesse a cinq positions de verrouillage.

Pédale de frein

Appuyer sur la pédale de frein pour appliquer le frein du tracteur.

Réservoir de carburant

Tirer vers la haut le capot du tracteur pour accéder au réservoir de carburant. Tourner le capuchon dans le sens contraire des aiguilles d'une montre pour le retirer.

Not for Reproduction

Levier de levage du carter de coupe

Ce qui commande la hauteur de coupe de la tondeuse. Tirer le levier pour abaisser la hauteur et tirer vers le haut pour augmenter la hauteur. La hauteur de coupe est réglable entre 2,5 cm (1,0 po) et 8,9 cm (3,5 po).

Levier d'ouverture/fermeture du bac à herbe

Ce qui ouvre le bac à herbe pour pouvoir le vider et le ferme pour la tonte. Pour vider le bac à herbe, étirer la poignée du bac à herbe et la tirer vers l'avant. Pour fermer, pousser le levier vers l'arrière jusqu'à ce que le bac se ferme et se verrouille. Relâcher le levier du bac à herbe.

Levier de débrayage de transmission

Ce qui débraye la transmission pour que le tracteur puisse être poussé à la main. Voir ***Pousser le tracteur à la main.***

Not for Reproduction

Tests de système d'interverrouillage de sécurité

Cette unité est munie de commutateurs d'interverrouillage de sécurité et d'autres dispositifs de sécurité. Ces systèmes de sécurité sont présents par mesure de sécurité : ne pas tenter de contourner les commutateurs de sécurité et ne jamais altérer les dispositifs de sécurité.

AVERTISSEMENT
Si l'unité échoue à un test de sécurité, ne pas s'en servir. Consulter un revendeur agréé.

Test 1 — Le moteur NE DOIT PAS démarrer si :

- Le commutateur de prise de force est sur ON (Marche), OU
- Que la pédale de frein n'est PAS complètement appuyée (frein de stationnement OFF (Arrêt)), OU
- Que le levier de commande de vitesse est en position NEUTRAL (Point mort).

Test 2 — Le moteur DOIT tourner et démarrer si :

- L'utilisateur est assis dans son siège ET
- Le commutateur de PDF est DÉSACTIVÉ ET
- La pédale de frein est complètement enfoncée (frein à main SERRÉ) ET
- Le levier du régulateur de vitesse est au POINT MORT.

Test 3 – Le moteur devrait se COUPER si :

- L'utilisateur se lève de son siège.
- Le collecteur n'est pas fermé quand on embraye le commutateur de PDF.

Test 4 – Vérifier le temps d'arrêt des lames de la tondeuse

Les lames de la tondeuse et la courroie d'entraînement de la tondeuse doivent complètement s'arrêter dans les cinq secondes après avoir mis le commutateur de prise de force en position OFF (Arrêt). Si la courroie d'entraînement de la tondeuse ne s'arrête pas dans les cinq secondes, consulter un revendeur agréé.

Test 5 – Vérification de l'option de tonte en marche arrière (OTMA)

- Le moteur doit s'arrêter si une marche arrière est tentée et que la prise de force a été activée et que la RMO n'a pas été activée.
- Le voyant RMO doit s'allumer lorsque la RMO est activée.

AVERTISSEMENT
Tondre en marche arrière risque d'être dangereux pour les spectateurs. Des accidents tragiques peuvent se produire lorsque l'opérateur n'est pas averti de la présence d'enfants. Ne jamais activer la RMO en présence d'enfants. Les enfants sont souvent attirés par la machine et l'activité de tonte.

Vérification de la pression des pneus

Les pneus doivent être vérifiés périodiquement pour offrir une traction optimale et pour garantir la meilleure coupe (voir Figure 3).

REMARQUE : Ces pressions peuvent légèrement différer de celles de la marque « Gonflage maximal » apposée sur le flanc des pneus.

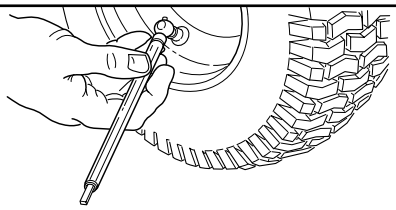

Dimension	PSI	bar
15 x 6,0	14	0,96
20 x 8,0	10	0,68

Figure 3

Huiles recommandées

Nous recommandons l'utilisation d'huiles garanties et certifiées Briggs & Stratton pour obtenir les meilleures performances. D'autres huiles détergentes de haute qualité sont acceptables si elles sont de catégorie SF, SG SH, SJ ou supérieure. Ne pas utiliser d'additifs spéciaux.

Les températures extérieures déterminent la viscosité de l'huile convenant au moteur. Utiliser le tableau pour sélectionner la meilleure viscosité pour la fourchette de températures extérieures prévues.

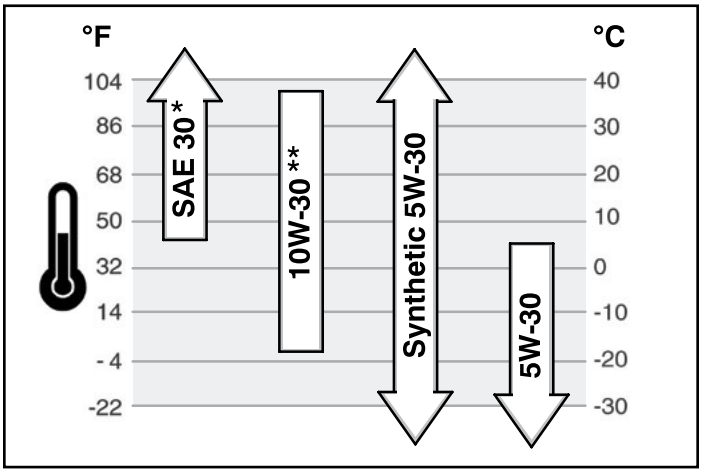

* En-dessous de 40° F (4° C), il sera difficile de démarrer le SAE 30.
** Au-dessus 27°C (80°F) l'utilisation de 10W-30 peut causer une augmentation de consomption d'huile. Vérifier le niveau d'huile plus fréquemment.

Not for reproduction

Vérification/adjonction d'huile

Avant de vérifier ou de faire le plein d'huile

- Mettre le moteur de niveau.
- Débarrasser de tout débris la zone de remplissage d'huile.

1. Retirer la jauge d'huile (**A**, Figure 4) et la essuyer avec un chiffon propre.
2. Insérer la jauge d'huile et la serrer.
3. Retirer la jauge d'huile et vérifier le niveau d'huile. Le niveau devrait atteindre la marque PLEIN (**B**) sur la jauge d'huile.
4. Si le niveau est faible, ajoutez lentement de l'huile dans l'orifice de remplissage du moteur (**C**). **Ne pas trop remplir.** Après avoir fait le plein, attendre une minute et revérifier le niveau d'huile.

REMARQUE : Ne pas ajouter d'huile au niveau du purgeur d'huile rapide (si la machine en est équipée).

5. Replacer la jauge d'huile et la serrer.

Pression d'huile

Si la pression d'huile est trop faible, un manostat (si la machine en est équipée) arrêtera le moteur ou bien activera un dispositif d'avertissement sur la machine. Si cela se produit, arrêter le moteur et vérifier le niveau d'huile avec la jauge d'huile.

Si le niveau d'huile est en-dessous de la marque AJOUTER, compléter le niveau d'huile jusqu'à ce qu'il atteigne la marque PLEIN. Démarrer le moteur et vérifier que la pression soit adéquate avant de continuer à l'utiliser.

Si le niveau d'huile est entre les marques AJOUTER et PLEIN, **ne pas démarrer** le moteur. Prener contact avec un distributeur autorisé pour faire corriger le problème de pression d'huile.

Recommandations de carburant

Le carburant doit répondre aux critères suivants :

- Essence sans plomb, propre et fraîche.
- Au minimum 87 octanes/87 AKI (91 RON). Utilisation en haute altitude, voir ci-dessous.
- De l'essence contenant jusqu'à 10 % d'éthanol (alcool fabriqué à partir de grain) ou jusqu'à 15 % de MTBE (éther méthyltertiobutylique) est acceptable.

MISE EN GARDE : Ne pas utiliser d'essence non approuvée telle que l'E85. Ne pas mélanger de l'huile avec l'essence ou modifier le moteur afin qu'ils puissent utiliser des carburants alternatifs. Ce qui endommagerait les composants du moteur et**annulerait la garantie du moteur.**

Pour empêcher que de la gomme ne se forme dans le circuit d'alimentation, mélanger un stabilisateur de carburant à l'essence. Voir la ***section*** Remisage. Tous les carburants ne sont pas identiques. Si des problèmes de démarrage ou de performance se produisent, changer de fournisseur de carburant ou changer de marque. Ce moteur est certifié pour fonctionner à l'essence. Le système de contrôle des émissions pour ce moteur est EM (Modifications du moteur).

Haute altitude

À des altitudes supérieures à 1 524 mètres (5 000 pieds), de l'essence d'au minimum 85 octanes/85 AKI (89 RON) est acceptable. Pour rester en conformité avec les normes d'émissions, un réglage pour les hautes altitudes est nécessaire. Faire fonctionner le moteur sans ce réglage donnera lieu à des performances moindres, une consommation de carburant supérieure et une augmentation des émissions. Consulter un distributeur autorisé pour l'ajustement nécessaire pour rouler en haute altitude.

Il n'est pas recommandé defaire fonctionner le moteur à des altitudes inférieures à 762 mètres (2 500 pieds) avec le kit haute altitude.

AVERTISSEMENT
Le carburant et ses vapeurs sont extrèmement flammables et explosifs.
Les incendies ou les explosions peuvent entraîner de graves brûlures, voire même la mort.

LORS DE L'ADDITION DU CARBURANT
- Arrêter le moteur et le laisser refroidir au moins 3 minutes avant de retirer le bouchon de réservoir.
- Remplir le réservoir de carburant à l'extérieur ou dans un local extrêmement bien ventilé.
- Ne jamais remplir en excès le réservoir de carburant. Pour permettre à l'essence de se détendre, ne pas dépasser pas la base du col du réservoir de carburant en le remplissant.
- Garder le carburant loin des étincelles, des flammes nues, des lampes témoins, de chaleur et d'autres sources d'allumage.
- Vérifier les conduits d'essence, le réservoir, le bouchon du réservoir et les raccords pour y détecter toute fissure ou fuite. Remplacer si nécessaire.
- Si le carburant renverse, attendre jusqu'à ce qu'il soit vaporisé avant de mettre en marche le moteur.

1. Tirer vers la haut le capot du tracteur pour accéder au réservoir de carburant.
2. Nettoyer la zone autour du bouchon de réservoir en enlevant toute la poussière et les débris. Retirer le bouchon du réservoir (**A**, Figure 5).
3. Remplisser le réservoir de carburant (**B**) avec de l'essence. Pour permettre au carburant de se détendre, ne pas dépasser la base du col du réservoir de carburant.
4. Replacer le bouchon du réservoir.

Not for Reproduction

Démarrage du moteur

AVERTISSEMENT
Le carburant et ses vapeurs sont extrèmement flammables et explosifs.
Les incendies ou les explosions peuvent entraîner de graves brûlures, voire même la mort.

Mise en marche du moteur
- S'assurer que la bougie d'allumage, le silencieux, le bouchon de carburant et filtre à air (si équippé) sont en place et bien fixés.
- Ne pas lancer le moteur quand la bougie est retirée.
- Si le moteur se noie, mettre le starter (si l'unité en est équipée) sur la position OUVERT/MARCHE, amener la manette des gaz (si l'unité en est équipée) sur la position RAPIDE et lancer le moteur jusqu'à ce qu'il démarre.

AVERTISSEMENT
Les moteurs dégages du monoxyde de carbone, un gaz toxique sans odeur et sans couleur.
Respirer du monoxyde de carbone peut provoquer des nausées, des évanouissements, voire même la mort.
Les incendies ou les explosions peuvent entraîner de graves brûlures, voire même la mort.
- Faire fonctionner le moteur dehors.
- Ne pas faire tourner le moteur dans un endroit clos, même si les portes ou les fenêtres sont ouvertes.

1. Vérifier le niveau d'huile. Voir la section ***Vérification/ adjonction d'huile***.
2. S'assurer de débrayer les commandes d'entraînement de l'équipement.
3. Déplacer la commande de gaz/starter à la position STARTER.

REMARQUE : Habituellement, le starter n'est pas nécessaire pour redémarrer un moteur chaud.

4. Insérer la clé de contact dans le contacteur et la tourner sur MARCHE/DÉMARRER.
5. Après le démarrage du moteur, déplacer la commande de gaz/starter à la position RAPIDE. Réchauffer le moteur pendant au moins une minute avant d'engager la commande de rotation de la lame ou de conduire la tondeuse autoportée.
6. Après le réchauffage du moteur, Toujours faire fonctionner la tondeuse autoportée avec la commande de gaz/starter à la position RAPIDE.

En cas d'urgence, le moteur peut être arrêté en tournant simplement le contacteur sur ARRÊT. Utiliser cette méthode uniquement dans des situations d'urgence. Pour arrêter normalement le moteur, suivre la procédure indiquée dans la section ***Arrêter la tondeuse et le moteur***.

REMARQUE : Si le moteur ne démarre pas après plusieurs tentatives, contacter un revendeur agréé.

Conduite du tracteur

1. S'asseoir sur le siège et le régler de manière à pouvoir confortablement atteindre toutes les commandes et voir le tableau de bord.
2. Serrer le frein de stationnement.
3. S'assurer que le commutateur de prise de force jaune est débrayé.
4. Démarrer le moteur (voir ***Démarrage du moteur***).
5. Débrayer le frein de stationnement et relâcher la pédale de frein.
6. Appuyer sur la pédale de commande de vitesse de marche avant pour avancer. Relâcher la pédale pour s'arrêter. Noter que plus la pédale est enfoncée, plus le tracteur se déplacera vite.
7. Arrêter le tracteur en relâchant les pédales de commande de vitesse de déplacement, en mettant le frein de stationnement et en arrêtant le moteur (voir ***Arrêter le tracteur et le moteur***).

Not for Reproduction

Tonte

1. Régler la hauteur de coupe de la tondeuse au niveau voulu en utilisant le levier de levage du carter de coupe.
2. Serrer le frein de stationnement. S'assurer que le commutateur de prise de force (PDF) jaune est débrayé.
3. Démarrer le moteur (voir ***Démarrage du moteur***).
4. Amener la commande de gaz/starter sur la position RAPIDE.
5. Embrayer la PDF pour activer les lames de la tondeuse.
6. Commencer à tondre.

*REMARQUE : Quand l'alarme « bac à herbe rempli » se déclenche, couper immédiatement la PDF pour éviter que le tube d'évacuation ne se bouche. Se déplacer à l'endroit voulu et vider le sac à herbe (voir **Vider le sac à herbe**).*

7. Une fois terminé, couper la PDF et lever le carter en utilisant le levier de levage du carter de coupe.
8. Arrêter le moteur (voir ***Arrêter le tracteur et le moteur***).

Option de tonte en marche arrière (RMO™)

AVERTISSEMENT
Tondre en marche arrière risque d'être dangereux pour les spectateurs. Des accidents tragiques peuvent se produire lorsque l'opérateur n'est pas averti de la présence d'enfants. Ne jamais activer la RMO en présence d'enfants. Les enfants sont souvent attirés par la machine et l'activité de tonte.

L'option de tonte en marche arrière (OTMA) permet à l'utilisateur de tondre en marche arrière (voir ***Caractéristiques et commandes***). Pour activer, tourner la clé de l'OTMA une fois que la PDF est embrayée. Le voyant DEL s'allumera et l'opérateur peut alors tondre en marche arrière. Chaque fois que la prise de force est engagée, la RMO doit être réactivée pour être utilisée. La clé doit être retirée pour empêcher l'accès à l'OTMA.

Pousser le tracteur à la main

1. Débrayer la prise de force et arrêter le moteur.
2. Tirer le levier (**A**, Figure 6) vers l'avant de la machine et le pousser vers le bas pour le verrouiller. Le tracteur peut maintenant être poussé à la main.
3. Tirer vers le haut et pousser vers l'arrière de la machine pour embrayer la transmission. Le tracteur peut désormais être conduit.

AVERTISSEMENT
Remorquer l'unité endommagera la transmission. Ne pas utiliser un autre véhicule pour pousser ou tirer cette unité. Ne pas enclencher le levier de débrayage de transmission pendant que le moteur tourne.

Fonction du frein à main

Actionnement du frein à main - Pour verrouiller le frein à main, relâchez les pédales de vitesse d'avancement (**A**, Figure 7), enfoncez complétement la pédale de frein (**B**), tirez vers le HAUT le bouton (**C**) du frein à main et relâchez ensuite la pédale de frein.

Desserrage du frein à main - Pour desserrer le frein à main, enfoncez complétement la pédale de frein (**B**, Figure 7) et poussez vers le BAS le bouton (**C**) du frein à main.

Régulateur de vitesse

POUR ACTIVER :

1. Tirez vers le haut le bouton (**D**, Figure 7) du régulateur de vitesse.
2. Enfoncez la pédale de vitesse d'avancement en marche avant (**A**).
3. Relevez le bouton du régulateur de vitesse quand la vitesse désirée est atteinte. Le régulateur de vitesse se verrouillera dans l'une de ses cinq positions de verrouillage.

POUR DÉSACTIVER :

1. Enfoncez la pédale de frein (**B**, Figure 7).

OU

2. Enfoncez la pédale de vitesse d'avancement en marche avant (**A**).

Not for Reproduction

Arrêt du tracteur et du moteur

AVERTISSEMENT
Le carburant et ses vapeurs sont extrèmement flammables et explosifs.
Les incendies ou les explosions peuvent entraîner de graves brûlures, voire même la mort.

- Ne pas étrangler le carburateur pour arrêter le moteur.

1. Ramener la ou les commandes de déplacement au point mort.
2. Débrayer la PDF and attendez que toutes les parties mobiles s'immobilisent.
3. Amener la commande des gaz sur la position LENT et tournez la clé de contact sur ARRÊT. Retirer la clé.

Vider le bac à herbe

1. Étirer la poignée du bac à herbe et faites-la tourner vers l'avant jusqu'à ce que l'assemblage du bac à herbe soit complètement ouvert dans le fond (voir Figure 8).
2. Vider l'herbe du bac à herbe.
3. Déplacer le tracteur en marche avant sur une courte distance. Ceci évitera que tout amas d'herbe empêche le bac à herbe de se fermer.
4. Faites tourner l'assemblage du bac à herbe en le ramenant sur la position fermée avant de tondre.

Réglage de la hauteur de coupe

Le levier de levage du plateau de coupe (**A**, Figure 9) est utilisé pour abaisser ou rehausser le plateau à la hauteur de coupe voulue. La hauteur de coupe est réglable entre 2,5 cm (1,0 po) et 8,9 cm (3,5 po).

Pour abaisser le carter, tirer le levier de levage du carter de coupe légèrement vers l'arrière, le pousser vers la gauche et faites le glisser vers le bas. Pour lever le carter, tirer sur le levier de levage du carter de coupe et le bloquer en l'enclenchant vers la droite.

Fixation d'une remorque

L'effort de traction horizontal maximum admissible est de 150 N. L'effort de traction vertical maximum est de 90 N. Ce qui équivaut à une remorque de 113 kg (250 lb) sur une pente de 10 degrés. Attacher la remorque à l'aide d'un axe à épaulement correctement dimensionné (**A**, Figure 10) et d'une attache (**B**).

Not for Reproduction

Entretien

Tableau de maintenance

TRACTEUR ET TONDEUSE
Toutes les 8 heures ou chaque jour
Contrôler le système de verrouillage de sécurité
Retirer les débris du tracteur et du plateau de coupe de la tondeuse
Retirer les débris du compartiment moteur
Toutes les 25 heures ou chaque année *
Vérification de la pression des pneus
Contrôle du temps d'arrêt des lames de tondeuse
Vérifier le tracteur et la tondeuse pour qu'il n'y ait pas d'éléments desserrés
Toutes les 50 heures ou chaque année *
Nettoyer la batterie et les câbles
Contrôle des freins de tracteur
Voir le concessionnaire chaque année pour
Lubrifier le tracteur et la tondeuse
Vérifier les lames de la tondeuse **

* Indifféremment, ce qui se présente en premier.
** Vérifier plus fréquemment les lames dans les régions ayant des sols sablonneux ou dans lesquelles il y a beaucoup de poussière.

MOTEUR
Premières 5 heures
Changement de l'huile moteur
Toutes les 8 heures ou chaque jour
Contrôler le niveau d'huile moteur
Toutes les 25 heures ou chaque année *
Nettoyer le filtre à air et le dépoussiéreur du moteur **
Toutes les 50 heures ou chaque année *
Changement de l'huile moteur
Remplacer le filtre à huile
Chaque année
Changer le filtre à air
Remplacer le dépoussiéreur
Voir le concessionnaire chaque année pour
Inspecter le silencieux d'échappement et l'écran pare-étincelles
Changer les bougies d'allumage
Remplacer le filtre à essence
Nettoyer le système de refroidissement à air du moteur

* Indifféremment, ce qui se présente en premier.
** Nettoyer plus fréquemment lorsqu'il y a beaucoup de poussière dans l'air ou lorsque des débris sont en suspension dans l'air.

Déclaration sur les émissions

La maintenance, le remplacement ou la réparation des dispositifs et systèmes de contrôle des émissions peuvent être effectués par tout établissement de réparation de moteurs non-routiers ou particulier. Cependant, pour obtenir un service après-vente « gratuit » du contrôle des émissions, le travail doit être effectué par un revendeur agréé de l'usine.

Vérification de la pression des pneus

Les pneus doivent être vérifiés périodiquement pour offrir une traction optimale et pour garantir la meilleure coupe (voir Figure 3).

REMARQUE : Ces pressions peuvent légèrement différer de celles de la marque « Gonflage maximal » apposée sur le flanc des pneus.

AVERTISSEMENT
Des étincelles involontaires peuvent provoquer un incendie ou un choc électrique.
Un démarrage involontaire peut entraîner un enchevêtrement, une amputation traumatique ou une lacération.

Avant d'effectuer des réglages ou des réparations

- Débrancher le câble de la bougie d'allumage et le tenir à l'écart de la bougie.
- Déconnecter la batterie à la borne négative (uniquement pour les moteurs à démarrage électrique).
- Utiliser uniquement des outils appropriés.
- Ne pas trafiquer le ressort du régulateur de vitesse, les tringles ou d'autres pièces, pour augmenter la vitesse du moteur.
- Les pièces de rechange doivent être les mêmes et installées dans la même position que les pièces d'origine. D'autres pièces peuvent ne pas fonctionner aussi bien, peuvent endommager la machine et peuvent provoquer des blessures.
- Ne pas frapper le volant avec un marteau ou un objet dur dans la mesure où le volant peut se briser pendant l'utilisation.

Not for reproduction

Contrôle du temps d'arrêt des lames de tondeuse

Les lames de coupe et leur courroie d'entraînement doivent s'arrêter complètement dans les cinq secondes qui suivent la coupure du commutateur de PDF.

1. Une fois le tracteur au point mort, la prise de force débrayée et l'opérateur sur son siège, démarrer le moteur.
2. Embrayer la prise de force et attendre plusieurs secondes. Débrayer la prise de force.
3. Si la courroie d'entraînement de la tondeuse ne s'arrête pas dans les cinq secondes, consulter un revendeur agréé.

Entretien de la batterie

AVERTISSEMENT
Lors du retrait ou de l'installattion des câbles de batterie, débrancher D'ABORD les câbles négatifs et rebrancher les EN DERNIER. Si ce n'est pas fait dans cet ordre, la borne positive peut-être connectée au châssis à l'aide d'un outil.

AVERTISSEMENT
Les relais, bornes et autres accessoires de la batterie contiennent du plomb, des composants en plomb, et produits chimiques. L'État de Californie est conscient qu'ils peuvent provoquer des maladies cancérigènes, des anomalies congénitales ou autre dangers de reproduction. Se nettoyer les mains après la manipulation.

Nettoyage de la batterie et des câbles

1. Tirer le siège vers le haut pour accéder à la batterie et aux câbles.
2. Retirer les vis (**A**, Figure 11) et plaquer la batterie vers le bas (**B**).
3. Faire glisser la batterie (**C**) vers l'avant à l'intérieur de la plateforme de la batterie (**D**).
4. Retirer la visserie de fixation (**E**) et débrancher le câble négatif (**F**) de la batterie.
5. Retirer la visserie de fixation (**G**) et débrancher le câble positif (**H**) de la batterie.
6. Retirer la batterie et la placer sur une surface plane.
7. Nettoyer la plateforme de la batterie avec une solution de bicarbonate de sodium et d'eau.
8. Nettoyer les bornes de la batterie et les extrémités des câbles avec une brosse métallique et un nettoyant pour borne de batterie.
9. Reconnecter les câbles de la batterie, le câble positif en premier lieu et ensuite le câble négatif, à l'aide de la visserie de fixation.
10. Placer la batterie à l'intérieur de la plateforme de batterie. Fixer avec des dispositifs de retenue et des vis.
11. Pousser le siège vers le bas.

Chargement de la batterie

AVERTISSEMENT
Tenir la batterie à l'écart des flammes nues et des étincelles ; les gaz en émanant sont hautement explosifs. Bien ventiler la batterie pendant sa charge.

Une batterie morte ou pas suffisamment chargée pour faire démarrer le moteur risque d'être le résultat d'un système de charge ou de toute autre composante électrique défectueux. En cas de doute sur la cause du problème, contacter un distributeur. Pour remplacer la batterie, consulter la section ***Nettoyage de la batterie et des câbles***.

Pour charger la batterie, suivre les instructions fournies par le fabricant du chargeur de batterie ainsi que tous les avertissements figurant dans la section ***Sécurité de l'opérateur*** de ce manuel. Recharger la batterie jusqu'à sa charge maximale. Ne pas charger à une puissance supérieure à 10 A.

Si vous devez remplacer la batterie, voir les Étapes 1 à 6 et 9 à 11 dans la section ***Nettoyer la batterie et les câbles.***

Vidanger l'huile

L'huile vidangée est un produit de résidus dangereux et doit être jetée de façon appropriée. Ne pas la jeter avec les déchets ménagers. Vérifier le lieu de collecte ou de recyclage avec les autorités locales, le centre de services ou le concessionnaire.

Vidanger l'huile

1. Le moteur éteint mais encore chaud, déconnecter le câble de la bougie (**D**, Figure 4) et le tenir à l'écart de la bougie.
2. Retirer la jauge (**A**).
3. Retirer le bouchon de vidange d'huile comme illustré sur la Figure 12. Vidanger l'huile dans un récipient homologué.
4. Une fois que l'huile est vidangée, remettre en place le bouchon de vidange d'huile.

Not for reproduction

Changer l'huile du filtre

Pour les fréquences de remplacement, voir le ***Tableau de maintenance.***.

1. Vidanger l'huile du moteur. Voir la section ***Vidanger l'huile***.
2. Retirer le filtre à huile (**A**, Figure 13) et le jeter de manière appropriée.
3. Avant d'installer le nouveau filtre à huile, lubrifier légèrement le joint statique du filtre à huile avec de l'huile propre et récemment achetée.
4. Monter le filtre à huile à la main jusqu'à ce que le joint statique soit en contact avec l'adaptateur du filtre à huile, puis resserrer le filtre à huile d'½ à ¾ de tour.
5. Ajouter de l'huile. Voir section ***Ajouter de l'huile***.
6. Démarrer le moteur et le faire fonctionner. Au fur et à mesure que le moteur se réchauffe, vérifier s'il y a des fuites d'huiles.
7. Arrêter le moteur et vérifier le niveau d'huile. Il devrait atteindre le niveau PLEIN sur la jauge d'huile.

Faire le plein d'huile

- Mettre le moteur de niveau.
- Débarrasser de tout débris la zone de remplissage d'huile.
- Voir la section ***Spécifications*** pour les capacités d'huile.

1. Retirer la jauge d'huile (**A**, Figure 4) et la essuyer avec un chiffon propre.
2. Verser lentement l'huile dans l'orifice de remplissage du moteur (**C**). **Ne pas trop remplir.** Après avoir ajouté de l'huile, attendre une minute, puis vérifier le niveau d'huile.
3. Replacer la jauge d'huile et la resserrer.
4. Retirer la jauge d'huile et vérifier le niveau d'huile. Le niveau devrait atteindre la marque PLEIN (**B**) sur la jauge d'huile.
5. Replacer la jauge d'huile et la resserrer.

Entretien du filtre à air

AVERTISSEMENT
Le carburant et ses vapeurs sont extrêmement inflammables et explosifs.
Les incendies ou les explosions peuvent entraîner de graves brûlures, voire même la mort.

- Ne pas démarrer ou ne jamais faire tourner le moteur lorsque l'assemblage du filtre à air ou le filtre à air est retiré.

AVIS : Ne pas utiliser de l'air comprimé ou solvants pour nettoyer le filtre. L'air comprimé peut endommager le filtre et les solvants dissoudront le filtre.

1. Retirer l'attache (**A**, Figure 14) et la protection du filtre à air (**B**).
2. Pour retirer le filtre (**C**), soulever l'extrémité du filtre et tirer ensuite le filtre pour le dégager de l'admission (**D**).
3. Pour libérer les débris, taper doucement le filtre sur une surface dure. Si le filtre est trop sale, le remplacer par un nouveau filtre.
4. Nettoyer le dépoussiéreur avec un liquide détergent et de l'eau. Ensuite le laisser sécher complètement à l'air. Ne pas lubrifier le dépoussiéreur.
5. Attacher le dépoussiéreur sec au filtre.
6. Installer le filtre sur l'admission. Pousser l'extrémité du filtre dans la base comme sur l'illustration. S'assurer que le filtre et bien insérer bien dans la base.
7. Installer la protection du filtre à air et fermer à l'aide d'attaches.

Not for Reproduction

Lavage du plateau de coupe

REMARQUE : L'orifice de lavage vous permet de brancher un tuyau d'arrosage normal sur le plateau de coupe pour retirer l'herbe et les débris du dessous. pour assurer un fonctionnement approprié et sûr de la tondeuse.

AVERTISSEMENT
Avant de faire fonctionner la tondeuse, s'assurer que le tuyau est correctement connecté et n'entre pas en contact avec les lames. Lorsque la tondeuse est en marche et les lames embrayées, la personne qui nettoie le plateau de coupe doit être à la place de l'opérateur et à l'écart de tout spectateur. Ne pas suivre ces précautions risque de causer des lésions graves voire la mort.

1. Stationnez le tracteur sur une surface plane.
2. Attacher le dispositif de déconnexion rapide (non fourni) (**A**, Figure 15) au tuyau d'arrosage (**B**) et le brancher sur l'orifice de lavage (**C**) .
3. Faire couler de l'eau pour retirer l'herbe et les débris du dessous du plateau de coupe.
4. Démarrer la tondeuse et la régler sur la position de coupe la plus haute.
5. Arrêter le moteur (voir ***Arrêter le tracteur et moteur***).
6. Débrancher le tuyau et le dispositif de déconnexion rapide du raccordement eau une fois complété.
7. Répéter l'opération pour l'orifice de lavage de l'autre côté.

Remisage

AVERTISSEMENT
Ne jamais remiser la machine (avec du carburant) dans un endroit fermé et dépourvu de ventilation. Les vapeurs de carburant peuvent se se déplacer vers une source d'inflammation (telle qu'une chaudière, un chauffe-eau, etc.) etc.) et entraîner une explosion. Les vapeurs de carburant sont également toxiques pour les humains et les animaux.

Entreposer du carburant ou du matériel ayant du carburant dans le réservoir

- Entreposer en les tenant à l'écart des chaudières, poêles, chauffe-eau ou autres appareils ménagers ayant une veilleuse ou une autre source d'allumage pouvant enflammer les vapeurs d'essence.

Machine

Débrayer la prise de force, mettre le frein de stationnement et retirer la clé.

La durée de vie de la batterie augmentera si on la retire. Placer la batterie dans un endroit frais et sec en la rechargeant environ une fois par mois. Si la batterie est laissée dans l'unité, déconnecter le câble négatif.

Système d'alimentation

Le carburant peut s'éventer quand il est stocké plus de 30 jours. Le carburant éventé entraîne la formation de dépôts d'acide et de gomme dans le circuit d'alimentation ou sur les pièces essentielles du carburateur. Pour que le carburant conserve toutes ses propriétés, utiliser le stabilisateur et agent de traitement de carburant à formule avancée Briggs & Stratton®, disponible partout où les pièces de rechange d'origine Briggs & Stratton sont vendues.

Pour les moteurs équipés d'un bouchon de réservoir de carburant FRESH START®, utiliser FRESH START® de Briggs & Stratton, disponible sous forme de cartouche compte-gouttes de concentré.

Il n'est pas nécessaire de purger l'essence du moteur si un stabilisateur de carburant a été ajouté selon les instructions. Avant son remisage, faire tourner le moteur pendant 2 minutes pour faire circuler le stabilisateur dans le circuit d'alimentation.

Huile de moteur

Pendant que le moteur est encore chaud, changer l'huile du moteur. Voir ls section ***Changer l'huile moteur***.

Avant de faire démarrer l'unité après remisage :

- Contrôler tous les niveaux de liquide. Contrôler tous les points d'entretien.
- Faire toutes les vérifications et procédures recommandées se trouvant dans ce manuel.
- Laisser le moteur se réchauffer pendant quelques minutes avant toute utilisation.

Not for Reproduction

Dépannage

Dépannage du tracteur

PROBLÈME	CAUSE	SOLUTION
Moteur ne tourne pas ou ne démarre pas.	Pédale de frein pas enfoncée.	Enfoncer complètement la pédale de frein.
	Le commutateur de prise de force (embrayage électrique) est sur la position MARCHE.	Mettre en position ARRÊT.
	Régulateur de vitesse engagé.	Placer le bouton en NEUTRE/ARRÊT.
	Panne de carburant.	Si le moteur est chaud, le laisser refroidir puis remplir le réservoir de carburant.
	Moteur noyé.	Débrayer le starter.
	Le fusible est disjoncté.	Consulter le distributeur homologué.
	Bornes de la batterie sales.	Voir la section ***Nettoyage de la batterie et des câbles***.
	Batterie déchargée ou morte.	Recharger ou changer la batterie.
	Câble désserré ou sectionné.	Vérifier visuellement le câblage. S'il y a des câbles effilochés ou cassés, consulter un revendeur agréé.
	Bobine ou démarreur défectueux.	Consulter le distributeur homologué.
	Contacteur de verrouillage de sécurité défectueux.	Consulter le distributeur homologué.
	Eau dans le carburant.	Consulter le distributeur homologué.
	Essence vieille ou éventée.	Consulter le distributeur homologué.
Moteur démarre difficilement ou ne fonctionne pas bien.	Mélange trop riche.	Nettoyer filtre à air.
	Autre problème de moteur.	Consulter le distributeur homologué.
Détonations au niveau du moteur.	Niveau d'huile insuffisant.	Vérifier/faire l'appoint d'huile le cas échéant.
	Huile de type incorrect.	Voir ***Tableau de recommandations pour l'huile***.
Consommation excessive d'huile.	Moteur trop chaud.	Consulter le distributeur homologué.
	Huile de type incorrect.	Voir ***Tableau de recommandations pour l'huile***.
	Excès d'huile dans le carter moteur.	Vidanger l'excès d'huile.
Échappement du moteur est noir.	Filtre à air encrassé.	Voir la section ***Entretien du filtre à air***.
	Starter fermé.	Ouvrir le starter.
Le moteur tourne, mais le tracteur n'avance pas.	Pédales de déplacement pas enfoncées.	Appuyer sur les pédales.
	Débrayer la transmission en amenant le levier sur la position POUSSER.	Amener le levier sur la position CONDUITE.
	Frein de stationnement serré.	Débrayer le frein de stationnement.
	La courroie d'entraînement de traction est cassée ou elle glisse.	Consulter le distributeur homologué.

Dépannage du tracteur (suite)

PROBLÈME	CAUSE	SOLUTION
Le frein de stationnement ne tient pas.	Frein interne usé.	Consulter le distributeur homologué.
Tracteur braque difficilement ou se manœuvre mal.	Tringlerie de direction desserrée.	Consulter le distributeur homologué.
	Pneus mal gonflés.	Voir la section ***Vérifier la pression des pneus***.
	Paliers de fusées du roue avant secs.	Consulter le distributeur homologué.

Dépannage de la tondeuse

PROBLÈME	CAUSE	SOLUTION
La tondeuse ne s'élève pas.	Tringlerie de levage mal fixée ou endommagée.	Consulter le distributeur homologué.
Coupe de tondeuse irrégulière.	Carter de coupe pas de niveau.	Consulter le distributeur homologué.
	Les lames sont endommagées.	Consulter le distributeur homologué.
	Pneus du tracteur mal gonflés.	Voir la section ***Vérifier la pression des pneus***.
Coupe de tondeuse irrégulière.	Régime moteur trop bas.	Mettre sur pleine commande des gaz.
	Vitesse de déplacement trop rapide.	Ralentir.
	Les lames nécessitent d'être affutées.	Consulter le distributeur homologué.
	Autre problème avec la tondeuse.	Consulter le distributeur homologué.
Moteur cale facilement lorsque tondeuse embrayée.	Régime moteur trop bas.	Mettre sur pleine commande des gaz.
	Vitesse de déplacement trop rapide.	Ralentir.
	Filtre à air encrassé ou obstrué.	Voir la section ***Entretien du filtre à air***.
	Hauteur de coupe réglée trop bas.	Couper l'herbe haute à hauteur de coupe maximum au premier passage.
	Moteur pas à sa température de fonctionnement.	Faire tourner le moteur quelques minutes pour le laisser chauffer.
	Démarrage de la tonte dans des herbes hautes.	Démarrer tondeuse dans une zone dégagée.
	L'assemblage du bac à herbe ne se ferme pas correctement.	Fermer le bac à herbe jusqu'à ce que les loquets s'enclenchent d'un coup sec. S'il ne se ferme toujours pas, consulter un distributeur agréé.
Vibrations excessives de tondeuse.	Autre problème avec la tondeuse.	Consulter le distributeur homologué.
Le moteur tourne mais le tracteur ne veut pas avancer.	La PDF n'est pas embrayée.	Embrayer la PDF.
	Autre problème avec la tondeuse.	Consulter le distributeur homologué.
L'alarme du bac à herbe ne se déclenche quand il est plein.	Accumulation de débris autour du levier.	Nettoyer la zone autour du levier.
	Autre problème d'alarme.	Consulter le distributeur homologué.

Spécifications

ENGINE

Briggs & Stratton

Modèle	**Intek Series™ 4175 OHV**
Déplacement	30,5 po (500 cm^3)
Système électrique	Batterie : 12 volts, 190 ADF Alternateur : 9 amp
Capacité d'huile	1,4 L (48 oz)
Écartement des électrodes de bougie	0,76 mm (0,030»)
Couple de serrage **de bougie**	20 Nm (180 po-lb)

Modèle	**Intek Series™ 7180 OHV**
Déplacement	40,03 po (656 cm^3)
Système électrique	Batterie : 12 volts, 190 ADF Alternateur : 9 amp reg.
Capacité d'huile	1,9 L (64 oz)
Écartement des électrodes de bougie	0,76 mm (0,030 in»)
Couple de serrage de bougie	20 Nm (180 po-lb)

Modèle	**Intek Series™ 7220 OHV**
Déplacement	40,03 po (656 cm^3)
Système électrique	Batterie : 12 volts, 190 ADF Alternateur : 9 amp reg.
Capacité d'huile	1,9 L (64 oz)
Écartement des électrodes de bougie	0,76 mm (0,030»)
Couple de serrage de bougie	20 Nm (180 po-lb)

Modèle	**Professional Series™ OHV**
Déplacement	44,18 po (724 cm^3)
Système électrique	Batterie : 12 volts, 190 ADF Alternateur : 9 amp reg.
Capacité d'huile	1,9 L (64 oz)
Écartement des électrodes de bougie	0,76 mm (0,030»)
Couple de serrage de bougie	20 Nm (180 po-lb)

CHÂSSIS

Capacité du réservoir d'essence	6,0 L (1,5 gal)
Pneus avant	Dimensions des pneus : 15 x 6,0 Pression de gonflage : 0,96 bar (14 psi)
Pneus arrière	Dimensions des pneus : 20 x 8,0 Pression de gonflage : 0,68 bar (10 psi)

TRANSMISSION

Type	Engrenages hydrostatiques
Huile moteur	Synthétique 5W30
Vitesses à 3 400 tr/min	Marche avant : de 0 à 9,0 km/h (0 à 5,6 mph) Marche arrière : de 0 à 4,5 km/h (0 à 2,8 mph)
Couple de sortie	233 Nm (172 pied-lb)

TONDEUSE

Largeur de coupe	96,5 cm (38") 106,7 cm (42")
Nombre de lames	2
Plateau de carrosserie de base	Évacuation par l'arrière
Hauteur de coupe	2,5-8,9 cm (1,0-3,5")
Positions de coupe	6

Not for Reproduction

Puissances nominales

La puissance brute de chaque modèle de moteur à essence est indiquée conformément à la norme SAE (Society of Automotive Engineers) Code J1940, Puissance des petits moteurs et de procédure de couple nominal, et est classée conformément à la norme SAE J1995. Les valeurs de couple sont calculées à 2600 t/mn pour les moteurs dont l'étiquette porte la mention « rpm » et à 3060 t/mn pour tous les autres ; les valeur en cv sont dérivées à 3600 t/mn. Les courbes de puissance brute peuvent être consultées sur le site www.BRIGGSandSTRATTON.COM. Les valeurs données pour la puissance nette sont mesurées avec l'échappement ou le filtre à air installé tandis que les valeurs données pour la puissance brute sont recueillies sans ces accessoires. La puissance brute réelle du moteur sera plus élevée que la puissance nette du moteur et elle affectée, entre autres, par les conditions atmosphériques de fonctionnement et les variations d'un moteur à l'autre. Étant donnée la gamme étendue de produits sur lesquels les moteurs sont placés, il se peut que le moteur à essence ne développe pas la puissance nominale brute quand il est utilisé sous une version spécifique d'alimentation électrique. Cette différence est due à différents facteurs, y compris, mais sans toutefois s'y limiter, la diversité des composants du moteur (filtre à air, échappement, chargement, refroidissement, carburateur, pompe à carburant, etc.), la limite des applications, les conditions atmosphériques de fonctionnement (température, humidité, altitude) et les variations entre les moteurs. En raison des limites de fabrication et de capacité, Briggs & Stratton peut remplacer le moteur de cette série par un moteur d'une puissance nominale supérieure.

Pièces et accessoires

Contacter un revendeur agréé pour de plus amples détails.

POLITIQUE DE GARANTIE SUR LES MOTEURS/ÉQUIPEMENTS BRIGGS & STRATTON — Avril 2012

GARANTIE LIMITÉE

Briggs & Stratton garantit la réparation ou le remplacement gratuit, pendant la période de garantie spécifiée ci-dessous, de toute pièce présentant des vices matériels ou de fabrication. Les frais de transport du produit devant faire l'objet d'une réparation ou d'un remplacement couvert par cette garantie sont à la charge de l'acheteur. Cette garantie est valable pendant les durées stipulées, en fonction des conditions énoncées ci-dessous. Pour trouver le distributeur autorisé le plus proche et bénéficier des services couverts par la garantie, veuillez consulter notre carte des distributeurs sur **murray.com.** L'acheteur doit contacter le distributeur autorisé, puis lui amener le produit à des fins d'inspection et de test.
Aucune autre garantie explicite n'est fournie pour ce produit. Les garanties implicites, y compris les garanties de qualité marchande et d'adéquation à un usage particulier, sont limitées à un an à compter de la date d'acquisition, ou à une durée conforme à la législation. **Toutes les autres garanties implicites sont exclues. Les responsabilités relatives aux dommages accessoires et indirects sont exclues dès lors que cette exclusion est autorisée par la loi.** Certains États ou pays n'autorisent pas les limitations de durée de la garantie implicite. Certains États ou pays n'autorisent pas l'exclusion ou la limitation des dommages accessoires ou indirects. Le cas échéant, la limitation sus-mentionnée peut ne pas s'appliquer à votre situation. La présente garantie vous offre des droits légaux spécifiques, mais vous pouvez bénéficier d'autres droits en fonction de l'état ou du pays dans lequel vous vous trouvez.**

PÉRIODE DE GARANTIE

Élément	Utilisation par le consommateur	Utilisation commerciale
Machine	3 ans	90 jours
Moteur*	3 ans	90 jours
Batterie (si équippé)	1 an	1 an

* Concerne les moteurs Briggs et Stratton uniquement. La couverture des réclamations au titre de la garantie relatives aux moteurs tiers est assurée par le fabricant du moteur en question. Les composants utilisés lors des émissions sont couverts par la Déclaration de garantie concernant les émissions.
** En Australie : nos produits sont accompagnés de garanties ne pouvant être exclues, conformément à la loi australienne de protection du consommateur (Australian Consumer Law). Vous pouvez obtenir un remplacement ou un remboursement en cas de défaillance majeure ou en compensation de toute perte ou de tout dommage survenu dans le cadre des conditions raisonnablement prévisibles d'utilisation du produit.
Vous pouvez également bénéficier de la réparation ou du remplacement des produits si la qualité de ces derniers n'est pas acceptable et si le défaut n'entraîne pas de défaillance majeure. Pour trouver le distributeur autorisé le plus proche et bénéficier des services couverts par la garantie, veuillez consulter notre carte des distributeurs sur BRIGGSandSTRATTON.com, appeler le 1300 274 447 ou envoyer une demande par voie électronique à l'adresse salesenquires@briggsandstratton.com.au, ou par voie postale à l'adresse : Briggs & Stratton Australia Pty Ltd, 1 Moorebank Avenue, NSW, Australie, 2170.
La garantie commence à la date d'acquisition du produit par le consommateur ou l'entité commerciale, et continue tout au long de la période indiquée dans le tableau ci-dessus. « Utilisation par le consommateur » signifie que le produit sert dans le cadre d'une utilisation privée. « Utilisation commerciale » indique toutes les autres utilisations possibles, notamment à des fins commerciales, génératrices de revenus ou locatives. Une fois l'équipement utilisé à des fins commerciales, il est considéré comme un produit d'utilisation commerciale dans le cadre de cette garantie.
Aucun enregistrement de garantie n'est nécessaire pour jouir de la garantie sur les produits Briggs & Stratton. Conservez le reçu de votre achat. Si, lors d'une demande d'intervention couverte par la garantie, la date initiale d'achat ne peut être fournie, la date de fabrication du produit sert de référence pour déterminer le début de la période de garantie.

À PROPOS DE LA GARANTIE

Nous nous tenons à votre disposition pour les réparations au titre de la garantie et nous nous excusons des éventuels désagréments occasionnés. Les services couverts par la garantie sont fournis par les distributeurs autorisés **Murray** uniquement. La plupart des réparations au titre de la garantie sont prises en charge, mais il arrive que des demandes de réparation n'entrent pas dans le cadre de la garantie. Cette garantie couvre uniquement les vices matériels ou de fabrication. Elle ne couvre pas les dommages causés par une utilisation impropre ou abusive, un entretien ou des réparations impropres, l'usure normale ou du carburant vicié ou non approuvé.
Utilisation impropre et abusive - L'utilisation prévue et appropriée de ce produit est décrite dans le manuel de l'utilisateur. L'utilisation du produit de façon autre que celle décrite dans le manuel de l'utilisateur ou son utilisation après son endommagement annulent la garantie. Vous ne pourrez vous prévaloir de la garantie si le numéro de série du produit a été retiré, si le produit a été modifié d'une manière quelconque ou s'il présente des preuves d'utilisation abusive, telles que des marques de coups ou de corrosion par l'eau ou des produits chimiques.
Réparation ou entretien incorrect - Ce produit doit être entretenu selon les procédures et les programmes d'entretien décrits dans le manuel de l'utilisateur. En outre, il doit être dépanné ou réparé en utilisant des pièces d'origine Briggs & Stratton ou des pièces équivalentes. Les dommages causés par un défaut d'entretien ou l'utilisation de pièces n'étant pas d'origine ne sont pas couverts par la garantie.
Usure normale - Comme tous les appareils mécaniques, votre machine est sujette à l'usure même en cas d'entretien approprié. La présente garantie ne couvre pas les réparations lorsque l'équipement ou l'un de ses composants arrive en fin de vie après une utilisation normale. Les composants devant faire l'objet d'un entretien et sujets à l'usure tels que les filtres, courroies, lames et plaquettes de frein (les plaquettes de frein moteur sont couvertes) ne sont pas couverts par la garantie lorsque leur usure constitue la cause unique de la demande, à moins que les dommages ne soient dus à des vices matériels ou de fabrication.
Carburant vicié - Pour fonctionner correctement, ce produit exige l'utilisation de carburant neuf conforme aux critères spécifiés dans le manuel de l'utilisateur. Les dommages causés par un carburant vicié (fuites de carburant, conduites bouchées, soupapes collées, etc.) ne sont pas couverts par la garantie.
Autres exclusions - Cette garantie ne couvre pas les dégâts dus à des accidents, des abus, des modifications, des altérations ou un entretien incorrect, ni les détériorations provoquées par le gel ou par une agression chimique. Les pièces ou accessoires rattachés ne faisant pas partie du conditionnement d'origine du produit ne sont également pas couverts. La garantie ne s'applique pas dans le cas d'un équipement utilisé comme source d'alimentation primaire à la place de l'alimentation secteur ou en ce qui concerne un équipement utilisé dans des applications médicales. Cette garantie ne couvre pas les détériorations provoquées par des catastrophes naturelles ou autres cas de force majeure dépassant le contrôle des fabricants.

Not for reproduction

Not for
Reproduction

TARTALOM

Elülső fedél 1
Illusztrációk 3
A felhasználó biztonsága 8
A készülék kezelőszervei 16
Üzemeltetés 19
A biztonsági zárrendszer ellenőrzése 19
Karbantartás 24
Hibák és elhárításuk 28
Műszaki adatok 30
Garancia 31

Általános információ

Köszönjük, hogy megvásárolta ezt a minőségi fűnyíró traktort. A jelen útmutatóban lévő utasításoknak megfelelően üzemeltetve és karbantartva a termék sok éven keresztül fogja megbízhatóan szolgálni Önt.

Ez az útmutató olyan biztonsági információkat tartalmaz, melyekre szüksége lehet, hogy tisztában legyen a fűnyíró traktorokkal kapcsolatos veszélyekkel és kockázatokkal, és hogyan kerülheti el azokat. A jelen fűnyíró traktort csak fű nyírására tervezték, tilos bármely más célra felhasználni. Fontos, hogy figyelmesen elolvassa és megértse ezeket az utasításokat, mielőtt megpróbálná beindítani vagy üzemeltetni a készüléket. **Őrizze meg ezeket az eredeti utasításokat későbbi tájékozódás céljából.**

Termékinformációs adat

Jegyezze fel a modell nevét/számát, a gyártó azonosítási számait és a motor sorozatszámait az erre fenntartott helyen a könnyű hozzáférés céljából. Ezek a számok az ábrán látható helyeken találhatóak.

Önnek SZÜKSÉGE lesz ezekre a számokra, amikor alkatrészrendelés, szervizelés vagy tájékozódás céljából kapcsolatba fog lépni a szakkereskedéssel.

TERMÉKINFORMÁCIÓS ADATOK	
Modell leírás név/szám	
Egység GYÁRTÁSI szám	Egység sorozatszám
Készüléktest GYÁRTÁSI szám	Készüléktest SOROZATSZÁM
Márkakereskedő neve	Vásárlás dátuma
MOTOR INFORMÁCIÓS ADAT	
A motor gyártója	Motor modell
Motor típus/adatok	Motor kód/sorozatszám

CE azonossági címke

A. Gyártó azonosítószám
B. Gyártó sorozatszám
C. A gyártó megnevezése és címe
D. A motor legnagyobb sebessége percenkénti fordulatszámban
E. Névleges teljesítmény kilowattban
F. A készülék súlya kilogrammban
G. CE megfelelőségi jel
H. Gyártási év
I. Garantált hangteljesítmény decibelben

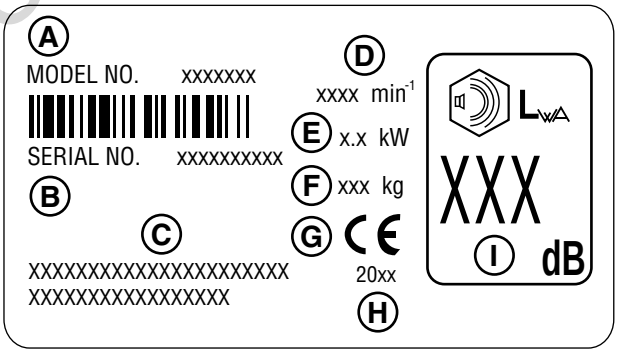

A jelen készülék illusztrált alkatrészlistája letölthető a **murray.com** oldalról. Alkatrészek rendelésekor, kérjük, adja meg a modell- és a sorozatszámot.

"**Vibráció mérési bizonytalanság** – a készülék rezgése a gyártás ideje alatt érvényben lévő vonatkozó nemzetközi szabványokban ismertetett módszerek és eljárások szerint lett mérve. A mérési bizonytalanság értéke akár 5%-ig ingadozhat a megfelelőségi nyilatkozatban közzétett értéktől."

for protection

Felhasználó biztonsága

Fontos biztonsági utasítások

ŐRIZZE MEG EZEKET AZ UTASÍTÁSOKAT - A jelen útmutató fontos utasításokat tartalmaz, amelyeket be kell tartani a készülék kezdeti összeszerelésekor, üzemeltetése és karbantartása közben. **Őrizze meg ezeket az utasításokat későbbi tájékozódás céljából.**

Biztonsági jelek és jelentésük

A biztonsági figyelmeztető szimbólum a személyi sérüléssel járó veszélyeket jelöli. Jelzőszavakkal (VESZÉLY, FIGYELMEZTETÉS vagy VIGYÁZAT) ellátott figyelmeztető jelekkel utalunk a lehetséges sérülés valószínűségére és komolyságára. Továbbá egy kockázati jel is használatos a kockázat jellegének feltüntetésére.

VESZÉLY olyan veszélyre utal, amely, ha nem sikerül elkerülni, halált, vagy komoly sérülést okoz.

FIGYELMEZTETÉS olyan veszélyre utal, amely, ha nem sikerül elkerülni, halált, vagy komoly sérülést okozhat.

VIGYÁZAT olyan veszélyre utal, amely, ha nem sikerül elkerülni, kisebb vagy közepes sérülést okozhat.

MEGJEGYZÉS olyan helyzetre utal, **amely a termék meghibásodásához vezethet.**

FIGYELMEZTETÉS
Ennek a terméknek a motor kipufogógázai Kalifornia állam hatóságai előtt ismert olyan anyagokat tartalmaznak, amelyek rákot, születési rendellenességeket vagy egyéb a szaporodást befolyásoló ártalmat okoznak.

FIGYELMEZTETÉS
Ezen termék némely összetevője és a hozzájuk kapcsolódó tartozékok olyan vegyi anyagokat tartalmaznak, amelyek Kalifornia állam szabályozása szerint rákot, születési rendellenességeket vagy egyéb reproduktív károsodásokat okozó hatásúak. Miután ezekkel dolgozott, mosson kezet.

FIGYELMEZTETÉS
Az akkumulátor pólusszegei, csatlakozói és vonatkozó szerelvények ólmot és ólomvegyületeket tartalmaznak, amelyek Kalifornia állam szabályozása szerint rákot, születési rendellenességeket vagy egyéb reproduktív károsodásokat okozó hatású vegyi anyagok. Miután ezekkel dolgozott, mosson kezet.

FIGYELMEZTETÉS
A járó motor szénmonoxidot bocsát ki, ami egy szagtalan, színtelen, mérgező gáz.
A szénmonoxid belégzése fejfájást, fáradtságot, szédülést, hányást, zavarodottságot, rohamokat, hányingert, ájulást vagy halált okozhat.
- A készüléket CSAK a szabadban üzemeltesse.
- Ne hagyja, hogy a kipufogógáz zárt helyre jusson be ablakokon, ajtókon, szellőztető vagy egyéb nyílásokon keresztül.

FIGYELMEZTETÉS
A járó motorok hőt termelnek. A motor alkatrészek, különösképpen a kipufogódob rendkívül felforrósodnak. Érintéskor súlyos égési sérüléseket szenvedhet.
Az olyan gyúlékony szennyeződések, mint a levelek, fű, bozót stb lángra lobbanhatnak.
- Hagyja, hogy a kipufogódob, a henger és a hűtőbordák lehűljenek, mielőtt megérintené őket.
- Távolítsa el a hulladékokat a kipufogódob és a henger környékéről.
- A California Public Resources törvény 4442. fejezetének megsértésének minősül, ha a motort parlagon hagyott erdős, bokros vagy füves területen használja vagy üzemelteti, ha a kipufogórendszer nincs felszerelve megfelelő állapotban fenntartott szikrafogóval, a 4442. fejezet meghatározása szerint. Hasonló törvényeket más államok vagy szövetségi fennhatóság alá tartozó területek is előírhatnak. Lépjen kapcsolatba az eredeti gyártóval, kiskereskedővel vagy viszonteladóval e motor kipufogórendszeréhez meghatározott szikrafogó beszerzése érdekében.

Not for Reproduction

Üzemeltetési biztonság

A készülék csak annyira biztonságos, amennyire a felhasználó az. Nem megfelelő használat vagy nem megfelelően végzett karbantartás esetén a készülék veszélyes lehet! Ne feledje, hogy a készülék működtetője felelős a saját maga és a körülötte lévők biztonságáért. Használja a józan eszét és gondolja át azt, amit csinál. Ha nem biztos abban, hogy az elvégzendő feladatot biztonságosan tudja elvégezni a kiválasztott készülékkel, kérjen tanácsot egy szakembertől: forduljon a helyi szakkereskedésbe.

Olvassa el az útmutatót

A használati útmutató fontos biztonsági információt tartalmaz, amelyről a készülék üzemeltetése ELŐTT kell tudomást szereznie és amellyel tisztában kell lennie a készülék üzemeltetése KÖZBEN is.
A mellékelt biztonságos üzemeltetési eljárások, a készülék jellemzőinek és kezelőszerveinek ismertetése, valamint a karbantartási információ segítenek Önnek legjobban kihasználni a megvásárolt készüléket.
Teljesen olvassa el az alábbi oldalakon található biztonsági szabályokat és információt. Teljesen olvassa el az ***Üzemeltetés*** fejezetet is.

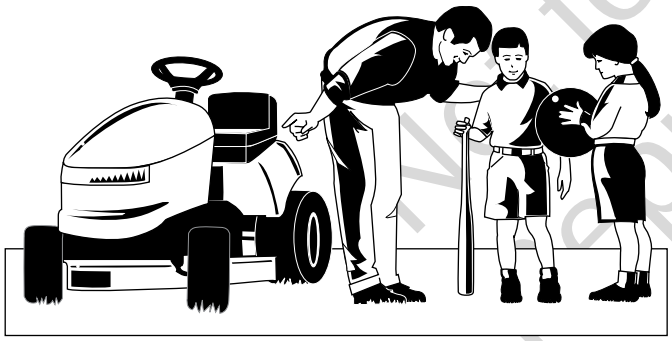

Not for reproduction

Gyermekek

Tragikus balesetek történhetnek a gyermekekkel. Ne engedélyezze, hogy gyermekek tartózkodjanak a készülék használati területe közelében. A gyermekeket gyakran vonzza a készülék és a fűnyírási tevékenység. Soha ne feltételezze, hogy a gyerekek ott maradnak, ahol utoljára látta őket. Ha fennáll annak a veszélye, hogy gyermekek léphetnek a készülék használati területére, kérjen meg egy másik felnőttet, hogy felügyelje a gyermekeket.

NE SZÁLLÍTSON GYERMEKEKET A KÉSZÜLÉKEN ! Ez arra bátorítja őket, hogy a jövőben is a működő készülék mellé jöjjenek, és ezáltal súlyos sérülést szenvedhetnek. A gyermekek olyankor is a készülékhez jöhetnek, hogy megint felülhessenek rá, amikor Ön nem számít erre, és közben a jármű alá kerülhetnek.

Hátramenet

Ne nyírja a füvet hátramenet közben, hacsak ez feltétlenül nem szükséges. Mindig nézzen le- és hátrafelé hátramenet előtt és közben, még akkor is, ha a fűnyíró pengék ki vannak kapcsolva.

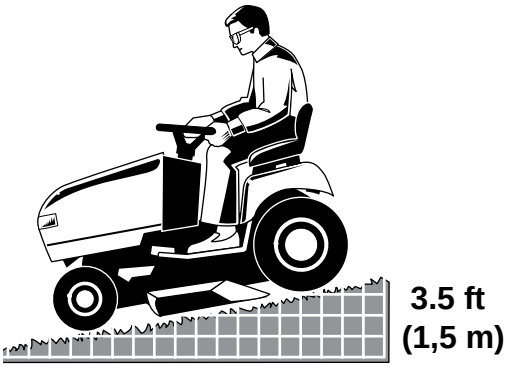

Lejtős területen történő üzemeltetés

Súlyos vagy halálos sérülést szenvedhet, ha túlságosan meredek lejtőn használja a készüléket. A készülék használata túlságosan meredek lejtőkön vagy olyan helyeken, ahol nem megfelelő a tapadás, a készülék irányításának elvesztését és annak felborulását okozhatja.
Alapvető szabály, hogy ne üzemeltessük a készüléket olyan lejtőn, amelyre nem tudunk hátramenetben felmenni (kétkerék-meghajtás üzemmódban). Ne üzemeltesse a készüléket olyan lejtőkön, amelyek lejtése meghaladja a 3,5 lábat (106 cm) 20 láb (607 cm) távolságon. Lejtőkön mindig fel- és lefelé haladjon: soha ne haladjon lejtők oldalán keresztül.
Vegye figyelembe azt is, hogy a felület, amelyen halad, jelentősen befolyásolhatja a stabilitást és az irányítást. A nedves fű vagy a jeges útburkolat komoly hatással lehet a készülék irányítására vonatkozó képességére.
Ha bizonytalan a készülék lejtőn történő üzemeltetésével kapcsolatban, ne használja azt a lejtőn. Nem éri meg a kockázatot.

Mozgó alkatrészek

A készüléknek sok mozgó alkatrésze van, amelyek sérülést okozhatnak Önnek vagy másoknak. Ugyanekkor, ha megfelelően helyezkedik el az ülésben és betartja a kézikönyvben lévő szabályokat, a készülék üzemeltetése biztonságos.
A készüléktest forgó fűnyíró pengékkel van felszerelve, amelyek képesek a kar és a láb amputációjára. Ne engedjen senkit se a működő készülék közelébe!
Ahhoz, hogy Ön, mint felhasználó, biztonságosan üzemeltethesse a készüléket, a készülék felhasználó-jelenléti biztonsági rendszerrel van ellátva. NE próbálja meg módosítani vagy megkerülni a biztonsági rendszert. Azonnal forduljon a szakkereskedésbe, ha a készülék nem megy át a jelen kézikönyvben található összes biztonsági zárrendszer vizsgálaton.

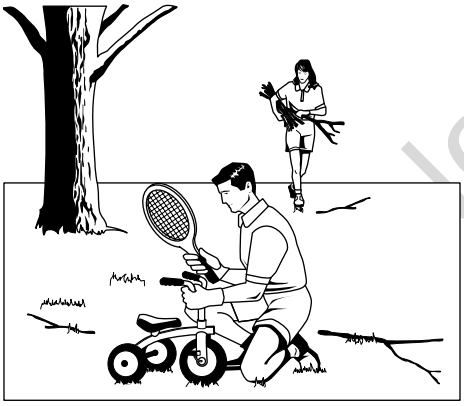

Kirepülő tárgyak

A készülék forgó fűnyíró pengékkel van felszerelve. Ezek a pengék megemelhetik és kidobhatják a hulladékokat, amelyek a nézelődők súlyos sérülését okozhatják. A fűnyírás kezdete ELŐTT tisztítsa meg azt a területet, ahol füvet szeretne nyírni.
Ne üzemeltesse a készüléket a helyén lévő egész fűgyűjtő vagy kiöntővédő (terelő) nélkül.
A készülék üzemelése közben ne engedjen senkit se a nyírási területre! Ha valaki mégis belép a területre, azonnal kapcsolja ki a készüléket, amíg a kívülállók el nem hagyják a területet.

Üzemanyag és karbantartás

A benzin rendkívül gyúlékony. A kipárolgásai is rendkívül gyúlékonyak és elérhetik a távolban lévő tűzforrásokat. A benzin csak üzemanyagként használható, ne használja oldó- vagy tisztítószerként. Ne tárolja az üzemanyagot olyan helyeken, ahol felgyűlhetnek a kipárolgásai vagy elérhetik az olyan tűzforrásokat, mint pl. a gyújtóláng. Az üzemanyagot engedélyezett, lezárt műanyag üzemanyag-tartályban kell tárolni, vagy a traktorban gondosan lezárt üzemanyagsapkával. A kilöttyent üzemanyagot azonnal törölje fel.
A megfelelő karbantartás kritikus a készülék biztonsága és teljesítőképessége szempontjából. Végezze el az útmutatóban felsorolt karbantartási eljárásokat és rendszeresen ellenőrizze a biztonsági rendszert.

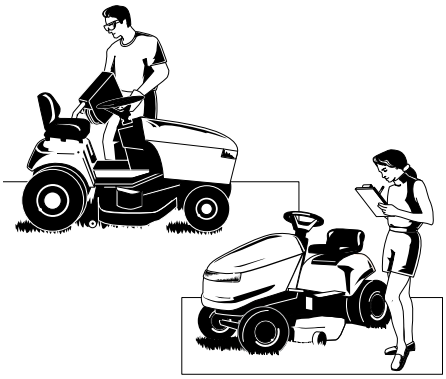

Not for Reproduction

Olvassa el ezeket a biztonsági szabályokat, és tartsa be őket. Ezen előírások be nem tartása a készülék irányítása feletti uralom elvesztéséhez, az Ön, vagy a közelben álló személy súlyos sérüléséhez vagy halálához vezethet, vagy károkat okozhat vagyontárgyakban, illetve eszközökben. **Ez a fűnyíró készülék képes a kar és a láb amputációjára, és különböző tárgyak kihajítására is.** A háromszög a szövegben fontos elővigyázatossági előírásokat vagy figyelmeztetéseket jelöl, amelyeket be kell tartani.

ÁLTALÁNOS ÜZEMELTETÉSI TANÁCSOK

1. A készülék használata előtt olvassa el, értse meg és tartsa be az útmutatóban és a készüléken lévő összes utasítást.
2. Ne tegye a kezét vagy lábát a forgó részek mellé, vagy a készülék alá. Mindig tartsa tisztán a kiengedő nyílást.
3. A készülék üzemeltetését csak olyan felelősségteljes felnőtteknek engedélyezze, akik megismerkedtek az utasításokkal (a helyi előírások korlátozhatják a felhasználó életkorát).
4. Tisztítsa meg a területet az olyan tárgyaktól, mint a kövek, játékok, vezetékek stb., amelyeket a peng(ék)e megemelhetnek és kidobhatnak.
5. A fűnyírás előtt győződjön meg, hogy a területen nem tartózkodnak más személyek. Állítsa le a készüléket, ha bárki belép a területre.
6. Soha se szállítson utasokat a készüléken.
7. Ne nyírja a füvet hátramenet közben, hacsak ez feltétlenül nem szükséges. Mindig nézzen le- és hátrafelé hátramenet előtt és közben.
8. Soha se irányítsa a lenyírt füvet más személyek felé. Kerülje a lenyírt fű kiürítését falak vagy akadályok irányába. Az anyag visszavetődhet a felhasználó felé. Állítsa le a pengé(ke)t, ha kavicsos felületen halad át.
9. Ne üzemeltesse a készüléket a helyén lévő egész fűgyűjtő, kiöntővédő (terelő) vagy más biztonsági eszköz nélkül.
10. A kanyarok előtt lassítson le.
11. Soha ne hagyja felügyelet nélkül a működő készüléket. Mindig kapcsolja ki a teljesítményleadó tengelyt (PTO), húzza be a rögzítőféket, állítsa le a motort és vegye ki a kulcsokat, mielőtt leszállna a készülékről.
12. Kapcsolja ki a pengéket (PTO), amikor nem nyírja a füvet. Állítsa le a motort és várjon, amíg az összes alkatrész teljesen leáll, mielőtt a készüléket tisztítaná, levenné a fűgyűjtőt, vagy megtisztítná a kiöntővédőt.
13. Csak nappali világosságnál vagy megfelelő mesterséges megvilágítás mellett üzemeltesse a készüléket.
14. Soha se üzemeltesse a készüléket alkohol vagy kábítószer befolyása alatt.
15 Figyeljen a forgalomra, amikor közutakon hajt át, vagy azok közelében üzemelteti a készüléket.
16. Legyen különösen elővigyázatos, amikor utánfutóra vagy tehergépkocsira teszi fel, vagy ezekről veszi le a készüléket.
17. A készülék üzemeltetése közben mindig viseljen védőszemüveget.
18. Az adatok szerint a 60 éves és annál idősebb felhasználók nagy arányban szenvednek motorral működő eszközökkel kapcsolatos sérüléseket. Ezeknek a felhasználóknak fel kell mérniük, hogy elég biztonságosan tudják-e működtetni a berendezést ahhoz, hogy saját maguk és mások sérülését elkerüljék.
19. Tartsa be a gyártónak a kerék kiellensúlyozó nehezékekre vagy ellensúlyokra vonatkozó javaslatait.
20. Ne feledje, hogy a készülék működtetője felelős a másokban, vagy vagyontárgyakban ejtett károkért.
21. Az összes üzemeltetőnek szakmai és gyakorlati oktatásban kell részt vennie.
22. Mindig viseljen tartós lábbelit és nadrágot. Soha se üzemeltesse a készüléket mezítláb vagy szandálban.
23. Használat előtt mindig vizsgálja át vizuálisan, hogy a pengék és a penge szerelvényei a helyükön, sértetlenek és biztonságosak legyenek. Cserélje ki az elhasználódott vagy sérült alkatrészeket.
24. Kapcsolja ki a szerelékeket: üzemanyag betöltése, szerelék eltávolítása, valamint szabályozások elvégzése előtt (hacsak a szabályozás nem végezhető el a vezetői helyzetből).
25. Amikor leteszi, tárolásra helyezi vagy felügyelet nélkül hagyja a készüléket, eressze le a vágóberendezést, kivéve ha megfelelő mechanikus zárat alkalmaz.
26. Mielőtt bármely ok miatt elhagyná a vezetői helyet, húzza be a rögzítőféket (ha van), kapcsolja ki a PTO kapcsolót, állítsa le a motort és vegye ki a kulcsot.
27. A tűzveszély csökkentése érdekében tartsa a készüléket fűtől, levelektől vagy felesleg zsiradéktól tisztán. Ne álljon meg és ne hagyja a készüléket száraz levelek, fű vagy gyúlékony anyagok felett.

Not for Reproduction

SZÁLLÍTÁS ÉS TÁROLÁS

1. Amikor nyílt utánfutón szállítja a készüléket, bizonyosodjon meg arról, hogy a készülék a haladás irányában előre nézve helyezkedik el. Ha a készülék hátrafelé néz, a szél emelőereje a készülék sérülését okozhatja.
2. Mindig tartsa be az üzemanyag biztonságos újratöltésére és kezelésére vonatkozó szabályokat, amikor szállítás vagy tárolás után üzemanyaggal tölti fel a készüléket.
3. Soha se tárolja a készüléket (üzemanyaggal a tartályban) zárt, rosszul szellőztetett helyiségben. Az üzemanyag kipárolgásai eljuthatnak egy tűzforrásig (mint pl. kályha, vízmelegítő stb.), és robbanást okozhatnak. Az üzemanyag kipárolgása mérgező az emberek és állatok számára is.
4. Mindig tartsa be a motor használati utasításában a tárolás előkészületeire vonatkozó utasításokat, mielőtt rövid vagy hosszabb távra tárolná a készüléket.
5. Mindig tartsa be a motor használati utasításában az újraindításra vonatkozó utasításokat, mielőtt újra üzembe helyezné a készüléket.
6. A készüléket vagy az üzemanyag tárolóedényt ne tárolja olyan helyiségben, ahol nyílt láng vagy gyújtóláng található, mint pl. egy vízmelegítőben. Hagyja a készüléket lehűlni, mielőtt tárolná azt.

MŰKÖDTETÉS LEJTŐS TERÜLETEN

A lejtők jelentős tényezők a készülék irányítása feletti uralom elvesztésében és a felbillenéses balesetekben, amelyek súlyos vagy halálos sérüléseket okozhatnak. A lejtőkön történő üzemeltetés különleges elővigyázatosságot igényel. Ha nem tud hátrafelé felhajtani a lejtőn, vagy ha kellemetlenül érzi magát a lejtőn, ne üzemeltesse rajta a készüléket.

A lejtőn lefelé csúszó önjáró készülék vagy traktor feletti irányítás nem szerezhető vissza a fék használatával. A jármű irányítása feletti uralom elvesztésének fő okai: az abroncsok elégtelen tapadása a talajon, túl gyors sebesség, elégtelen fékezés, a készülék típusa nem felel meg a kiválasztott feladatnak, a talajkörülmények hatásának elégtelen ismerete, helytelen szerelék rögzítés és teherelosztás.

1. A lejtőkön felfelé és lefelé nyírjon, nem keresztbe.
2. Figyeljen a gödrökre, vályúkra vagy egyenetlenségekre. Az egyenetlen talajon a készülék felborulhat. A magas fű akadályokat rejthet.
3. Annyira lassú sebességet válasszon, hogy ne kelljen megállnia vagy sebességet váltania a lejtőn.
4. Tilos a fűnyírás nedves füvön. Csökkenhet a gumiabroncsok tapadása.
5. Mindig tartsa sebességben a készüléket, legfőképpen lejtőn lefelé haladás közben. Ne váltson üresbe és ne guruljon lefelé üresjáratban a dombokról.
6. Kerülje a lejtőkön való indulást, megállást vagy fordulást. Ha a gumiabroncsok nem tapadnak, kapcsolja ki a pengé(ke)t és lassan haladjon egyenesen lefelé a lejtőn.
7. A lejtőkön lassan és fokozatosan haladjon. Ne végezzen hirtelen sebesség- vagy irányváltoztatást, mert ezzel a készülék felborulását okozhatja.
8. Legyen különlegesen elővigyázatos, amikor fűgyűjtővel vagy más szerelékkel üzemelteti a készüléket; a szerelékek befolyásolhatják a készülék stabilitását. Ne használja a készüléket meredek lejtőkön.
9. Ne próbálja meg kitámasztani a készüléket azzal, hogy a talajra helyezi a lábát (fűnyíró traktorok).
10. Tilos a fűnyírás szakadékok, árkok vagy töltések közelében. A fűnyíró hirtelen felborulhat, ha a készülék kereke egy szikla vagy árok szélére kerül, illetve ha egy ilyen talajszél beszakad.
11. Ne használja a fűgyűjtőket meredek lejtőkön.
12. Ne nyírja a füvet olyan lejtőkön, ahol nem tud hátrafelé felhajtani.
13. Keressen fel egy hivatalos szakkereskedést/viszonteladót, hogy tanácsot kérjen a kerék kiellensúlyozó nehezékekre vagy ellensúlyokra vonatkozóan a stabilitás növelése érdekében.
14. Távolítsa el az útjába kerülő tárgyakat, pl. köveket, gallyakat stb.
15. Lassú sebességgel haladjon. Az abroncsok veszíthetnek a tapadásukból a lejtőkön, még akkor is, ha a fék megfelelően működik.
16. Ne forduljon meg a lejtőkön, kivéve ha feltétlenül szükséges, lehetőség szerint lassan és fokozatosan végezze a fordulást a lejtőn lefelé.

VONTATOTT BERENDEZÉS (FŰNYÍRÓ TRAKTOROK)

1. Csak vontatás céljából készült rögzítővel ellátott készülékkel vontasson. Ne csatlakoztassa a vontatott berendezést a rögzítési ponton kívüli más helyhez.
2. Tartsa be a gyártónak a vontatott berendezések súlykorlátozására és a lejtőkön történő vontatásra vonatkozó utasításait.
3. Soha se engedélyezze, hogy gyermekek vagy más személyek legyenek a vontatott berendezésen.
4. Lejtőkön a vontatott berendezés súlya a tapadás csökkenését és a készülék irányítása feletti uralom elvesztését okozhatja.
5. Haladjon lassan és hagyjon nagyobb távolságot a megálláshoz.
6. Ne váltson üresbe és ne guruljon lefelé üresjáratban a dombokról.

⚠ FIGYELMEZTETÉS

Soha ne üzemeltesse a készüléket 17,6 százalékot (10°) meghaladó lejtőkön, ami 3,5 láb (106 cm) függőleges lejtésnek felel meg 20 láb (607 cm) vízszintes távolságon.

Amikor lejtőkön használja a készüléket, használjon kerék kiellensúlyozó pótnehezékeket vagy ellensúlyokat. Keressen fel egy szakkereskedést/viszonteladót, hogy meghatározza, milyen súlyok állnak rendelkezésre és melyek alkalmasak az Ön készülékére.

Válasszon lassú haladási sebességet, mielőtt a lejtőre hajtana. Az elülső súlyok használatán kívül különleges elővigyázatosságra van szükség, amikor a készülék hátuljára szerelt fűgyűjtővel dolgozik a lejtőkön.

Lejtőkön mindig FEL- és LEFELÉ nyírjon, soha se haladjon lejtők oldalán keresztül, legyen óvatos az irányváltásnál, és NE INDULJON, ILLETVE NE ÁLLJON MEG A LEJTŐN.

GYERMEKEK

Tragikus balesetek történhetnek, ha a felhasználó nem figyel a gyermekek jelenlétére. A gyermekeket gyakran vonzza a készülék és a fűnyírási tevékenység. Soha ne feltételezze, hogy a gyerekek ott maradnak, ahol utoljára látta őket.

1. Tartsa a gyermekeket távol a működési területről, bízza őket egy másik felelősségteljes felnőtt figyelmére.
2. Legyen résen és állítsa le a készüléket, ha gyerekek vannak a területen.
3. Hátrameneti üzemelés előtt és közben nézzen hátra és lefelé, hogy nincsenek-e a közelben kisgyerekek.
4. Soha se szállítson gyermekeket a készüléken, még akkor se, ha a peng(ék)e ki vannak kapcsolva. A gyermekek leeshetnek és súlyos sérülést szenvedhetnek, vagy akadályozhatják a készülék biztonságos üzemeltetését. Azok a gyerekek, akiket korábban felültetett a járműre, hirtelen megjelenhetnek a nyírási területen, hogy megint felülhessenek a fűnyíróra, és közben a jármű alá kerülhetnek, miközben az előre vagy hátrafelé halad.
5. Soha se engedje, hogy gyermekek használják a készüléket.
6. Legyen különösen gondos beláthatatlan sarkok, cserjék, fák, vagy más tárgyak esetén, melyek a látást korlátozzák.

KÁROS ANYAG KIBOCSÁTÁS

1. Ebből a termékből olyan kipufogógáz távozik, mely adott mennyiségben rákot, születési rendellenességeket és egyéb reproduktív károkat okozhat.
2. Keresse meg a káros anyagok maradandósági időszakára és levegő indexére vonatkozó megfelelő információt a motor káros anyagait ismertető információs táblázatban.

Not for Reproduction

SZERVIZELÉS ÉS KARBANTARTÁS

Biztonságos bánásmód a benzinnel

1. Oltsa el a cigarettákat, szivarokat, pipákat és más tűzforrásokat.
2. Csak engedélyezett benzintartályokat használjon.
3. Ne vegye le az üzemanyagsapkát vagy adagoljon üzemanyagot járó motorba. Hagyja a motort lehűlni, mielőtt üzemanyagot töltene bele.
4. Az üzemanyag feltöltését ne végezze zárt helyiségben.
5. Soha se tárolja a készüléket vagy az üzemanyag tárolóedényt olyan helyiségben, ahol nyílt láng, szikrák vagy gyújtóláng van, pl. vízmelegítők vagy egyéb készülékek mellett.
6. Soha se töltse a tartályokat járműben vagy műanyag béléssel ellátott tehergépkocsi platón. A tartályokat mindig a járműtől távol helyezze a talajra a töltés előtt.
7. Vegye le az üzemanyaggal működő készüléket a teherautóról vagy utánfutóról, és a földön töltse fel azt üzemanyaggal. Ha ez nem lehetséges, a benzinadagoló cső helyett az utánfutón inkább hordozható tárolóból töltse fel üzemanyaggal az ilyen készüléket.
8. A kiöntő cső folyamatosan érintkezzen az üzemanyagtank peremével vagy a tároló nyílásával, amíg el nem készül a feltöltéssel. Ne használjon kiöntés záró-nyitó eszközt.
9. Ha az üzemanyag ruházatra löttyen, azonnal cserélje le az adott ruhadarabot.
10. Ne töltse túl az üzemanyagtankot. Helyezze vissza az üzemanyagsapkát és rögzítse szorosan.
11. Legyen különlegesen figyelmes, amikor benzinnel vagy más üzemanyaggal dolgozik. Az üzemanyagok gyúlékonyak és a kipárolgásuk robbanékony.
12. Ha az üzemanyag kilöttyent, ne kísérelje meg a készülék újraindítását, hanem távolítsa el a gépet a kiömlés helyéről és kerülje el, hogy az üzemanyag meggyulladjon, amíg az üzemanyag el nem párolog.
13. Szorosan rögzítse az üzemanyagtank és a tartály sapkákat.

Szervizelés és karbantartás

1. Soha se üzemeltesse a készüléket zárt helyiségekben, ahol összegyűlhetnek a szénmonoxid kipárolgások.
2. Az anyákat és a csavarokat, különösen azokat, amelyek a pengéket rögzítik, tartsa szorosan, hogy megőrizze a készülék jó állapotát.
3. Soha se módosítsa a biztonsági eszközöket. Rendszeresen ellenőrizze, hogy azok megfelelően működnek-e, és végezze el a szükséges javításokat, ha nem.
4. Tartsa a készüléket fűtől, levelektől vagy egyéb felgyűlt hulladéktól tisztán. Tisztítsa fel a kicsöpögött olajat vagy üzemanyagot és távolítsa el az üzemanyaggal átitatott hulladékokat. Tárolás előtt hagyja lehűlni a készüléket.
5. Állítsa le és vizsgálja meg a készüléket, ha valamilyen tárgynak ütközik. Az újraindítás előtt végezze el az esetlegesen szükséges javításokat.
6. Járó motor mellett ne végezzen beállításokat vagy javításokat a készüléken.
7. Rendszeresen ellenőrizze a fűgyűjtő elemeit és a kiöntővédőt, szükség esetén cserélje ki azokat a gyártó által javasolt alkatrészekkel.
8. A fűnyíró pengék élesek. Burkolja be a pengéket vagy viseljen kesztyűt és legyen különlegesen elővigyázatos szervizelés közben.
9. Rendszeresen ellenőrizze a fék működését. Ha szükséges állítsa be, vagy javítsa meg.
10. Ha szükséges, tartsa karban, vagy cserélje ki a biztonsági és kezelési címkéket.
11. Ne vegye le az üzemanyagszűrőt, ha a motor forró, mert a kiömlött benzin begyulladhat. Ne nyissa ki a szükségesnél erősebben az üzemanyagvezeték szorítóbilincseit. Ellenőrizze, hogy a bilincsek megfelelően tartsák a tömlőket a szűrő felhelyezése után.
12. Ne alkalmazzon METANOLT tartalmazó benzint, több mint 10% ETANOLT tartalmazó motalkót, benzinadalékokat vagy mosóbenzint, mert ezzel a motor/üzemanyagrendszer károsodását okozhatja.
13. Ha az üzemanyagtartályt ki kell üríteni, akkor ezt szabadtéren végezze el.
14. Cserélje ki a meghibásodott hangtompítókat/kipufogódobokat.
15. Javításkor csak gyárilag engedélyezett pótalkatrészeket használjon.
16. Minden beállítást a gyári műszaki leírásnak megfelelően hajtson végre.
17. Nagyobb szerelési vagy javítási munkálatoknál csak hivatalos szervizközpontok vehetők igénybe.
18. Soha se kíséreljen meg nagyobb javítást végrehajtani a készüléken, ha nincs megfelelő gyakorlata. A nem megfelelő javítási munkálatok veszélyes működéshez, a készülék meghibásodásához és a gyártói garancia elveszítéséhez vezethetnek.
19. Többpengés fűnyíró készülékeknél legyen elővigyázatos, mert az egyik penge forgatása a többi penge forgását idézheti elő.
20. Ne változtassa meg a motor szabályozó berendezésének beállításait, illetve ne lépje túl a motor normális sebességét. A motor túl nagy sebességen történő üzemeltetése megnövelheti a személyi sérülés veszélyét.
21. Kapcsolja szét a szerelékek hajtóművét, állítsa le a motort, vegye ki a kulcsot, majd csatlakoztassa le a gyújtógyertyák vezetékeit mielőtt: a szerelékek eltömődését vagy a garatot tisztítaná, valamint szervizelési munkálatokat végezne el, ha akadálynak ment neki, vagy ha a készülék rendellenesen vibrál. Ha akadálynak ütközött, vizsgálja meg a készüléket sérülés szempontjából és végezze el a szükséges javításokat, mielőtt újraindítaná és működtetné a készüléket.
22. Soha se tegye a kezét az olyan mozgó részek mellé, mint pl. a hidroszivattyú hűtőventilátora mellé, amíg a készülék üzemel. (A hidroszivattyú hűtőventilátora általában a sebességváltó-differenciálmű egység felett helyezkedik el.)
23. Hidraulikus szivattyús, tömlős vagy motoros készülékek: FIGYELMEZTETÉS: A nyomás alatt kiömlő hidraulikafolyadék elegendő erővel rendelkezhet a bőrön való áthatoláshoz és súlyos sérülés okozásához. Ha szennyező folyadék került a bőrbe, azt néhány órán belül műtéti úton kell eltávolíttatni egy az ilyen sérülésekhez értő orvos által, ellenkező esetben üszkösödés léphet fel. A testét és kezét tartsa távol az olyan nyílásoktól és csővégektől, amelyek hidraulikafolyadékot önthetnek ki magas nyomás alatt. A szivárgásokat papírral vagy kartonnal keresse, ne a kezét használja. Ellenőrizze, hogy a hidraulikafolyadék-csatlakozások szorosak legyenek, és hogy az összes hidraulikus tömlő és vezeték megfelelő állapotban legyen, mielőtt nyomás alá helyezné a rendszert. Ha a készülék szivárog, azonnal forduljon egy hivatalos szakkereskedésbe szervizelés céljából.
24. FIGYELMEZTETÉS: Tárolt energiával rendelkező eszköz. A rugók helytelen felengedése súlyos személyi sérülést okozhat. A rugókat szakképzett szakember vegye ki.
25. Hűtőradiátorral felszerelt modellek: FIGYELMEZTETÉS: Tárolt energiával rendelkező eszköz. A forró hűtőfolyadék vagy a gőz kicsapódása által okozott súlyos testi sérülések megelőzése érdekében soha se próbálja levenni a radiátorsapkát járó motor mellett. Állítsa le a motort és várja meg, amíg lehűl. Még ekkor is legyen különlegesen elővigyázatos a sapka levételekor.

Not for reproduction

Biztonsági matricák

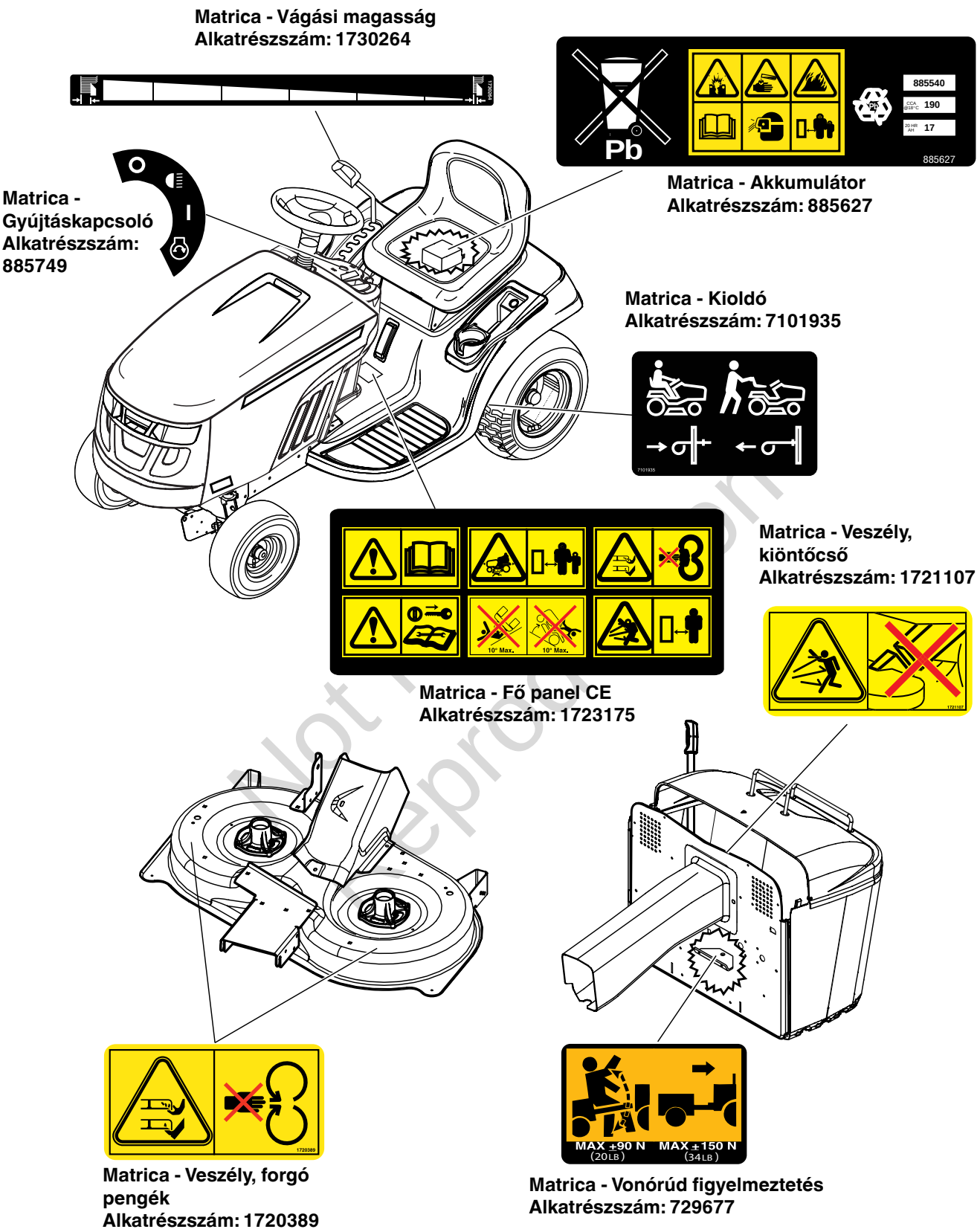

1. ábra

Not for reproduction

Biztonsági jelzések

Figyelmeztetés: Olvassa el a használati útmutatót.
Olvassa el és értse meg a használati útmutatót a készülék használata előtt.

Veszély: A készülék felborulása.
Ne használja a készüléket 10° magasabb dőlésű lejtőkön.

Veszély: Végtagok levágása.
Ez a készülék képes a végtagok amputálására. Tartsa távol a nézelődőket és a gyermekeket miközben a motor működik.

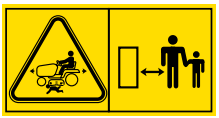

Veszély: Kirepülő tárgyak.
Ez a készülék képes tárgyak és hulladékok kihajítására. Tartsa távol a nézelődőket.

Veszély: Végtagok levágása.
Ez a fűnyíró képes a végtagok amputálására. Tartsa a kezét és a lábát a pengéktől távol.

Veszély: Kirepülő tárgyak.
Ne üzemeltesse a készüléket a kiöntőcső csatlakoztatása előtt.

Figyelmeztetés: Szervizelés előtt vegye ki a kulcsot.
Vegye ki a kulcsot és tájékozódjon a műszaki leírásban a javítások vagy karbantartás elvégzése előtt.

Not for Reproduction

Jellemzők és kezelőszervek

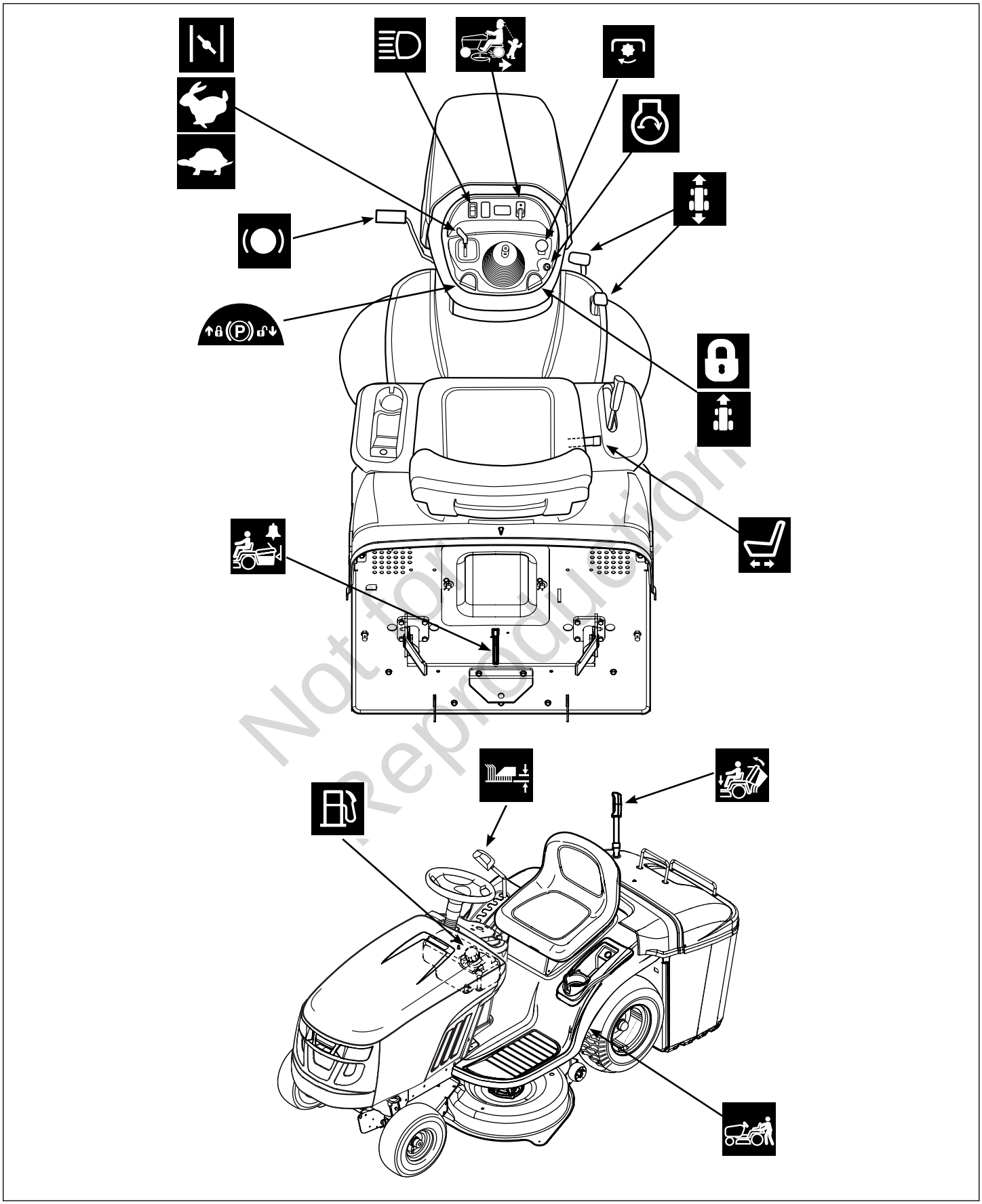

2. ábra

Not for Reproduction

Gáz/szívató kar Choke-A-Matic

Ez vezérli a motor sebességét és a szívatót (lásd a 2. ábrát). A motor sebességének növeléséhez állítsa a gáz/szívató kart a GYORS helyzetbe, és a LASSÚ helyzetbe a motor sebességének csökkentéséhez. A gáz/szívató kart (7) tolja a GYORS álláson túlra a SZÍVATÓ állásig a hideg motor indításához. A meleg motor indításához nincs szükség szívatásra.

MEGJEGYZÉS: A készüléket mindig a gáz/ szívató kar GYORS állásában működtesse.

Fényszórók

Ez a kapcsoló a traktor fényszóróinak be- és kikapcsolására szolgál.

Fűnyírás hátramenet közben opció (RMO)

A fűnyírás hátramenet közben opció lehetőséget nyújt arra, hogy hátramenet közben végezzen fűnyírást (vagy más teljesítményleadó tengely (PTO) általi meghajtású kellékeket használjon). Ha hátramenet közben szeretne füvet nyírni, fordítsa el az RMO kulcsot azután, hogy bekapcsolta a PTO kapcsolót. A L.E.D. kijelző égni fog, a felhasználó hátramenet közben nyírhatja a füvet. Ahányszor csak bekapcsolja a PTO kapcsolót, az RMO funkciót ismételten aktiválni kell, ha szüksége van rá.

PTO kapcsoló

A PTO (teljesítményleadó tengely) kapcsoló be- és kikapcsolja a teljesítményleadó tengelyt használó kellékeket. A PTO bekapcsolásához emelje FEL a kapcsolót. A kikapcsoláshoz nyomja LE. *Vegye figyelembe, hogy a felhasználónak szorosan a traktor ülésében kell ülnie a PTO működéséhez.*

Gyújtáskapcsoló

A gyújtáskapcsoló indítja be és állítja le a motort, a kapcsoló négy pozícióval rendelkezik:

O	KI	Leállítja a motort és kikapcsolja az elektromos rendszert.
	FÉNYSZÓRÓK BE	A fényszórók bekapcsolását biztosítja.
I	ÜZEM	A motor működését biztosítja és beindítja az elektromos rendszert.
	INDÍTÁS	Beindítja a motort.

MEGJEGYZÉS: Soha se hagyja a gyújtáskapcsolót az ÜZEM pozícióban, amikor a motor ki van kapcsolva. Ez lemeríti az akkumulátort.

A haladási sebességet szabályozó pedálok

Az előrehaladási sebességet szabályozó pedál a traktor előrehaladási sebességét vezérli. A hátrameneti sebességet szabályozó pedál a traktor hátrameneti sebességét vezérli.

Bármelyik pedál lenyomása a haladási sebességet fogja növelni. Vegye figyelembe, hogy minél lejjebb nyomja a pedált, annál gyorsabban fog haladni a traktor.

Ülésbeállító kar

Az ülés előre és hátrafelé állítható. Mozgassa a kart, állítsa be az ülés kívánt helyzetét, majd engedje el a kart az ülés rögzítéséhez.

Fűgyűjtő-telítettség figyelmeztetés

A „fűgyűjtő tele" jelzés akkor hangzik el, amikor a fűgyűjtő megtelik a levágott fűvel. Amikor megszólal a jelzés, kapcsolja ki a teljesítményleadó tengelyt (PTO), haladjon arra a helyre, ahol a füvet szeretné kiönteni, majd ürítse ki a fűgyűjtőt.

MEGJEGYZÉS: Amikor levelek begyűjtésére használja a készüléket, előfordulhat, hogy a száraz levelek nem aktiválják a jelzést.

Fékpedál szabályozógomb

A rögzítőfék rögzítésére szolgál, amikor megállítja a traktort. A rögzítőfék bekapcsolásához teljesen le kell nyomni a fékpedált és meg kell emelni a gombot.

Sebességtartó

Az előrehaladási sebesség rögzítéséhez a sebességtartót használjuk. A sebességtartó öt rögzítési pozícióval rendelkezik.

Fékpedál

A traktor fékjének használatához nyomja le a fékpedált.

Üzemanyagtartály

Emelje fel a motorháztetőt, hogy hozzáférjen az üzemanyagtartályhoz. A levételhez fordítsa el a sapkát az óramutató járásával ellenkező irányba.

Not for Reproduction

Fűnyíró emelőkar

A fűnyíró vágási magasságának vezérlésére szolgál. Húzza meg a kart a magasság csökkentéséhez, és húzza fel a kart a magasság növeléséhez. A vágási magasság 2,5 cm (1,0”) és 8,9 cm (3,5”) között szabályozható.

Fűgyűjtő nyitó/záró kar

Ez a kar a fűgyűjtőt nyitja az ürítéshez, majd bezárja a fűnyíráshoz. A fűgyűjtő kiürítéséhez nyújtsa ki a fűgyűjtő fogantyúját, majd húzza előre a fogantyút. A bezáráshoz húzza hátrafelé a kart, amíg a fűgyűjtő becsukódik és rögzítődik. Engedje el a fűgyűjtő fogantyúját.

Sebességváltó kioldó kar

Az erőátviteli egység deaktiválására szolgál, ezáltal a traktor kézzel tolható lesz. Lásd ***A traktor kézzel történő tolása.***

Not for Reproduction

A biztonsági zárrendszer ellenőrzése

Ez a készülék biztonsági kapcsolózárakkal és más biztonsági szerkezetekkel van ellátva. Ezek a biztonsági rendszerek az Ön biztonságát szolgálják: ne próbálja meg megkerülni a biztonsági kapcsolókat és soha se állítsa át a biztonsági szerkezeteket.

> **FIGYELMEZTETÉS**
> Ha a készülék nem megy át a biztonsági ellenőrzésen, ne üzemeltesse azt. Keressen fel egy hivatalos szakkereskedést.

1. próba – A motor NEM fog beindulni, ha:

- A PTO kapcsoló BE állásban van, VAGY
- A fékpedál NINCS teljesen lenyomva (a rögzítőfék KI van kapcsolva), VAGY
- A sebességtartó kar NEM ÜRES állásban van.

2. próba — A motornak el KELL indulnia, ha:

- A gépkezelő az ülésen ül, ÉS
- A PTO kapcsoló KI állásban van, ÉS
- A fékpedál teljesen le van nyomva (a rögzítőfék BE van kapcsolva), ÉS
- A sebességtartó kar ÜRES állásban van.

3. próba — A motornak LE KELL ÁLLNIA, ha:

- A gépkezelő feláll az ülésből.
- A gyűjtő nincs bezárva, amikor bekapcsolja a PTO kapcsolót.

4. próba — Ellenőrizze a fűnyíró penge leállási idejét

A fűnyíró pengéknek és a fűnyíró meghajtószíjnak teljesen le kell állniuk öt másodpercen belül azután, hogy KI kapcsolta az elektromos teljesítményleadó tengely (PTO) kapcsolót. Ha a fűnyíró meghajtószíj nem áll le öt másodpercen belül, keressen fel egy hivatalos szakkereskedést.

5. próba — Ellenőrizze a fűnyírás hátramenet közben opciót (RMO)

- A motornak le kell állnia, ha hátramenetben próbál haladni, miközben a teljesítményleadó tengely (PTO) be van kapcsolva és az RMO funkció nincs aktiválva.
- Az RMO jelzőfénynek égnie kell, amikor megtörtént az RMO funkció aktiválása.

> **FIGYELMEZTETÉS**
> A hátramenet közben végzett fűnyírás veszélyes lehet a nézelődőkre. Tragikus balesetek történhetnek, ha a felhasználó nem figyel a gyermekek jelenlétére. Soha ne aktiválja az RMO funkciót, ha gyermekek vannak a közelben. A gyermekeket gyakran vonzza a készülék és a fűnyírási tevékenység.

Ellenőrizze az abroncsok légnyomását

Az optimális vonóerő és a legjobb vágás biztosítása érdekében rendszeresen ellenőrizze az abroncsokat (lásd a 3. ábrát).

MEGJEGYZÉS: Ezek a nyomásértékek valamennyire eltérhetnek az abroncsok oldalára nyomtatott „Maximális légnyomás" értéktől.

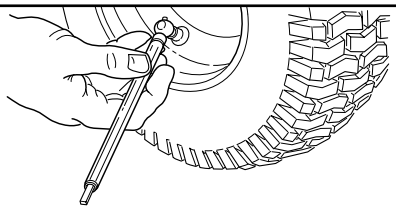

Méret	PSI	bar
15 x 6,0	14	0,96
20 x 8,0	10	0,68

3. ábra

Az olajra vonatkozó javaslatok

A legjobb teljesítmény érdekében javasoljuk a Briggs & Stratton által garanciálisan tanúsított olajok használatát. Más minőségi detergenstartalmú olaj használata is elfogadható, ha azok SF, SG, SH, SJ vagy magasabb besorolásúak. Ne használjon speciális adalékokat.

A kinti hőmérséklet határozza meg a motorhoz való megfelelő olaj viszkozitást. A diagram segítségével válassza ki a várható kültéri hőmérséklet-tartománynak megfelelő legjobb viszkozitást.

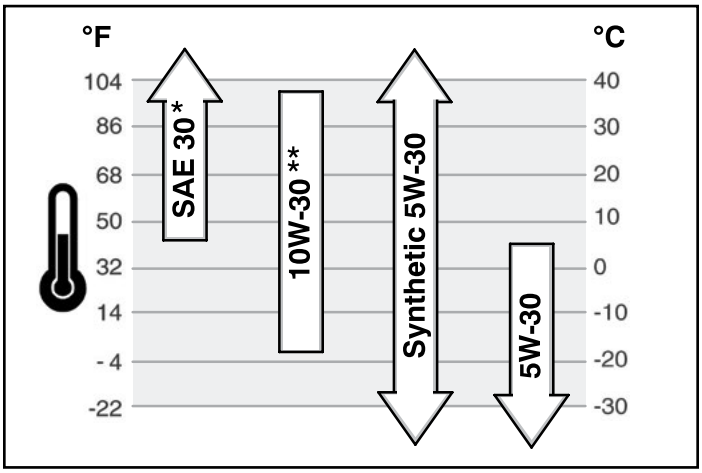

* 4°C (40°F) alatt a SAE 30 használata nehéz indítást fog eredményezni.
** 27°C (80°F) felett a 10W-30 használata megnövelt olajfogyasztást eredményezhet. Gyakrabban ellenőrizze az olajszintet.

Not for Reproduction

Az olajszint ellenőrzése/olaj hozzáadása

Olaj hozzáadása vagy az olajszint ellenőrzése előtt

- Állítsa a motort vízszintes helyzetbe.
- Tisztítsa meg az olajbetöltő nyílás környékét.

1. Vegye ki a szintjelző pálcát (**A**, 4. ábra) és törölje le egy tiszta anyaggal.
2. Helyezze vissza és rögzítse a szintjelző pálcát.
3. Vegye ki a szintmérő pálcát és ellenőrizze az olajszintet. Az olajszintnek a szintjelző pálca TELE jelzésénél (**B**) kell lennie.
4. Ha az olajszint alacsony, lassan öntsön olajat a motor olajbetöltő nyílásába (**C**). **Ne töltse túl.** Az olaj betöltése után várjon egy percet, majd ismét ellenőrizze az olajszintet.

MEGJEGYZÉS: Ne töltsön olajat a gyors olajleeresztőbe (ha van).

5. Tegye a helyére és rögzítse a szintjelző pálcát.

Olajnyomás

Ha az olajnyomás túl alacsony, a nyomáskapcsoló (ha van) leállítja a motort vagy aktiválja a készüléken lévő figyelmezető eszközt. Ebben az esetben állítsa le a motort és ellenőrizze az olajszintet a szintmérő pálca segítségével.

Ha az olajszint az ALACSONY jelzés alatt van, addig töltsön hozzá olajat, amíg az olajszint el nem éri a TELE jelzést. Indítsa be a motort és ellenőrizze a megfelelő nyomást, mielőtt folytatná az üzemeltetést.

Ha az olajszint az ALACSONY és a TELE jelzések között van, **ne indítsa be** a motort. Forduljon egy hivatalos szakkereskedésbe az olajnyomással kapcsolatos probléma megoldása érdekében.

Javasolt üzemanyagok

Az üzemanyagnak meg kell felelnie ezen követelményeknek:

- Tiszta, friss, ólommentes benzin.
- Az oktánszám legalább 87 legyen/87 AKI (91 RON). Nagy magasságban való működtetésnél, lásd alább.
- Legfeljebb 10% etanol (motalkó) vagy legfeljebb 15% MTBE (metil-tercier-butil-éter) tartalmú benzin használható.

VIGYÁZAT: Ne alkalmazzon nem engedélyezett benzineket, mint pl. az E85. Ne keverjen olajat a benzinbe, illetve ne módosítsa a motort, hogy az alternatív üzemanyagokon működjön. Ez károsítja a motor alkotóelemeit és érvényteleníti **a motor garanciáját.**

Keverjen tartósítószer adalékot az üzemanyagba, hogy megóvja az üzemanyagrendszert a gumilerakódás képződésétől. Lásd a ***Tárolás*** fejezetet. Az üzemanyagok nem egyformák. Ha gondjai merülnek fel az indításnál vagy a teljesítménnyel, váltson üzemanyag beszállítót vagy üzemanyagmárkát. Ezt a motort benzinnel történő használatra tervezték. A károsanyag-kibocsátást szabályozó rendszer EM (Motoron eszközölt módosítások).

Nagy magasságban történő használat

Az 1524 métert (5000 láb) meghaladó magasságokon használt benzin oktánszáma legalább 85 legyen/85 AKI (89 RON). Ahhoz, hogy a nagy magasságban történő használatkor a károsanyag-kibocsátás megfeleljen az előírásoknak, a motor szabályozására van szükség. Az ezen szabályozás nélküli üzemeltetés csökkent teljesítményt, megnövelt üzemanyag-fogyasztást és károsanyag-kibocsátást fog okozni. Forduljon egy hivatalos szakkereskedésbe a nagy magasságban történő használatkor szükséges szabályozással kapcsolatban.

Nem javasolt a motor üzemeltetése a 762 méter (2500 láb) alatti magasságokban a nagy magasságban történő használathoz beszabályozva.

FIGYELMEZTETÉS

Az üzemanyag és annak kipárolgása rendkívül gyúlékony és robbanékony.

A tűz vagy robbanás súlyos égési sérüléseket vagy halált okozhat.

Üzemanyag betöltésekor

- Kapcsolja ki a motort és hagyja lehűlni legalább 3 percig, mielőtt levenné az üzemanyagsapkát.
- Az üzemanyagtartályt szabadban vagy jól szellőztetett helyen töltse meg.
- Ne töltse túl az üzemanyagtartályt. A benzin tágulásának lehetővé tételére ne töltse a benzint az üzemanyagtartály nyakának alja föle.
- Az üzemanyagot tartsa távol szikráktól, nyílt lángtól, gyújtólángtól, hőtől és más tűzforrásoktól.
- Rendszeresen ellenőrizze az üzemanyag-vezetékeket, a tartályt, tartálysapkát és szerelvényeket repedések vagy szivárgás szempontjából. Szükség esetén cserélje ki.
- Ha az üzemanyag kiömlik, mielőtt beindítaná a motort, várja meg, amíg az üzemanyag elpárolog.

1. Emelje fel a motorháztetőt, hogy hozzáférjen az üzemanyagtartályhoz.
2. Tisztítsa meg az üzemanyagsapka környékét a kosztól és a szennyeződésektől. Vegye le az üzemanyagsapkát (**A**, 5. ábra).
3. Töltse fel üzemanyaggal a tartályt (**B**). A benzin tágulásának lehetővé tételére ne töltse a benzint az üzemanyagtartály nyakának alja föle.
4. Tegye vissza az üzemanyagtartály-sapkát.

Not for Reproduction

A motor beindítása

FIGYELMEZTETÉS
Az üzemanyag és annak kipárolgása rendkívül gyúlékony és robbanékony.
A tűz vagy robbanás súlyos égési sérüléseket vagy halált okozhat.

A motor beindításakor
- Ellenőrizze, hogy a gyújtógyertya, a kipufogódob, az üzemanyagsapka és a légtisztító (ha van) a helyükön, illetve rögzítve vannak-e.
- Ne indítsa be a motort, ha a gyújtógyertya nincs a helyén.
- Ha a motor túlfolyik, a szívatót (ha van) állítsa KINYITÁS/ÜZEM pozícióba, a gázkart (ha van) állítsa GYORS pozícióba, majd indítsa be a motort.

FIGYELMEZTETÉS
A motor kipufogógáza szénmonoxidot tartalmaz, ami egy szagtalan, színtelen, mérgező gáz.
A szénmonoxid belélegzése hányingert, ájulást vagy halált okozhat.
A tűz vagy robbanás súlyos égési sérüléseket vagy halált okozhat.

- A motort szabadban indítsa be és járassa.
- Ne indítsa be és ne üzemeltesse a motort zárt helyiségekben, még nyitott ajtók és ablakok mellett se.

1. Ellenőrizze az olajszintet. Lásd az ***Olajszint ellenőrzése/olaj hozzáadása*** fejezetet.
2. Győződjön meg, hogy a készülék vezérlőszervei ki legyenek kapcsolva.
3. A gáz/szívató kart állítsa a SZÍVATÓ helyzetbe.

MEGJEGYZÉS: Meleg motor újraindításához általában nincs szükség a szívatóra.

4. Helyezze a kulcsot a gyújtáskapcsolóba, majd fordítsa a BE/INDÍTÁS helyzetbe.
5. A motor beindulása után a gáz/szívató kart állítsa a GYORS helyzetbe. Melegítse be a motort legalább egy percen keresztül járatva azt, mielőtt bekapcsolná a pengeszabályozót vagy vezetné a traktort.
6. A motor bemelegítése után a készüléket mindig a gáz/szívató kar GYORS állásában működtesse.

Vészhelyzet esetén a motor leállításához elegendő a gyújtáskapcsolót a MEGÁLLÁS helyzetbe fordítani.
Csak vészhelyzetekben alkalmazza ezt a módszert. A motor normális leállítási folyamata ***A traktor és a motor leállítása*** fejezetben van ismertetve.

MEGJEGYZÉS: Ha a motor nem indul be többszöri próbálkozás után, forduljon egy hivatalos szakkereskedésbe.

A traktor vezetése

1. Üljön az ülésbe és állítsa be az ülést úgy, hogy kényelmesen elérje az összes vezérlőszervet és lássa a műszerfal kijelzőjét.
2. Kapcsolja be a rögzítőféket.
3. Ellenőrizze, hogy a PTO kapcsoló ki legyen kapcsolva.
4. Indítsa be a motort (lásd ***A motor beindítása*** fejezetet).
5. Oldja ki a rögzítőféket és engedje el fékpedált.
6. Az előrehaladásoz nyomja le az előremeneti sebességet szabályozó pedált. A megálláshoz engedje el a pedált. Vegye figyelembe, hogy minél lejjebb nyomja a pedált, annál gyorsabban fog haladni a traktor.
7. A traktor megállításához engedje el a haladási sebességet szabályozó pedálokat, húzza be a rögzítőféket és állítsa le a motort (lásd a ***Traktor és a motor leállítsa*** fejezetet).

Not for Reproduction

Fűnyírás

1. Az emelőkar segítségével állítsa a fűnyíró vágási magasságát a szükséges szintre.
2. Kapcsolja be a rögzítőféket. Ellenőrizze, hogy a PTO kapcsoló ki legyen kapcsolva.
3. Indítsa be a motort (lásd ***A motor beindítása*** fejezetet).
4. Állítsa a gáz/szívató kart a GYORS helyzetbe.
5. Kapcsolja be a teljesítményleadó tengelyt (PTO) a fűnyíró pengék aktiválásához.
6. Kezdje el a fűnyírást.

*MEGJEGYZÉS: Amikor elhangzik a „fűgyűjtő tele" jelzés, azonnal kapcsolja ki a teljesítményleadó tengelyt (PTO), hogy megelőzze a kiöntőcső eltömődését. Haladjon a kívánt helyre, majd ürítse ki a fűgyűjtőt (lásd **A fűgyűjtő ürítése** fejezetet).*

7. Miután befejezte a nyírást, kapcsolja ki a PTO kapcsolót és emelje meg a fűnyírót az emelőkar segítségével.
8. Állítsa le a motort (lásd ***A traktor és a motor leállítása*** fejezetet).

Fűnyírás hátramenet közben opció (RMO™)

FIGYELMEZTETÉS
A hátramenet közben végzett fűnyírás veszélyes lehet a nézelődőkre. Tragikus balesetek történhetnek, ha a felhasználó nem figyel a gyermekek jelenlétére. Soha ne aktiválja az RMO funkciót, ha gyermekek vannak a közelben. A gyermekeket gyakran vonzza a készülék és a fűnyírási tevékenység.

A fűnyírás hátramenet közben opció (RMO) lehetővé teszi a kezelőnek a hátramenet közbeni fűnyírást (lásd a ***Jellemzők és kezelőszervek*** fejezetet). Az opció aktiválásához fordítsa el az RMO kulcsot azután, hogy bekapcsolta a teljesítményleadó tengelyt (PTO). A L.E.D. kijelző égni fog, a felhasználó hátramenet közben nyírhatja a füvet. Ahányszor csak bekapcsolja a PTO kapcsolót, az RMO funkciót ismételten aktiválni kell, ha szüksége van rá. A kulcsot ki kell venni, hogy korlátozza az RMO funkcióhoz való hozzáférést.

A traktor kézzel történő tolása

1. Kapcsolja ki a PTO kapcsolót, majd kapcsolja ki a motort.
2. Húzza a kart (**A**, 6. ábra) a készülék eleje felé, majd nyomja le, hogy rögzítse a helyén. A traktort most kézzel lehet tolni.
3. Húzza felfelé és tolja a készülék hátulja felé, hogy bekapcsolja az erőátvitelt. Most vezetheti a traktort.

FIGYELMEZTETÉS
A készülék vontatása a hajtómű meghibásodását okozza. Ne használjon más járművet a készülék tolásához vagy húzásához. Ne működtesse a sebességváltó kioldó kart járó motor mellett.

Rögzítőfék funkció

A rögzítőfék alkalmazása - Lásd a 7. ábrát. A rögzítőfék alkalmazásához engedje fel a haladási sebességet szabályozó pedálokat (**A**), teljesen nyomja le a fékpedált (**B**), húzza FEL a rögzítőfék szabályozógombot (**C**), majd engedje el a fékpedált.

A rögzítőfék kioldása - Lásd a 7. ábrát. A rögzítőfék kioldásához teljesen nyomja le a fékpedált (**B**) és nyomja LE a rögzítőfék szabályozógombot (**C**).

Sebességtartó

BEKAPCSOLÁS:

1. Húzza fel a sebességtartó szabályozógombot (**D**, 7. ábra).
2. Nyomja le az előremeneti sebességet szabályozó pedált (**A**).
3. Húzza fel a sebességtartó szabályozógombot, amikor eléri a kívánt sebességet. A sebességtartó az öt rögzítési pozíció egyikében rögzítődik.

KIKAPCSOLÁS:

1. Nyomja le a fékpedált (**B**).

VAGY

2. Nyomja le az előremeneti sebességet szabályozó pedált (**A**).

Not for reproduction

A traktor és a motor leállítása

FIGYELMEZTETÉS
Az üzemanyag és annak kipárolgása rendkívül gyúlékony és robbanékony.
A tűz vagy robbanás súlyos égési sérüléseket vagy halált okozhat.

- A motor leállításához ne fojtsa el a karburátort.

1. A haladási sebességet szabályozó pedál(oka)t állítsa üres állásba.
2. Kapcsolja ki a PTO kapcsolót és várja meg, amíg a mozgó részek megállnak.
3. A gáz kart (vagy a gáz/szívató kart) állítsa a LASSÚ pozícióba, majd a gyújtáskulcsot fordítsa KI állásba. Vegye ki a kulcsot.

A fűgyűjtő ürítése

1. Nyújtsa ki a fűgyűjtő fogantyúját, majd forgassa előre, amíg a fűgyűjtő teljesen ki nem nyílik lent (lásd a 8. ábrát).
2. Ürítse ki a füvet a fűgyűjtőből.
3. Mozgassa egy kicsivel előre a traktort. Ez megakadályozza, hogy a fűhalom zavarja a fűgyűjtő bezárását.
4. Forgassa vissza a fűgyűjtőt a zárt állásig, mielőtt elkezdené a fűnyírást.

A vágási magasság szabályozása

A fűnyíró emelőkart (**A**, 9. ábra) használjuk a készüléktest feljebb vagy lejjebb emelésére a szükséges vágási magasságig A vágási magasság 2,5 cm (1,0”) és 8,9 cm (3,5”) között szabályozható.

A készüléktest lejjebb eresztéséhez kissé húzza hátra az emelőkart, nyomja balra és tolja lefelé. A készüléktest megemeléséhez húzza fel az emelőkart, majd rögzítse a jobb oldali bemélyedésben.

Utánfutó csatlakoztatása

A legnagyobb megengedett vízszintes vontatóteljesítmény 150 Newton. A legnagyobb megengedett függőleges vontatóteljesítmény 90 Newton. Ez egy 113 kg (250 font) súlyú utánfutónak felel meg egy 10 fokos lejtőn. Megfelelő méretű kengyelcsapszeggel (**A**, 10. ábra) és kapoccsal (**B**) rögzítse az utánfutót.

Not for Reproduction

Karbantartás

Karbantartási táblázat

TRAKTOR ÉS FŰNYÍRÓ
8 óránként vagy naponta
Ellenőrizze a biztonsági zárrendszert
Tisztítsa meg a traktort és a készüléktestet a hulladékoktól
Tisztítsa meg a motorteret a hulladékoktól
Minden 25 óra után vagy évente *
Ellenőrizze az abroncsok légnyomását
A fűnyíró penge leállási idejének ellenőrzése
Ellenőrizze a traktort és a fűnyírót meglazult alkatrészek szempontjából
Minden 50 óra után vagy évente *
Tisztítsa meg az akkumulátort és a kábeleket
Ellenőrizze a traktor fékeit
Évente keresse fel a szakkereskedést az alábbiak elvégzése miatt
Olajozza meg a traktort és a fűnyírót
A fűnyíró pengék ellenőrzése **

* Melyik következik be hamarabb
** Gyakrabban ellenőrizze a pengéket a homokos talajú régiókban, vagy erősen poros körülmények között.

MOTOR
Első 5 óra
Cserélje ki a motorolajat
8 óránként vagy naponta
Ellenőrizze az olajszintet
Minden 25 óra után vagy évente *
Tisztítsa meg a motor légszűrőjét és az előtisztítót **
Minden 50 óra után vagy évente *
Cserélje ki a motorolajat
Cserélje ki az olajszűrőt
Évente
Cserélje ki a légszűrőt
Cserélje ki az előtisztítót
Évente keresse fel a szakkereskedést az alábbiak elvégzése miatt
Vizsgálja meg a kipufogódobot és a szikrafogót
A gyújtógyertya cseréje
Cserélje ki az üzemanyagszűrőt
A motor léghűtő rendszerének tisztítása

* Melyik következik be hamarabb
** Gyakrabban tisztítsa poros körülmények között vagy ha szennyeződések szállnak a levegőben.

Not for reproduction

Károsanyag-kibocsátási nyilatkozat

A károsanyag-kibocsátást szabályozó szerkezetek és rendszerek karbantartását, cseréjét vagy javítását elvégezheti bármely, nem közutakon használt motorokra szakosodott javítóműhely vagy technikus. Ugyanekkor, a károsanyag-kibocsátást szabályozó rendszer „térítésmentes” szervizelését csak egy hivatalos szakkereskedés végezheti el.

Ellenőrizze az abroncsok légnyomását

Az optimális vonóerő és a legjobb vágás biztosítása érdekében rendszeresen ellenőrizze az abroncsokat (lásd a 3. ábrát).

MEGJEGYZÉS: Ezek a nyomásértékek valamennyire eltérhetnek az abroncsok oldalára nyomtatott „Maximális légnyomás” értéktől.

FIGYELMEZTETÉS
A véletlen szikrázás tűzet vagy áramütést okozhat. A véletlen beindítás belegabalyodást, sérüléses amputációt vagy zúzódást okozhat.

Beállítások vagy javítások elvégzése előtt:

- Csatlakoztassa le a gyújtógyertya vezetékét és tartsa távol a gyújtógyertyától.
- Csatlakoztassa le az akkumulátort a negatív pólusnál (csak az elektromos indítású motorok esetében).
- Csak megfelelő szerszámokat használjon.
- Ne állítsa át a szabályozórugót, csatlakozásokat vagy más részeket a motor sebességének növelése érdekében.
- A pótalkatrészek legyenek ugyanolyan kivitelűek, mint az eredeti alkatrészek, valamint az eredeti alkatrészekkel megegyező helyzetben kell felszerelni azokat. Más alkatrészek teljesítménye nem megfelelő lehet, a készülék károsodását vagy sérülést okozhatnak.
- Ne üsse a lendkereket kalapáccsal vagy kemény tárggyal, mert működés közben a lendkerék összetörhet.

Ellenőrizze a fűnyíró penge leállási idejét

A fűnyíró pengéknek és a fűnyíró meghajtószíjnak teljesen le kell állniuk öt másodpercen belül azután, hogy az elektromos PTO kapcsolót kikapcsolja.

1. A traktor legyen üresjáratban, a PTO kapcsoló kikapcsolva, a felhasználó üljön a helyén, majd indítsa be a motort.
2. Kapcsolja be a PTO kapcsolót és várjon néhány másodpercet. Kapcsolja ki a PTO kapcsolót.
3. Ha a fűnyíró meghajtószíj nem áll le öt másodpercen belül, keressen fel egy hivatalos szakkereskedést.

Az akkumulátor karbantartása

FIGYELMEZTETÉS
Az akkumulátor kábelek levételekor vagy felhelyezésekor
ELŐSZÖR a negatív kábelt csatlakoztassa le, majd azt csatlakoztassa vissza UTOLSÓNAK. Ha nem ebben a sorrendben végzi el a műveletet, a pozitív pólust rövidre zárhatja a készüléktesthez egy szerszámmal.

FIGYELMEZTETÉS
Az akkumulátor pólusszegei, csatlakozói és vonatkozó szerelvények ólmot és ólomvegyületeket tartalmaznak, amelyek Kalifornia állam szabályozása szerint rákot, születési rendellenességeket vagy egyéb reproduktív károsodásokat okozó hatású vegyi anyagok. Miután ezekkel dolgozott, mosson kezet.

Az akkumulátor és a kábelek tisztítása

1. Emelje fel az ülést, hogy hozzáférjen az akkumulátorhoz és a kábelekhez.
2. Távolítsa el a csavarokat (**A**, 11. ábra) és az akkumulátort leszorítót szerkezetet (**B**).
3. Csúsztassa az akkumulátort (**C**) előre az elemtartón belül (**D**).
4. Távolítsa el a rögzítéseket (**E**), majd csatlakoztassa le az akkumulátorról a negatív kábelt (**F**).
5. Távolítsa el a rögzítéseket (**G**) majd csatlakoztassa le az akkumulátorról a pozitív kábelt (**H**).
6. Vegye ki az akkumulátort, majd helyezze egy egyenletes felületre.
7. Sütőszóda és víz oldatával tisztítsa az akkumulátortartó rekeszt.
8. Az akkumulátor pólusait és a kábelvégeket drótkefével és akkumulátor pólustisztítószerrel tisztítsa meg.
9. A rögzítések segítségével csatlakoztassa vissza az akkumulátor kábeleit, először a pozitív kábelt, utána a negatív kábelt.
10. Helyezze az akkumulátort a rekeszbe. A leszorító szerkezettel és csavarokkal rögzítse az akkumulátort.
11. Nyomja a helyére az ülést.

Az akkumulátor töltése

FIGYELMEZTETÉS
Tartsa távol az akkumulátort a nyílt lángtól és szikráktól; az akkumulátorból kijövő gázok rendkívül robbanékonyak. Töltés közben megfelelően szellőztesse az akkumulátort.

Ha az akkumulátor lemerült vagy túl gyenge a motor beindításához, ez a töltési rendszer vagy más elektromos összetevő hibája miatt következhetett be. Ha bármilyen kétsége van a probléma okát illetően, keressen fel egy szakkereskedést. Ha ki kell cserélnie az akkumulátort, lásd ***Az akkumulátor és a kábelek tisztítása*** fejezetet.

Az akkumulátor töltéséhez tartsa be az akkumulátortöltő gyártójának útmutatásait, valamint a jelen útmutatónak ***A felhasználó biztonsága*** fejezetében lévő összes figyelmeztetést. Az akkumulátort addig töltse, amíg az teljesen fel nem töltődik. Az akkumulátort max. 10 amperes áramerősséggel töltse.

Ha akkumulátorcserére van szükség, lásd az 1-6. és 9-11. lépéseket Az akkumulátor és a kábelek tisztítása fejezetben.

Az olaj cseréje

A használt olaj veszélyes hulladék, gondoskodni kell a megfelelő elhelyezéséről. Ne dobja ki a háztartás szeméttel együtt. Tájékozódjon a helyi önkormányzatnál, szervizközpontnál vagy szakkereskedésnél a biztonságos gyűjtő-/újrahasznosító telepekről.

Az olaj leeresztése

1. Kikapcsolt, de még meleg motornál, csatlakoztassa le a gyújtógyertya kábelét (**D**, 4. ábra) és tartsa távol a gyújtógyertyától.
2. Vegye ki a szintjelző pálcát (**A**).
3. A 12. ábrán látható módon vegye le az olajleeresztő sapkát. Az olajat egy engedélyezett tartályba engedje le.
4. Az olaj leeresztése után helyezze vissza az olajleeresztő sapkát.

Not for reproduction

Az olajszűrő cseréje

A csere időközével kapcsolatban lásd a ***Karbantartási táblázatot.***

1. Eressze le az olajat a motorból. Lásd ***Az olaj leeresztése*** fejezetet.
2. Vegye ki az olajszűrőt (**A**, 13. ábra) és megfelelő módon selejtezze ki.
3. Az új olajszűrő felhelyezése előtt kenje be az olajszűrő tömítőgyűrűjét egy kevés friss, tiszta olajjal.
4. Kézzel helyezze fel az olajszűrőt, amíg a tömítőgyűrű a szűrőadapterhez ér, majd 1/2-3/4 fordulatnyira húzza be az olajszűrőt.
5. Öntse be az olajat. Lásd az ***Olaj betöltése*** fejezetet.
6. Indítsa be és járassa a motort. Amint a motor felmelegszik, ellenőrizze nem szivárog-e az olaj.
7. Állítsa le a motort és ellenőrizze az olajszintet. Az olajszintnek a szintjelző pálca TELE jelzésénél kell lennie.

Olaj betöltése

- Állítsa a motort vízszintes helyzetbe.
- Tisztítsa meg az olajbetöltő nyílás környékét.
- Lásd a ***Műszaki adatok*** fejezetet az olajkapacitással kapcsolatban.

1. Vegye ki a szintjelző pálcát (**A**, 4. ábra) és törölje le egy tiszta anyaggal.
2. Lassan öntsön olajat a motor olajbetöltő nyílásába (**C**). **Ne töltse túl.** Az olaj betöltése után várjon egy percet, majd ellenőrizze az olajszintet.
3. Helyezze be és rögzítse a szintjelző pálcát.
4. Vegye ki a szintjelző pálcát és ellenőrizze az olajszintet. Az olajszintnek a szintjelző pálca TELE jelzésénél (**B**) kell lennie.
5. Helyezze be és rögzítse a szintjelző pálcát.

A légszűrő szervizelése

FIGYELMEZTETÉS

Az üzemanyag és gőzei rendkívül gyúlékony és robbanásveszélyes anyagok.

A tűz vagy robbanás súlyos égési sérüléseket vagy halált okozhat.

- Soha ne indítsa be vagy járassa a motort, ha a légtisztító egység vagy a légszűrő le van véve.

MEGJEGYZÉS: A szűrő tisztításához ne alkalmazzon sűrített levegőt vagy oldószereket. A sűrített levegő a szűrő meghibásodását, míg az oldószerek a szűrő felbomlását okozhatják.

1. Vegye le a rögzítőelemeket (**A**, 14. ábra) és a légszűrő fedelét (**B**).
2. A szűrő levételéhez (**C**) emelje meg a szűrő egyik végét, majd húzza le a szűrőt a bemenetről (**D**).
3. A szennyeződés meglazításához óvatosan ütögesse a szűrőt egy kemény felülethez. Ha a szűrő túlságosan piszkos, cserélje ki egy új szűrővel.
4. Folyékony mosószerrel és vízzel mossa meg az előtisztítót. Hagyja teljesen megszáradni. Ne olajozza be az előtisztítót.
5. Illessze a száraz előtisztítót a szűrőhöz.
6. Helyezze a szűrőt a bemenetre. Az ábrán látható módon nyomja a szűrő végét az alapzatra. Ellenőrizze, hogy a szűrő szorosan helyezkedik el az alapzatban.
7. Helyezze fel a fedelet és a rögzítőelemek segítségével rögzítse.

Not for Reproduction

A készüléktest mosása

MEGJEGYZÉS: A mosási csatlakozó segítségével egy átlagos kerti tömlőt csatlakoztathat a készüléktesthez, hogy alulról tudja eltávolítani a füvet és a szennyeződéseket. Ezzel biztosítja a fűnyíró megfelelő és biztonságos üzemelését.

FIGYELMEZTETÉS

A fűnyíró beindítása előtt ellenőrizze, hogy a tömlőt megfelelően csatlakoztatta és az nem érintkezik a pengékkel. Amikor a készülék üzemel és a pengék be vannak kapcsolva, a készüléktest tisztítását végző személynek a kezelői helyzetben kell lennie, és a készülék mellett nem lehetnek nézelődők. Ezen óvintézkedések be nem tartása súlyos sérülést vagy halált okozhat.

1. A traktort egyenletes felületre helyezze.
2. Csatlakoztassa a gyorskioldót (nem tartozék) (**A**, 15. ábra) a kerti tömlőhöz (**B**), majd csatlakoztassa a kioldót a mosási csatlakozóhoz (**C**) a készüléktest bármelyik oldalán.
3. Folyasson vizet a fű és szennyeződés eltávolításához a készüléktest alsó részéről.
4. Kapcsolja be a fűnyírót és állítsa be a legmagasabb vágási helyzetet.
5. Állítsa le a motort (lásd A traktor és a motor leállítása fejezetet).
6. Miután befejezte, vegye le a kerti tömlőt és gyorsan csatlakoztassa le a mosási csatlakozóról.
7. Ismételje meg a másik oldalon lévő mosási csatlakozóval.

Tárolás

FIGYELMEZTETÉS

Soha ne tárolja a készüléket (üzemanyaggal a tartályban) zárt, nem szellőztetett helyiségben. Az üzemanyag kipárolgásai eljuthatnak egy tűzforrásig (mint pl. kályha, vízmelegítő stb.), és robbanást okozhatnak. Az üzemanyag kipárolgása mérgező az emberek és állatok számára is.

Üzemanyag vagy olyan készülék tárolása, amelynek üzemanyag van a tartályában

- Kályháktól, tűzhelyektől, vízmelegítőktől vagy gyújtólángokat, illetve egyéb szikraforrásokat használó készülékektől távol tartandó, mert ezek begyújthatják az üzemanyag kipárolgásokat.

Készülék

Kapcsolja ki a PTO kapcsolót, húzza be a rögzítőféket és vegye ki a kulcsot.

Az akkumulátor élettartama megnövelhető, ha kiveszi azt a készülékből. Száraz, hűvös helyen tárolja és havonta egyszer teljesen töltse fel. Ha az akkumulátort a készülékben hagyja, csatlakoztassa le a negatív vezetéket.

Üzemanyagrendszer

Az üzemanyag megposhadhat, ha 30 napnál tovább tárolja. A régi üzemanyag sav- és gumilerakódások kialakulását okozza az üzemanyagrendszerben vagy a karburátor fontos részein. Az üzemanyag frissen tartásához használjon Briggs & Stratton® továbbfejlesztett képletű üzemanyag kezelő- és tartósítószert, amely minden olyan helyen kapható, ahol Briggs & Stratton eredeti alkatrészeket árusítanak.

A FRESH START® üzemanyagsapkával ellátott motorokhoz használjon Briggs & Stratton FRESH START® adalékot, amely sűrítményes patron formájában kapható.

Nem szükséges leereszteni a benzint a motorból, ha üzemanyag-adalékot adott hozzá az utasításoknak megfelelően. Járassa a motort 2 percen keresztül, hogy tárolás előtt az adalék körbejárjon az üzemanyagrendszerben.

Motorolaj

Amíg még meleg a motor, cseréljen motorolajat. Lásd ***A motorolaj cseréje*** fejezetet.

Mielőtt beindítaná a motort a tárolás után:

- Ellenőrizze az összes folyadékszintet. Ellenőrizze a karbantartást igénylő részeket.
- Végezze el a jelen útmutatóban található összes ellenőrzést és eljárást.
- Használat előtt melegítse be a motort néhány percen keresztül.

Not for Reproduction

Hibák és elhárításuk

A traktor hibái és azok elhárítása

PROBLÉMA	A PROBLÉMA LEHETSÉGES OKA	MEGOLDÁS
A motor nem fordul el vagy nem indul be.	A fékpedál nincs lenyomva.	Teljesen nyomja le a fékpedált.
	A PTO (elektromos tengelykapcsoló) kapcsoló BE pozícióban van.	Állítsa KI pozícióba.
	A sebességtartó rendszer be van kapcsolva.	A tekerőgombot állítsa az ÜRES/KI pozícióba.
	Elfogyott az üzemanyag.	Ha a motor forró, várjon, amíg lehűl, majd töltsön üzemanyagot a tartályba.
	Befulladt motor.	Kapcsolja ki a szivatót.
	Kiégett a biztosíték.	Keressen fel egy hivatalos szakkereskedést.
	Az akkumulátor pólusait meg kell tisztítani.	Lásd ***Az akkumulátor és a kábelek tisztítása*** fejezetet.
	Az akkumulátor lemerült vagy meghibásodott.	Töltse fel vagy cserélje ki az akkumulátort.
	A huzalozás meglazult vagy megszakadt.	Vizuálisan vizsgálja át a huzalozást. Ha a vezetékek eldörzsölődtek vagy megszakadtak, keressen fel egy hivatalos szakkereskedést.
	A mágnestekercs vagy a motorindító meghibásodott.	Keressen fel egy hivatalos szakkereskedést.
	A biztonsági zárrendszer kapcsolója meghibásodott.	Keressen fel egy hivatalos szakkereskedést.
	Víz van az üzemanyagban.	Keressen fel egy hivatalos szakkereskedést.
	Az üzemanyag régi vagy megposhadt.	Keressen fel egy hivatalos szakkereskedést.
A motor nehezen indul és rosszul jár.	Az üzemanyag keverék túl dús.	Tisztítsa meg a légszűrőt.
	A motornak egyéb problémája van.	Keressen fel egy hivatalos szakkereskedést.
Kopog a motor.	Alacsony az olajszint.	Ellenőrizze/szükség esetén töltsön hozzá olajat.
	Nem megfelelő típusú olajat használ.	Lásd ***Az olajra vonatkozó javaslatok diagramját***.
Túlzott olajfogyasztás.	A járó motor túl forró.	Keressen fel egy hivatalos szakkereskedést.
	Nem megfelelő típusú olajat használ.	Lásd ***Az olajra vonatkozó javaslatok diagramját***.
	Túl sok olaj van a forgattyúházban.	Öntse le a felesleges olajat.
A kipufogógáz fekete.	Piszkos a légszűrő.	Lásd ***A légszűrő szervizelése*** fejezetet.
	A szivató zárva van.	Nyissa ki a szivatót.
A motor jár, de a traktor nem halad.	Nincsenek lenyomva a haladási sebességet szabályozó pedálok.	Nyomja meg a pedálokat.
	A sebességváltó-kar a TOLNI pozícióban van.	Állítsa MENET helyzetbe.
	A rögzítőfék be van kapcsolva.	Kapcsolja ki a rögzítőféket.
	A vonóerő meghajtószíj elszakadt vagy csúszik.	Keressen fel egy hivatalos szakkereskedést.

A traktor hibái és azok elhárítása (folytatás)

PROBLÉMA	A PROBLÉMA LEHETSÉGES OKA	MEGOLDÁS
A fék nem tart.	Elkopott a belső fék.	Keressen fel egy hivatalos szakkereskedést.
A traktor nehezen kormányozható vagy rosszul irányítható.	A kormányszerkezet csatlakozásai meglazultak.	Keressen fel egy hivatalos szakkereskedést.
	Nem megfelelő a légnyomás a gumiabroncsokban.	Lásd ***A gumiabroncsok légnyomásának ellenőrzése*** fejezetet.
	Az elülső keréktengely csapágyai szárazak.	Keressen fel egy hivatalos szakkereskedést.

A fűnyíró hibái és azok elhárítása

PROBLÉMA	A PROBLÉMA LEHETSÉGES OKA	MEGOLDÁS
A fűnyíró nem emelkedik.	Az emelőszerkezet csatlakozási nem megfelelően vannak csatlakoztatva vagy meghibásodtak.	Keressen fel egy hivatalos szakkereskedést.
A fűnyíró egyenetlenül vágja a füvet.	A fűnyíróház nincs megfelelő szintre állítva.	Keressen fel egy hivatalos szakkereskedést.
	A pengék megsérültek.	Keressen fel egy hivatalos szakkereskedést.
	A traktor gumiabroncsai nem megfelelően vannak felfújva.	Lásd ***A gumiabroncsok légnyomásának ellenőrzése*** fejezetet.
A fűnyíró durván vágja a füvet.	A motor sebessége túl lassú.	Állítsa a motort teljes gázra.
	A haladási sebesség túl gyors.	Lassítson le.
	A pengéket meg kell élezni.	Keressen fel egy hivatalos szakkereskedést.
	A fűnyírónak egyéb problémája van.	Keressen fel egy hivatalos szakkereskedést.
A motor könnyen leáll, amikor a fűnyíró be van kapcsolva.	A motor sebessége túl lassú.	Állítsa a motort teljes gázra.
	A haladási sebesség túl gyors.	Lassítson le.
	Piszkos vagy eldugult a légszűrő.	Lásd ***A légszűrő szervizelése*** fejezetet.
	A vágási magasság túl alacsonyra van állítva.	Az első nyírást a legnagyobb vágási magasságon végezze.
	A motor nem éri el az üzemi hőmérsékletet.	A bemelegítéshez járassa a motor pár percen keresztül.
	Fűnyíró beindítása magas fűben.	A fűnyírót tiszta területen indítsa be.
	A fűgyűjtő egység nem megfelelően záródik.	Úgy zárja be a fűgyűjtőt, hogy a reteszek bezáródjanak. Ha tovább sem záródik megfelelő módon, forduljon egy hivatalos szakkereskedésbe.
Túl erős a fűnyíró vibrációja.	A fűnyírónak egyéb problémája van.	Keressen fel egy hivatalos szakkereskedést.
A motor jár és a traktor halad, de a fűnyíró nem működik.	A PTO nincs bekapcsolva.	Kapcsolja be a PTO-t.
	A fűnyírónak egyéb problémája van.	Keressen fel egy hivatalos szakkereskedést.
A fűgyűjtő telítettségjelző nem ad hangjelzést, amikor a fűgyűjtő megtelik.	A kar körül fű halmozódott össze.	Tisztítsa meg a kar környéket.
	A jelzőrendszernek egyéb problémája van.	Keressen fel egy hivatalos szakkereskedést.

Műszaki adatok

MOTOR

Briggs & Stratton

Modell	**Intek sorozat™ 4175 OHV**
Lökettérfogat	500 köbcentiméter (30,5 köbhüvelyk)
Elektromos rendszer	Akkumulátor: 12 volt, 190 CCA Generátor: 9 amp, szabályozós
Olajkapacitás	1,4 L (48 oz)
Gyertyaköz	0,76 mm (0,030 hüvelyk)
Gyújtógyertya nyomaték	20 Nm (180 láb-font)

Modell	**Intek sorozat™ 7180 OHV**
Lökettérfogat	656 köbcentiméter (40,03 köbhüvelyk)
Elektromos rendszer	Akkumulátor: 12 volt, 190 CCA Generátor: 9 amp, szabályozós
Olajkapacitás	1,9 L (64 oz)
Gyertyaköz	0,76 mm (0,030 hüvelyk)
Gyújtógyertya nyomaték	20 Nm (180 láb-font)

Modell	**Intek sorozat™ 7220 OHV**
Lökettérfogat	656 köbcentiméter (40,03 köbhüvelyk)
Elektromos rendszer	Akkumulátor: 12 volt, 190 CCA Generátor: 9 amp, szabályozós
Olajkapacitás	1,9 L (64 oz)
Gyertyaköz	0,76 mm (0,030 hüvelyk)
Gyújtógyertya nyomaték	20 Nm (180 láb-font)

Modell	**Professional sorozat™ OHV**
Lökettérfogat	724 köbcentiméter (44,18 köbhüvelyk)
Elektromos rendszer	Akkumulátor: 12 volt, 190 CCA Generátor: 9 amp, szabályozós
Olajkapacitás	1,9 L (64 oz)
Gyertyaköz	0,76 mm (0,030 hüvelyk)
Gyújtógyertya nyomaték	20 Nm (180 láb-font)

ALVÁZ

Üzemanyagtartály kapacitás	6,0 L (1,5 gallon)
Elülső kerekek	Abroncs méret: 15 x 6,0 Légnyomás: 0,96 bar (14 font-négyzethüvelyk)
Hátsó kerekek	Abroncs méret: 20 x 8,0 Légnyomás: 0,68 bar (10 font-négyzethüvelyk)

ERŐÁTVITEL

Típus	Hidrosztatikus hidraulikus sebességváltó
Motorolaj	Szintetikus 5W30
Sebességek	Előre: 0-9,0 km/ó (0-5,6 mérföld/óra)
@ 3400 rpm	Hátramenet: 0-4,5 km/ó (0-2,8 mérföld/óra)
Folyamatos nyomaték teljesítmény	233 Nm (172 láb-font)

FŰNYÍRÓ

Vágási szélesség	96,5 cm (38”) 106,7 (42”)
Pengék száma	2
Alapzat platform	Hátsó ürítés
Vágási magasság	2,5-8,9 cm (1,0-3,5”)
Vágási helyzetek	6

Not for Reproduction

Teljesítménybesorolás

Az egyes benzinmotorok bruttó teljesítménybesorolásának címkézése a SAE (Society of Automotive Engineers) J1940 kódszámú szabványának (Kis méretű motorok teljesítmény- és nyomatékbesorolási eljárása) megfelelően történik, a besorolás pedig megfelel a SAE J1995 szabványnak. A nyomatékértékek 2600 RPM fordulatszám mellett értendők azoknál a motoroknál, amelyeknél „rpm” olvasható a címkén, illetve 3060 RPM fordulatszám mellett az összes többi motornál; a lóerőben megadott értékek 3600 RPM fordulatszám mellett értendők. A www.BRIGGSandSTRATTON.COM címen tekinthetőek meg a bruttó teljesítménygörbék. A nettó teljesítményértékek felszerelt kipufogó- és légtisztítóval értendők, a bruttó teljesítményértékek ezen szerelékek nélkül értendők. Az aktuális bruttó motorteljesítmény magasabb lesz, mint a nettó motorteljesítmény, és többek között befolyásolják a környezeti működési feltételek és a motorok variálhatósága is. Azon termékek különbözősége miatt, amelyekre a motorokat helyezik, a benzinmotor nem feltétlenül éri el a névleges bruttó teljesítményt, amikor egy adott eszközben használják. Ez a különbség többek között számos olyan tényezőnek tudható be, mint például a motor különböző alkotórészei (légtisztító, kipufogó, töltőrendszer, hűtés, karburátor, üzemanyag-szivattyú stb.), az alkalmazási korlátozások, a környezeti működési feltételek (hőmérséklet, páratartalom, tengerszint feletti magasság), illetve a motorok variálhatósága. Gyártási és kapacitáskorlátozások következtében a Briggs & Stratton ezt a motort egy magasabb teljesítménybesorolású motorral helyettesítheti.

Alkatrészek és tartozékok

A részletekért keressen fel egy hivatalos szakkereskedést.

KORLÁTOZOTT GARANCIA

A Briggs & Stratton garantálja, hogy az alább meghatározott garanciális időtartamon belül díjmentesen megjavítja vagy kicseréli a termék bármely olyan alkatrészét, amelyen anyaghiba és/vagy gyártási hiba mutatkozik. A jelen garancia alatt álló, javításra vagy cserére beküldött termék szállítási költségeit a vevőnek kell viselnie. Jelen garancia az itt megjelölt időtartamra érvényes és alá van vetve az alábbiakban felsorolt időtartamoknak és feltételeknek. Garanciaszolgáltatás végett találja meg a legközelebbi hivatalos szakszervizt a **murray.com** honlapon található szerviz lokátor térképen. A vásárlónak kapcsolatba kell lépnie a hivatalos szakszervizzel, majd a hivatalos szakszerviz rendelkezésére kell bocsátania a terméket ellenőrzés és vizsgálat céljából.

Más kifejezett garancia nem létezik. A vélelmezett garancia, beleértve az eladhatóságra és az egy sajátos célnak való megfelelőségre vonatkozó garanciát a vásárlás napjától számított egy évre vagy a törvény által megállapított időtartamra korlátozódik. **Minden egyéb vélelmezett garancia ki van zárva. A járulékos vagy következményes károkért vállalt felelősség ki van zárva a törvény által megengedett időtartamra.** Egyes államokban vagy országokban nem engedélyeznek olyan korlátozást, hogy mennyi ideig tart valamely vélelmezett garancia és bizonyos államokban vagy országokban nem engedélyezik a járulékos vagy következményes károk kizárását vagy korlátozását, így lehetséges, hogy a fenti korlátozás és kizárás önre nem vonatkozik. A jelen garancia sajátos törvényes jogokat biztosit Önnek, és elképzelhető, hogy egyéb jogai is vannak, amelyek államonként és országonként változnak.**

GARANCIÁLIS IDŐSZAK

Termék	Fogyasztói felhasználás	Kereskedelmi felhasználás
Készülék	3 év	90 nap
Motor*	3 év	90 nap
Akkumulátor (ha van)	1 év	1 év

***** Csak a Briggs & Stratton márkájú motorokra vonatkozik. A nem Briggs & Stratton márkájú motorokra a motor gyártója által nyújtott garancia vonatkozik. A kibocsátással kapcsolatos összetevőkre a károsanyag-kibocsátási nyilatkozat vonatkozik.

****** Ausztráliában - Olyan garanciákkal rendelkeznek termékeink, melyek nem zárhatóak ki az ausztrál fogyasztóvédelmi törvény szerint. Jelentős meghibásodás miatt cserére vagy visszafizetésre jogosult, és kártérítésre bármely más, ésszerűen előrelátható okból bekövetkező veszteség vagy kár miatt. Továbbá jogosult a termékek javítására vagy cseréjére, ha nem elfogadható minőségű a termék, és nem tekinthető súlyosnak a hiba. Garanciaszolgáltatás végett találja meg a legközelebbi hivatalos szakszervizt a BRIGGSandSTRATTON.com honlapon található szerviz lokátor térképen, vagy hívja az 1300 274 447 számot, vagy küldjön emailt a salesenquires@briggsandstratton.com.au címre, vagy levelet a Briggs & Stratton Australia Pty Ltd, 1 Moorebank Avenue, NSW, Australia, 2170 címre.

A garanciális időszak az első kiskereskedelmi fogyasztó vagy kereskedelmi végfelhasználó általi vásárlás napjától lép érvénybe, és a fenti táblázatban megadott időszakra szól. A „fogyasztói felhasználás" a kiskereskedelmi fogyasztó által való személyes lakóhelyi háztartási felhasználást jelenti. A „kereskedelmi felhasználás" minden egyéb felhasználást jelent, beleértve a kereskedelmi, jövedelemtermelő és bérleti célú felhasználást. Ha egy termék egyszer már kereskedelmi használatba került, akkor ezt követően a jelen garancia szempontjából kereskedelmi felhasználású terméknek kell tekinteni.

Nincs szükség garancia bejegyzésre ahhoz, hogy a Briggs & Stratton márkájú termékekre garanciát kapjanak. Őrizze meg a vásárlást igazoló nyugtát. Ha nem igazolja az eredeti beszerzés dátumát a garanciális szerviz igénylésének időpontjában, akkor a garanciális időszak meghatározásához a termék gyártási időpontját veszik figyelembe.

A GARANCIÁRÓL

Cégünk szívesen elvégez minden garanciális javítást és elnézést kér Öntől az okozott kellemetlenségekért. Garanciális javítás csak a hivatalos **Murray** szakszervizekben áll rendelkezésre. A legtöbb garanciális javítást rutinszerűen kezelik, azonban néha előfordulhat, hogy a garanciális szolgáltatás iránti kérelem nem helyénvaló. Jelen garancia kizárólag anyag- vagy gyártási hiba esetén érvényes. A garancia nem vonatkozik a nem megfelelő vagy szabálytalan használat, a nem megfelelő karbantartás vagy javítás, az elhasználódás, vagy a régi, illetve nem engedélyezett üzemanyag által okozott károkra.

Nem megfelelő vagy szabálytalan használat - A termék megfelelő, rendeltetésszerű használata a használati útmutatóban van leírva. A terméknek a használati útmutatóban leirt módtól eltérő használata, vagy a termék használata annak sérülése után, érvényteleníti a garanciát. A garancia nem érvényes, ha a terméken lévő sorozatszámot eltávolították vagy ha a terméket bármilyen módon megváltoztatták vagy módosították, illetve ha a terméken rongálás nyomai láthatóak, például ütődéses sérülés, vagy víz/vegyszer általi korrózió.

Nem megfelelő karbantartás vagy javítás - A termék karbantartását a használati útmutatóban megadott módon és időben kell elvégezni, a szervizelést vagy javítást eredeti Briggs & Stratton vagy egyenértékű alkatrészek használatával kell elvégezni. A karbantartás hiányából vagy a nem eredeti alkatrészek használata által okozott sérülésekre nem érvényes a garancia.

Elhasználódás - Az összes mechanikus eszközhöz hasonlóan, ez a készülék is ki van téve az elhasználódásnak, még megfelelő karbantartás mellett is. A jelen garancia nem nyújt fedezetet a javításokra akkor, ha egy alkatrész vagy a készülék élettartamát a normál használat merítette ki. Az olyan karbantartási vagy kopó elemekre, mint pl. a szűrők, szíjak, vágópengék és fékpadok (a motor fékpadok kivételével) nem terjed ki a garancia az elhasználódási jellemzők miatt, kivéve ha ennek az oka anyag- vagy gyártási hiba.

Régi üzemanyag - A termék megfelelő működéséhez friss üzemanyagra van szükség, amely megfelel a használati útmutatóban előírt követelményeknek. A régi üzemanyag által okozott károsodásra (karburátor szivárgás, eltömődött üzemanyagcsövek, besült szelepek stb.) nem terjed ki a jelen garancia.

Egyéb kivételek - Jelen garancia kizárja a baleset, nem megfelelő használat, módosítások, átalakítások, helytelen szervizelés, befagyás vagy vegyi elroncsolódás által okozott károsodásokat. A garancia szintén kizárja az eredetileg a termékhez nem csomagolt kellékeket vagy tartozékokat. A garancia nem vonatkozik a kiegészítő áramforrás helyett elsődleges áramforrásként használt berendezésekre és az életmentő alkalmazású berendezésekre. Jelen garancia kizárja a vis major és más *force majeure* jellegű, a gyártó hatáskörén kívül álló események miatt bekövetkező meghibásodásokat.

Not for reproduction

Not for
Reproduction

INDICE

Copertina anteriore **1**
Illustrazioni **3**
Sicurezza dell'operatore **8**
Caratteristiche e comandi **16**
Funzionamento **19**
Manutenzione **24**
Individuazione e correzione dei problemi **28**
Dati tecnici **30**
Garanzia **31**

Informazioni di carattere generale

La ringraziamoper avere acquistato questa falciatrice senza sterzo di qualità. Se viene usato e mantenuto seguendo le istruzioni del presente manuale, questo prodotto Le darà molti anni di servizio affidabile.

Il presente manuale contiene istruzioni sulla sicurezza finalizzate a rendere l'utente consapevole dei pericoli e dei rischi associati con queste falciatrici senza sterzo e sul modo di evitarli. Questa falciatrice senza sterzo è stata progettata e destinata solo al taglio dell'erba e non per alcun altro scopo. È importante leggere e comprendere completamente queste istruzioni prima di cercare di avviare o utilizzare la macchina. **Conservare l'originale delle presenti istruzioni per potervi fare riferimento in futuro.**

Dati di riferimento del prodotto

Per averli facilmente a portata di mano, annotare nome/numero del modello, numeri di riconoscimento del produttore e numeri di matricola del motore nello spazio apposito. Detti numeri si trovano nelle posizioni indicate.

Quando ci si mette in contatto con il concessionario autorizzato locale per ordinare pezzi di ricambio, per richiedere interventi o per ottenere informazioni si DEVONO avere a disposizione questi numeri.

DATI DI RIFERIMENTO DEL PRODOTTO	
Numero/Nome di descrizione del motore	
Codice del PRODUTTORE dell'unità	Numero di matricola dell'unità
Codice del PRODUTTORE dell'accessorio di falciatura	Numero di MATRICOLA dell'elemento di falciatura
Nome del concessionario	Data di acquisto
DATI DI RIFERIMENTO DEL MOTORE	
Marca del motore	Modello del motore
Tipo/Dati del motore	Numero di matricola/codice del motore

La lista delle parti illustrate di questa macchina può essere scaricata da **murray.com**. Quando si ordinano pezzi di ricambio fornire modello e numero di serie.

Targhetta di riconoscimento CE

A. Codice di identificazione del produttore
B. Numero di matricola del produttore
C. Potenza nominale in kW
D. Velocità massima del motore in giri al minuto
E. Indirizzo e nome del produttore
F. Anno di produzione
G. Simbolo di conformità CE
H. Massa dell'unità in kg
I. Potenza acustica in decibel garantita

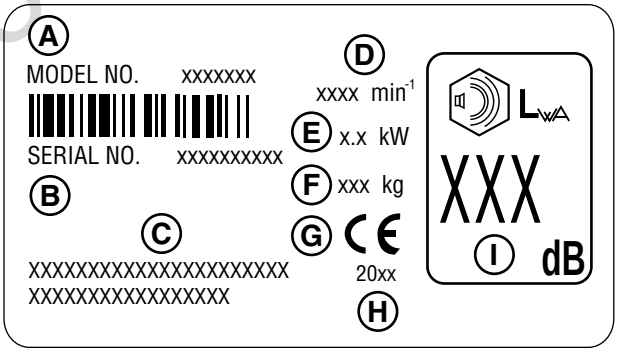

"**Incertezza di misurazione della vibrazione** – la vibrazione della macchina è stata registrata usando metodi e procedure descritti negli standard internazionali relativi in vigore al momento della produzione. Le incertezze di misurazione possono dare come risultato una varianza fino al 5% dal valore pubblicato presente nella Dichiarazione di conformità."

Not for production

Sicurezza dell'operatore

Importanti istruzioni di sicurezza

CONSERVARE LE PRESENTI ISTRUZIONI - Questo manuale contiene istruzioni importanti ceh devono essere seguite durante la regolazione iniziale, il funzionamento e la manutenzione della macchina. **Conservare l'originale delle presenti istruzioni per potervi fare riferimento in futuro.**

Simboli indicanti rischio e relativi significati

Il simbolo avvertenza di sicurezza si utilizza per identificare norme di sicurezza che, in caso di mancato rispetto, possono provocare gravi lesioni personali. La macchina utilizza un messaggio (PERICOLO, AVVERTENZA o ATTENZIONE), oltre ad un simbolo di pericolo, per sottolineare l'eventualità e la potenziale pericolosità del danno. Inoltre, è applicato un simbolo di rischio aggiuntivo indicante il tipo di rischio in questione.

PERICOLO indica un rischio che, se non evitato, può provocare morte o lesioni gravi.

AVVERTENZA indica un rischio che, se non evitato, può provocare morte o lesioni gravi.

ATTENZIONE indica un rischio che, se non evitato, potrebbe provocare lesioni di media o lieve entità.

AVVISO indica una situazione che**potrebbe causare danni al prodotto**.

AVVERTENZA
Lo scarico emesso dal motore della macchina contiene sostanze chimiche che, nello Stato della California, sono suscettibili di generare malattie quali cancro, malformazioni alla nascita e altri problemi relativi all'apparato riproduttivo.

AVVERTENZA
Certi componenti di questo prodotto e i relativi accessori contengono sostanze chimiche che, nello Stato della California, sono note per essere causa di cancro, malformazioni alla nascita e altri problemi relativi all'apparato riproduttivo. Dopo averli maneggiati, lavarsi le mani.

AVVERTENZA
Poli, terminali e relativi accessori delle batterie contengono piombo e composti di piombo, sostanze chimiche che nello Stato della California sono noti come causa di cancro, malformazioni alla nascita e altri problemi relativi all'apparato riproduttivo. Dopo averli maneggiati, lavarsi le mani.

AVVERTENZA
Il motore in funzione emette monossido di carbonio, un gas inodore, incolore e velenoso.
Respirare monossido di carbonio può provocare cefalea, spossatezza, vertigini, vomito, confusione, colpo apoplettico, nausea, svenimenti o morte.
- Utilizzare la macchina SOLO all'esterno.
- Prestare attenzione affinché i gas di scarico non entrino in uno spazio limitato attraverso finestre, porte, prese di ventilazione o altre aperture.

AVVERTENZA
I motori accesi generano calore Alcune parti del motore, specialmente la marmitta, diventano estremamente calde.
In caso di contatto sussiste il rischio di gravi ustioni.
I detriti infiammabili, ad esempio foglie, erba, paglia, ecc. possono incendiarsi.
- Lasciare sempre raffreddare marmitta, cilindro del motore e alette prima di toccarli.
- Rimuovere i detriti accumulati dalla zona di marmitta e cilindro.
- È una violazione del codice sulle risorse pubbliche della California, sezione 4442, l'uso o in funzionamento del motore in zone forestali, cespugliose o erbose a meno che lo scarico non sia dotato di parascintille, come definito nella sezione 4442, conservati in perfetta funzionalità. Altri stati o giurisdizioni federali possono avere leggi simili. Contattare il produttore originale dell'a macchina oppure il rivenditore o concessionario per ordinare un parascintille progettato specificatamente per l'impianto di scarico di questo motore.

Not for Reproduction

Uso in condizioni di sicurezza

Le attrezzature meccaniche sono tanto sicure solo quanto lo è il loro operatore. Se usate male o non mantenute in modo adeguato possono divenire pericolose! Ricordarsi che si è responsabili non solo della propria sicurezza ma anche di quella degli astanti. Usare buon senso e valutare tutti gli aspetti di ciò che si sta facendo. Se non si ha la certezza che il compito che si sta per intraprendere possa essere eseguito in modo sicuro, con l'attrezzatura scelta per farlo, riferirsi a un professionista Contattare il concessionario autorizzato locale.

Leggere il manuale

Il manuale per l'operatore contiene informazioni importanti sulla sicurezza che è necessario conoscere PRIMA di usare l'unità e DURANTE l'uso.
Le tecniche di uso in condizioni di sicurezza, una spiegazione delle caratteristiche del prodotto e dei comandi e le informazioni sulla manutenzione sono forniti per garantire che l'utente possa trarre il massimo vantaggio dall'investimento fatto nella macchina.
Accertarsi di leggere completamente le norme e le informazioni sulla sicurezza trovate nelle pagine seguenti. Inoltre, leggere completamente la sezione ***Funzionamento***.

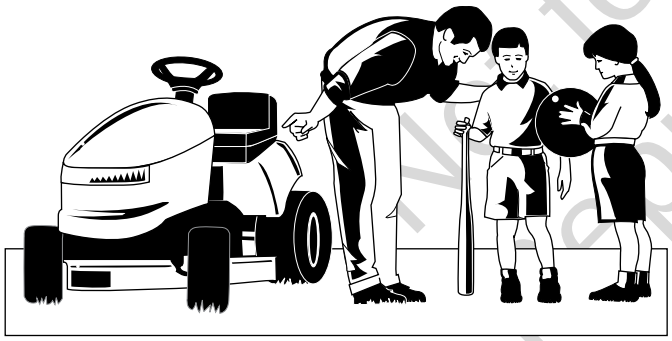

Not for reproduction

Bambini

Con i bambini si possono verificare incidenti tragici. Non permettere che si avvicino a nessuna delle aree in cui si sta usando la macchina. I bambini sono attratti dall'unità al lavoro e dall'attività che la circonda. Non assumere mai che i bambini rimarranno fermi dove sono stati visti l'ultima volta. Se esiste la possibilità che ci siano bambini nell'area che si sta falciando, farsi aiutare da un altro adulto responsabile che possa guardarli.

NON LASCIARE CHE BAMBINI SALGANO SU QUESTA UNITÀ! Ciò invoglia il bambino ad avvicinarsi all'unità in futuro e a trovarsi in posizione da essere coinvolto in un serio infortunio. I bambini possono avvicinarsi all'unità per fare un giro quando meno lo si aspetta e si può correre il rischio di investirli.

Retromarcia

Non falciare in retromarcia a meno che la cosa non sia assolutamente necessaria. Guardare sempre in basso e dietro prima di mettersi in retromarcia e quando ci si sposta in retromarcia anche se le lame di falciatura non sono impegnate.

Uso su terreno in pendenza

L'uso di questa macchina su terreno in forte pendenza può essere causa di lesioni serie o fatali. L'uso dell'unità su terreno in forte pendenza, o in condizioni in cui non si ha una trazione adeguata sul terreno, può causare la perdita del controllo e la cappottata della macchina.
Una buona regola pratica è di non usare la macchina su di un terreno in pendenza su cui non si può salire all'indietro (in modalità a 2 ruote motrici). Non si dovrebbe usare la macchina su terreni con una pendenza superiore a 3,5 piedi di differenza in altezza su una distanza di 20 piedi (1 m in altezza su 6 di distanza). Su terreno in pendenza guidare sempre in marcia avanti: non andare mai di traverso.
Notare anche che il tipo di superficie su cui si guida può avere molta influenza sulla stabilità e sul controllo dell'unità. Erba bagnata o pavimentazione ghiacciata possono influire moltissimo sulla capacità di riuscire a controllare la macchina.
Se non ci si sente sicuri a usare l'unità su terreno inclinato, è meglio non farlo. Il rischio non vale la pena.

Parti in movimento

Questa macchina è dotata di molte parti che si muovono e possono provocare lesioni personali o ad altri. Però, se si sta seduti correttamente sul sedile e si seguono le regole contenute nel presente manuale, l'unità può essere utilizzata in modo sicuro.
Il piano di falciatura è dotato di lame di falciatura ruotanti che possono amputare mani e piedi. Non lasciare che nessuno si avvicini alla macchina mentre essa è in marcia!
Per aiutare l'operatore a usarla in condizioni di sicurezza, la macchina è stata dotata di un sistema di sicurezza che rileva la presenza dell'operatore. NON cercare di modificare o alterare questo sistema. Se il sistema non passa i test del presente manuale per il controllo del sistema di interblocchi di sicurezza, rivolgersi immediatamente al concessionario locale.

Not for Reproduction

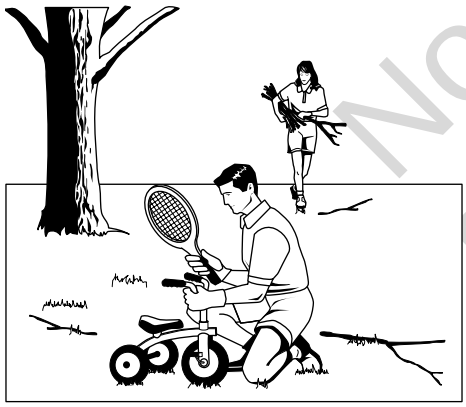

Oggetti scagliati

L'unità è dotata di lame di falciatura che girano rapidamente. Le lame possono raccogliere detriti e scagliarli intorno lesionando gravemente gli astanti. Accertarsi di pulire l'area di lavoro togliendo oggetti estranei PRIMA di falciare.
Non usare l'unità senza che l'intero raccoglitore dell'erba o la protezione di scarico (deflettore) siano al loro posto.
Non consentire a nessuno di stare attorno nell'area in cui si sta lavorando! Se qualcuno si avvicina, spegnere immediatamente l'unità e aspettare che la persona si allontani.

Carburante e manutenzione

La benzina è altamente infiammabile. E lo sono anche i suoi vapori che possono spostarsi e raggiungere fonti di iniezione distanti. La benzina deve essere usata solo come carburante e non come solvente o agente di pulizia. Essa non dovrebbe essere mai conservata in un posto in cui i suoi vapori possono concentrarsi o raggiungere fonti di accensione come, ad esempio, una fiamma pilota. Il carburante deve essere conservato in contenitori a tenuta di plastica approvati per la benzina o nel serbatoio del trattore con il tappo chiuso in modo sicuro. Il carburante versato deve essere pulito immediatamente.
Una manutenzione adeguata è essenziale per la sicurezza e per le prestazioni dell'unità. Accertarsi di eseguire le procedure di manutenzione elencate nel presente manuale, specialmente le prove periodiche del sistema di sicurezza.

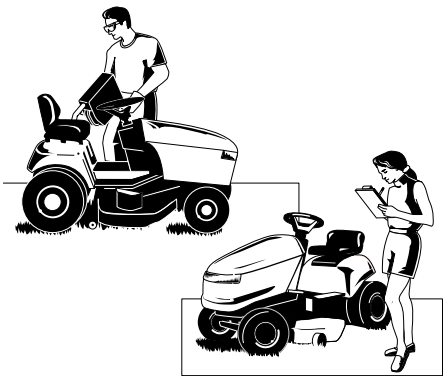

Leggere le regole sulla sicurezza e seguirle strettamente. La mancata osservanza di queste regole potrà risultare in perdita di controllo dell'unità, lesioni gravi o mortali all'operatore e agli astanti o danni materiali o alla macchina. **La base della falciatrice può amputare mani e piedi e scagliare oggetti.** Il triangolo inserito nel testo indica importanti messaggi di attenzione o avvertenza che devono essere osservati.

GENERALITÀ OPERATIVE

1. Prima di avviare questa macchina, leggere, comprendere e seguire tutte le istruzioni applicate sull'unità e fornite nel manuale.
2. Non avvicinare le mani o i piedi agli elementi in rotazione o sotto la macchina. Non stare mai davanti alle aperture di scarico.
3. Permettere che l'unità sia operata solo da adulti responsabili e a conoscenza delle istruzioni (la normativa locale può limitare l'età dell'operatore).
4. Liberare l'area da oggetti estranei come sassi, giocattoli, fili, ecc. che potrebbero essere afferrati e scagliati dalla lama o lame.
5. Accertarsi che non ci siano altre persone nell'area prima di cominciare a falciare. Fermare l'unità se qualcuno entra nell'area in cui si sta lavorando.
6. Non trasportare mai altre persone.
7. Non falciare in retromarcia a meno che la cosa non sia assolutamente necessaria. Prima di muoversi e quando ci si sposta in retromarcia guardare in basso e alle spalle.
8. Non dirigere mai lo scarico dei materiali verso qualcuno. Evitare di scaricare materiali contro un muro o un ostacolo. Il materiale potrebbe rimbalzare indietro contro l'operatore. Fermare la lama o le lame quando si attraversa una zona ghiaiosa.
9. Non operare la macchina senza il raccoglitore dell'erba e la protezione di scarico (deflettore), o senza che gli altri dispositivi di sicurezza siano al loro posto.
10. Rallentare prima di sterzare.
11. Non lasciare l'unità in funzione senza supervisione. Prima di scendere, disimpegnare sempre la PTO (presa di forza), mettere il freno di parcheggio, fermare il motore e togliere la chiave.
12. Disimpegnare le lame (PTO, presa di forza) quando non si sta falciando. Prima di pulire la macchina, togliere il raccoglitore dell'erba o disincagliare la protezione di scarico, spegnere il motore e aspettare che tutte le parti siano completamente ferme.
13. Usare la macchina solo di giorno o in buone condizioni di illuminazione artificiale.
14. Non operare l'unità in stato di ebbrezza o sotto l'effetto di medicinali o sostanze stupefacenti.
15 Fare attenzione al traffico quando si lavora in prossimità di una strada o di un incrocio.
16. Fare attenzione particolare quando si carica o scarica l'unità da un rimorchio o da un autocarro.
17. Quando si lavora con l'unità indossare sempre occhiali di protezione.
18. Risultati di studio indicano che gli operatori di 60 anni di età o di età maggiore sono coinvolti in molti degli infortuni dovuti all'uso di macchine automatiche. Tali operatori dovranno valutare la propria capacità di usare la macchina in modo sufficientemente sicuro da garantire che non causeranno lesioni a se stessi o ad altri.
19. Osservare i consigli del produttore riguardanti il peso o contrappeso delle ruote.
20. Tenere presente che l'operatore è responsabile per qualsiasi incidente nei riguardi di terzi o proprietà.
21. Tutti gli operatori dovrebbero richiedere e ricevere addestramento professionale e pratica.
22. Indossare sempre calzature e pantaloni robusti. Non operare a piedi scalzi o indossando dei sandali.
23. Prima dell'uso, controllare sempre a vista che le lame e gli elementi associati siano presenti, senza danni e in condizioni di sicurezza. Sostituire i pezzi consumati o danneggiati.
24. Disimpegnare gli accessori prima di: fare rifornimento di carburante, togliere un accessorio o eseguire una regolazione (a meno che la regolazione non possa essere eseguita dalla posto dell'operatore).
25. Quando la macchina è parcheggiata, in rimessa o senza supervisione, abbassare gli elementi di taglio a meno che non venga usato un sistema di bloccaggio meccanico.
26. Prima di abbandonare il posto dell'operatore per una qualsiasi ragione, impegnare il freno di parcheggio (se in dotazione), disimpegnare il PTO (presa di forza), fermare il motore e togliere la chiave.
27. Per ridurre il pericolo di incendio, togliere erba, foglie e olio in eccesso. Non fermarsi o parcheggiare sopra foglie secche, erba o materiali infiammabili.

Not for Reproduction

TRASPORTO E RIMESSAGGIO

1. Quando la si trasporta su di un rimorchio aperto, accertarsi che l'unità sia rivolta in avanti nella direzione di viaggio. Se l'unità è rivolta all'indietro il vento potrebbe sollevarla e danneggiarla.
2. Quando si rifornisce l'unità dopo il trasporto o il rimessaggio, osservare sempre le norme di rifornimento e trattamento sicuro del carburante.
3. Non rimessare mai l'unità (con carburante all'interno) in una struttura mal ventilata. I vapori del carburante possono raggiungere una fonte di accensione (ad esempio, una caldaia, uno scaldacqua, ecc.) e provocare un'esplosione. Inoltre i vapori del carburante sono tossici per gli esseri umani e per gli animali.
4. Prima di mettere in rimessa l'unità per breve o lungo tempo, seguire sempre le istruzioni di preparazione al rimessaggio fornite dal manuale del motore.
5. Quando si rimette l'unità in funzione, seguire sempre le procedure di corretto avviamento fornite dal manuale del motore.
6. Non conservare mai la macchina o i contenitori del carburante in un luogo in cui ci sia una fiamma accesa o una fiamma pilota, come quella di uno scaldaacqua. Prima di mettere in rimessa lasciare che l'unità si raffreddi.

USO SU TERRENO IN PENDENZA

I terreni in pendenza sono una delle cause maggiori di incidenti provocati da perdita di controllo o da ribaltamento e che possono risultare in lesioni gravi o fatali. L'uso su terreno in pendenza richiede attenzione particolare. Se non si riesce a indietreggiare sul terreno in pendenza o non ci si sente a proprio agio nel farlo, non operare la macchina.

Frenando non si potrà riprendere il comando di una macchina che sta andando in retromarcia o sulla quale si sta avanzando, se si perde il controllo su terreno in pendenza. Le ragioni principali per cui si perde il controllo sono: presa insufficiente delle gomme sul terreno, velocità troppo elevata, frenatura non adeguata, tipo di macchina inadatto al lavoro, mancata consapevolezza delle condizioni del terreno e aggancio erroneo di carico o della sua distribuzione.

1. Falciare in salita o in discesa e non trasversalmente sul terreno in pendenza.
2. Fare attenzione a buche, solchi o cunette. Il terreno disuguale può far ribaltare l'unità. L'erba alta nasconde gli ostacoli.
3. Scegliere una velocità in modo da non doversi fermare o cambiare marcia quando si è su un terreno in pendenza.
4. Non falciare erba bagnata. Le gomme potrebbero perdere aderenza.
5. Tenere sempre la marcia innestata specialmente in discesa. Non mettere in folle per procedere per inerzia in discesa.
6. Evitare avviamento, fermate o sterzate su terreno in pendenza. Se le gomme perdono trazione sul terreno, disimpegnare le lame e procedere lentamente in linea retta in discesa.
7. Su terreno in pendenza muoversi sempre lentamente e in modo graduale. Non cambiare improvvisamente velocità perché l'unità potrebbe ribaltarsi.
8. Fare attenzione particolare quando si usa la macchina con il raccoglitore di erba o altri accessori che potrebbero influenzarne la stabilità. Non usare su terreno in forte pendenza.
9. Non cercare di stabilizzare la macchina mettendo un piede a terra (unità su cui si guida).
10. Non falciare in prossimità di abbassamenti di terreno, fossati o alzaie. La macchina potrebbe ribaltarsi improvvisamente se una ruota va oltre il bordo di un dirupo o fossato o se il bordo cede.
11. Non usare il raccoglitore dell'erba su terreno in forte pendenza.
12. Non falciare su di un terreno sul quale non si può indietreggiare.
13. Per consigli su pesi o contrappesi per le ruote che possono migliorare la stabilità, rivolgersi al rivenditore autorizzato locale.
14. Togliere tutti gli ostacoli, ad esempio sassi, rami di albero, ecc.
15. Usare velocità bassa. Su terreno in pendenza le gomme potrebbero perdere aderenza anche se i freni funzionano.
16. Non sterzare su terreno in pendenza a meno che non sia assolutamente necessario, e in tal caso curvare lentamente e gradualmente, in discesa se possibile.

ATTREZZATURE TRAINATE (SOLO UNITÀ SU CUI SI GUIDA)

1. Trainare solo con macchine che sono dotate di apposito aggancio per il traino. NON collegare le attrezzature da trainare se non all'apposito punto di aggancio.
2. Seguire i consigli del produttore per quanto riguarda i limiti di peso in traino e il traino su terreno in pendenza.
3. Non consentire mai che bambini o altri viaggino sull'attrezzatura trainata.
4. Su terreno in pendenza, il peso del traino può provocare la perdita di aderenza e di controllo.
5. Viaggiare lentamente e lasciare spazio supplementare per frenare.
6. Non mettere in folle per procedere per inerzia in discesa.

⚠ AVVERTENZA

Non usare mai su terreno con una pendenza superiore al 17,6 percento (10°), cioè con una differenza verticale di 3,5 piedi (106 cm) su una distanza orizzontale di 20 piedi (607 cm).

Quando si usa la macchina su terreno in pendenza usare pesi o contrappesi delle ruote supplementari. Riferirsi al concessionario/rivenditore per stabilire quali pesi siano disponibili e adatti alla propria unità.

Prima di immettersi su un terreno in pendenza scegliere una velocità bassa. Oltre a usare pesi sulle gomme anteriori, prestare attenzione particolare quando si usa su terreno in pendenza un'unità con raccoglitore di erba posteriore.

Falciare in SU e GIÙ sul terreno in pendenza, mai di traverso, facendo attenzione quando si cambia direzione e NON PARTIRE O FERMARSI SUL TERRENO IN PENDENZA.

BAMBINI

Si possono verificare incidenti tragici se l'operatore non presta attenzione alla presenza di bambini. I bambini sono attratti dall'unità al lavoro e dall'attività che la circonda. Non assumere mai che i bambini rimarranno fermi dove sono stati visti l'ultima volta.

1. Tenere i bambini fuori dall'area in cui si sta lavorando e sotto la supervisione attenta di un altro adulto responsabile.
2. Essere pronti a spegnere l'unità se i bambini entrano nell'area.
3. Prima di iniziare una retromarcia e quando si va all'indietro guardarsi alle spalle e in basso per controllare che non ci siano bambini piccoli attorno.
4. Non trasportare mai bambini, neppure con la lama o le lame non operative. Possono cadere e lesionarsi o interferire con l'uso dell'unità in condizioni di sicurezza. Una volta che abbiano fatto un giro sulla macchina i bambini possono venire improvvisamente nell'area di lavoro per chiedere di fare un altro giro e possono essere travolti.
5. Non consentire mai a un bambino di operare l'unità.
6. Prestare attenzione particolare quando ci si avvicina ad angoli ciechi o ad arbusti, alberi o altri oggetti che possono essere di impedimento alla visibilità.

EMISSIONI

1. Gli scarichi del motore di questo prodotto contengono sostanze chimiche che, in certe quantità, sono note come causa di cancro, difetti genetici o altre disfunzioni all'apparato riproduttivo.
2. Vedere le informazioni pertinenti di Emission Durability Period (periodo di durata delle emissioni) e Air Index (indice dell'aria) sull'etichetta delle emissioni del motore.

Not for Reproduction

ASSISTENZA E MANUTENZIONE

Gestione sicura della benzina

1. Spegnere sigarette, sigari, pipe e altre fonti di accensione.
2. Usare solo contenitori approvati per benzina.
3. Non togliere mai il tappo del serbatoio né fare rifornimento con il motore acceso. Lasciare che il motore si raffreddi prima di fare rifornimento.
4. Non fare mai rifornimento al chiuso.
5. Non rimessare mai la macchina o i contenitori del carburante in un luogo in cui ci sia una fiamma viva o una fiamma pilota, come in vicinanza di uno scaldacqua o altro elettrodomestico.
6. Non riempire mai recipienti all'interno di un'auto o sul pianale di un autocarro o di un rimorchio foderati in plastica. Prima di riempire, sistemare sempre il recipiente sul terreno e lontano dal veicolo.
7. Rimuovere dall'autocarro o dal rimorchio apparecchiature alimentate a benzina e riempire il serbatoio con l'unità a terra. Quando ciò non sia possibile, rifornire tali apparecchiature sul rimorchio usando un recipiente portatile piuttosto che direttamente da una pompa di benzina.
8. Tenere sempre il boccaglio a contatto con il bordo del serbatoio o contenitore di carburante finché il rifornimento non sia finito. Non usare boccagli che possono essere tenuti aperti automaticamente.
9. Cambiarsi immediatamente se si è versato carburante sui proprio indumenti.
10. Non riempire mai il serbatoio del carburante in modo eccessivo. Rimettere il tappo e serrare in modo sicuro.
11. Usare sempre molta cura nel gestire benzina e altri combustibili. Essi sono infiammabili e i loro vapori possono esplodere.
12. Quando si è versato del carburante non cercare di avviare il motore ma spostare l'unità dall'area in cui si è versato il carburante per evitare la possibilità di accensione dei vapori finché questi non si siano dispersi.
13. Rimettere a posto in modo sicuro i tappi dei serbatoi e dei contenitori di carburante.

Servizio e manutenzione

1. Non mettere mai in moto l'unità in un'area in cui i vapori di ossido di carbonio si possono addensare.
2. Tenere i dadi e i bulloni ben serrati e l'unità in buone condizioni operative, specialmente i dadi dell'accessorio a lama.
3. Non alterare mai i dispositivi di sicurezza. Controllare regolarmente che funzionino in modo corretto ed eseguire le riparazioni necessarie in caso di malfunzionamento.
4. Tenere l'unità libera da erba, foglie o altri detriti. Pulire versamenti di olio e combustibile e rimuovere i detriti che ne fossero imbevuti. Prima di mettere in rimessa lasciare che la macchina si raffreddi.
5. Se si urta un oggetto fermare la macchina e ispezionarla. Eseguire eventuali riparazioni prima di ripartire.
6. Non eseguire mai regolazioni o riparazioni con il motore in moto.
7. Controllare frequentemente gli elementi del raccoglitore di erba e la protezione di scarico e sostituire con pezzi consigliati dal produttore, se necessario.
8. Le lame della falciatrice sono affilate. Quando si esegue la manutenzione di una lama, coprirla o indossare guanti e prestare attenzione particolare.
9. Controllare spesso il funzionamento del freno. Regolare e intervenire come richiesto.
10. Mantenere in ordine e sostituire se necessario le etichette contenenti istruzioni e informazioni relative alla sicurezza.
11. Non rimuovere il tappo del carburante quando il motore è caldo perché si potrebbe verificare un versamento di benzina che può prendere fuoco. Non spaziare i morsetti del tubo del carburante più di quanto non sia necessario. Dopo l'installazione, accertarsi che i morsetti fissino le manichette in modo sicuro sul filtro.
12. Non usare benzina che contiene METANOLO, gasolio che contiene più del 10% di ETANOLO, additivi per benzina o benzina bianca perché potrebbero danneggiare l'impianto del motore/combustibile.
13. Se si rende necessario svuotare il serbatoio del carburante, lo si dovrà fare all'aperto.
14. Sostituire silenziatori/marmitte difettose.
15. Nel fare le riparazioni usare solamente i pezzi di ricambio autorizzati dalla fabbrica.
16. Nell'eseguire regolazioni e nel fare impostazioni, attenersi sempre alle specifiche della fabbrica.
17. Per operazioni di manutenzione e riparazioni maggiori ci si dovrebbe rivolgere solo a un centro di assistenza autorizzato.
18. Non tentare mai di eseguire riparazioni maggiori sull'unità a meno di non essere opportunamente addestrati. L'esecuzione incorretta di una procedura di manutenzione può creare condizioni operative pericolose, procurare danni all'unità e annullare la garanzia del produttore.
19. Prestare attenzione quando si gestisce un elemento di falciatura con più lame perché una lama che si muove può mettere in rotazione le altre lame.
20. Non modificare le impostazioni del regolatore del motore o alzare il limitatore di velocità del motore. Il funzionamento del motore a velocità troppo alta aumenta il pericolo di lesioni alla persona.
21. Disimpegnare gli accessori, fermare il motore, togliere la chiave e scollegare il filo o i fili della candela o delle candele prima di: pulire ostruzioni degli accessori e scarichi, eseguire lavori di manutenzione o se l'unità vibra in modo eccessivo. Dopo avere urtato un oggetto, ispezionare la macchina per verificare che non ci siano danni ed eseguire eventuali riparazioni prima di riavviare e riutilizzare l'apparecchiatura.
22. Non mettere mai le mani vicino a parti in movimento, come ad esempio la ventola di raffreddamento dell'idropompa, quando il trattore è in moto. (Le ventole di raffreddamento dell'idropompa sono normalmente situate sulla parte superiore della trasmissione a trazione anteriore).
23. Unità dotate di pompe, manichette o motori idraulici: AVVERTENZA: Il fluido idraulico che fuoriesce ad alta pressione può possedere forza sufficiente da perforare la pelle e causare lesioni gravi. Per evitare cancrena, fluidi estranei iniettati nella pelle devono essere tolti chirurgicamente entro poche ore dell'incidente da un medico pratico di questo tipo di infortuni. Tenere il corpo e le mani lontani dai fori degli spinotti o da ugelli che possono espellere fluido a pressione elevata. Per controllare se ci sono perdite, usare un pezzo di carta o di cartone, non una mano. Prima di mettere l'impianto sotto pressione, accertarsi che le connessioni del fluido idraulico siano tutte ben serrate e che le manichette e i tubi siano in buone condizioni. Se si verifica una perdita, fare intervenire immediatamente il rivenditore autorizzato.
24. AVVERTENZA: Dispositivo di accumulo di energia. Il disimpegno inopportuno di una molla può essere causa di gravi lesioni alla persona. Le molle dovrebbero essere rimosse solo da parte di un tecnico autorizzato.
25. Modelli dotati di radiatore del motore: AVVERTENZA: Dispositivo di accumulo di energia. Per evitare lesioni serie alla persona causate da liquido refrigerante ad alta temperatura, non togliere mai il tappo del radiatore quando il motore è in marcia. Fermare il motore e aspettare che si raffreddi. E anche a quel punto, prestare molta attenzione quando si toglie il tappo.

Not for Reproduction

Etichette di sicurezza

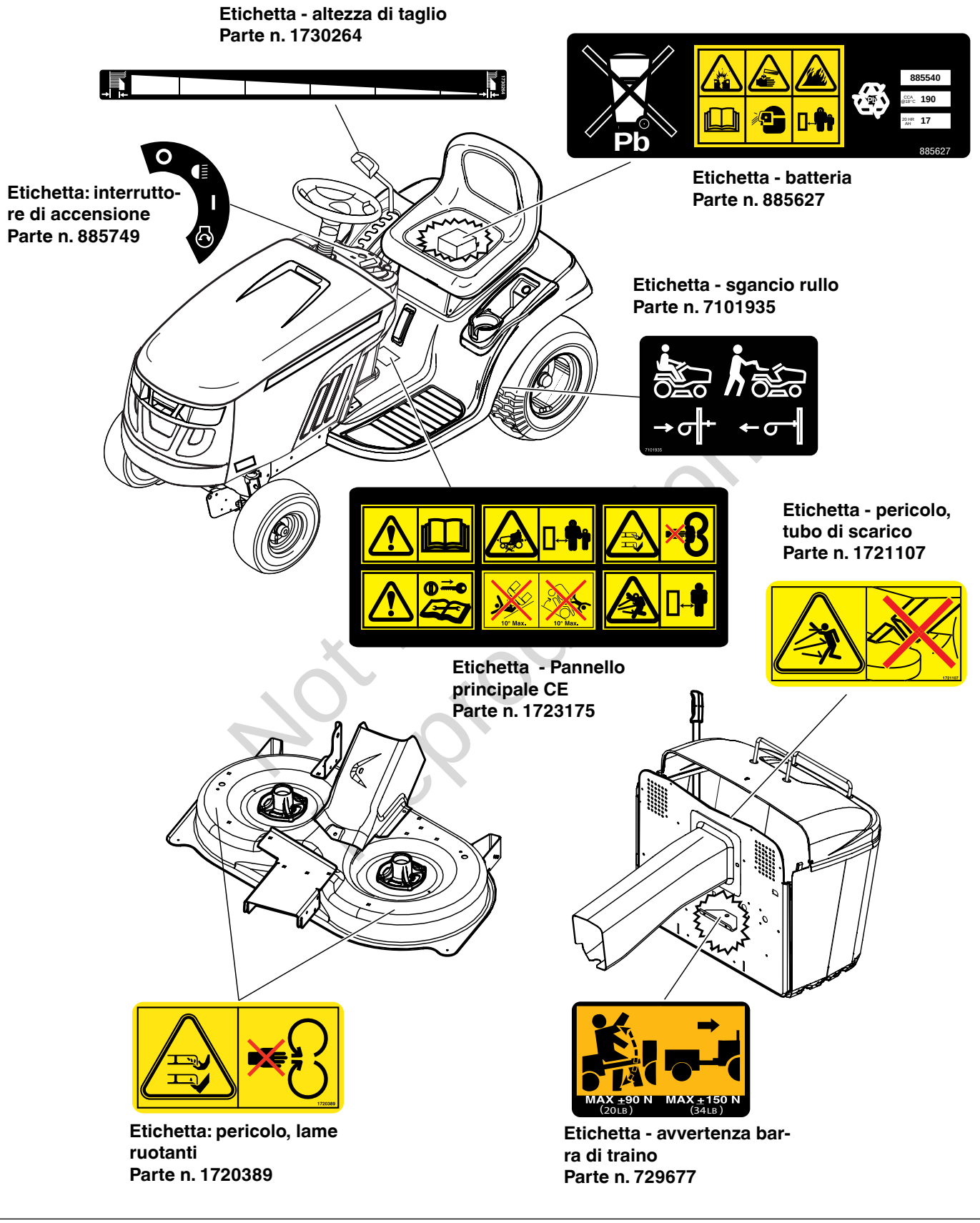

Figura 1

Not for reproduction

Icone di sicurezza

AVVERTENZA: Leggere il manuale per l'operatore.
Prima di usare questa macchina, leggere e comprendere il manuale per l'operatore.

Pericolo: Smembramento.
Questa macchina può amputare gli arti. Tenere lontani astanti e bambini quando il motore è in marcia.

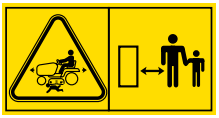

Pericolo: Smembramento.
Il piano per falciatura è capace di amputare gli arti. Tenere mani e piedi lontani dalle lame.

AVVERTENZA: Togliere la chiave prima di eseguire la manutenzione.
Togliere la chiave e consultare la documentazione tecnica prima di fare riparazioni o eseguire procedure di manutenzione.

Pericolo: Cappottata della macchina.
Non usare la macchina su terreni con pendenza superiore ai 10°.

Pericolo: Oggetti scagliati.
Questa unità è capace di scagliare oggetti e detriti. Tenere lontani gli astanti.

Pericolo: Oggetti scagliati.
Non utilizzare senza prima collegare il tubo di scarico.

Not for Reproduction

Funzioni e comandi

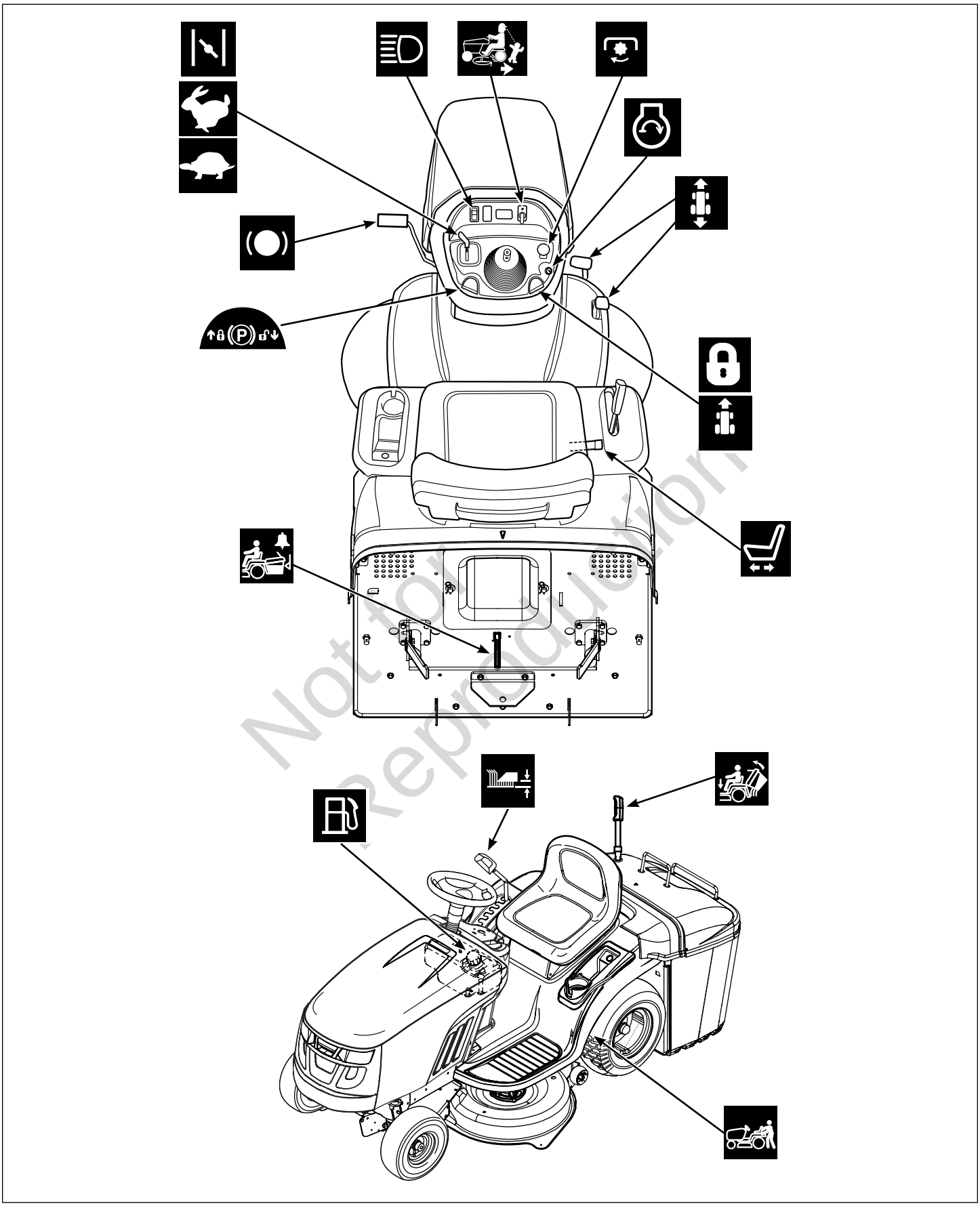

Figura 2

Comando di farfalla/valvola dell'aria - Choke-A-Matic

Controlla la velocità del motore e la valvola dell'aria (vedere Figura 2). Portare il comando della valvola dell'aria/farfalla in posizione VELOCE per aumentare la velocità del motore e in posizione LENTO per diminuirla. Per avviare il motore freddo, portare il comando di farfalla/valvola dell'aria sulla posizione VALVOLA DELL'ARIA. Se il motore è caldo la valvola dell'aria potrebbe non servire.

NOTA: Usare sempre la falciatrice con il comando di farfalla/valvola dell'aria in posizione VELOCE.

Fari

L'interruttore delle luci accende e spegne i fari.

Opzione di falciatura in retromarcia (RMO)

L'opzione di falciatura in retromarcia consente di falciare (o di usare altri accessori azionati da PTO) mentre si va a marcia indietro. Se si decide di tagliare l'erba in retromarcia, girare la chiave RMO dopo aver azionato la PTO. La spia a LED si accenderà e l'operatore può spostarsi a marcia indietro. Ogni volta che la PTO viene azionata occorre riattivare la RMO, se desiderato.

Interruttore di PTO (presa di forza)

La PTO (presa di forza) inserisce e disinserisce gli accessori che utilizzano la PTO. Per impegnare il PTO, tirare l'interruttore in SU. Spingere in GIÙ per disimpegnarlo. *Notare che l'interruttore di PTO (presa di forza) funziona solamente se l'operatore è fermamente seduto sul sedile.*

Interruttore di accensione

L'interruttore di accensione serve ad avviare e fermare il motore; può assumere tre posizioni:

	OFF (spento)	Arresta il motore e spegne l'impianto elettrico.
	LUCI ACCESE	Consente ai fari di accendersi.
I	MARCIA	Consente il funzionamento del motore ed alimenta l'impianto elettrico.
	START	Fa girare il motore perché si avvii.

NOTA: Non lasciare mai l'interruttore di accensione sulla posizione RUN (marcia) quando il motore è fermo. Così facendo si scarica la batteria.

Pedali velocità

La velocità di avanzamento sul terreno del trattore viene controllata dal pedale corrispondente. La velocità indietro del trattore è controllata dal pedale di comando della velocità in retromarcia.

Premendo uno dei pedali si aumenta la velocità di avanzamento sul terreno. Notare che quanto più si spinge il pedale della velocità tanto più alta sarà la velocità di spostamento del trattore.

Leva di regolazione del sedile

Il sedile può essere spostato avanti e indietro. Alzare la leva, posizionare il sedile e rilasciare la leva per bloccare il sedile in posizione.

Allarme raccoglitore pieno

L'allarme "raccoglitore pieno" suona quando il raccoglierba è pieno di erba tagliata. Quando l'allarme suona, disinserire la PTO, andare nell'area in cui si vuole scaricare l'erba e svuotare i raccoglitore.

NOTA: Quando si usa l'unità per raccogliere foglie, l'allarme potrebbe non essere attivato dalle foglie secche.

Manopola del freno di stazionamento

Si usa per bloccare il freno di stazionamento quando si arresta il trattore. Premendo completamente il pedale del freno e tirando la manopola si aziona il freno di stazionamento.

Controllo crociera

Il controllo crociera viene usato per bloccare in avanti il controllo velocità di avanzamento sul terreno. Il controllo crociera ha cinque posizioni di blocco.

Pedale del freno

Premendo il pedale del freno si impegna il freno del trattore.

Serbatoio del carburante

Sollevare il cofano del trattore per accedere al serbatoio del carburante. Girare il tappo in senso antiorario per rimuoverlo.

Not for Reproduction

Leva di sollevamento del tagliaerba

Controlla l'altezza di taglio della falciatrice. Premere la leva per abbassare l'altezza e tirare verso l'alto per aumentare l'altezza. L'altezza di taglio è regolabile tra 2,5 cm (1,0”) e 8,9 cm (3,5”).

Leva raccoglitore aperto/chiuso

Apre il raccoglitore perché possa essere svuotato e lo chiude per falciare. Per svuotare il raccoglitore, estrarre la manopola del raccoglierba e spingerla in avanti. Per chiudere, spingere la leva all'indietro fino a che il raccoglitore si chiude e si blocca. Rilasciare la manopola del raccoglierba.

Leva di rilascio della trasmissione

Disattiva la trasmissione di modo che il trattore possa essere spostato a mano. Vedere ***Spinta del trattore a mano.***

Not for Reproduction

Test del sistema di interblocchi di sicurezza

L'unità è dotata di interruttori di interblocco di sicurezza e di altri dispositivi di sicurezza. Questi dispositivi sono stati installati per ragioni di sicurezza personale: Non cercare di neutralizzare gli interblocchi di sicurezza e non manomettere mai nessuno di questi dispositivi.

AVVERTENZA
Non usare l'unità se non supera un test di sicurezza. Rivolgersi a un rivenditore autorizzato.

Prova 1 — Il motore NON si avvia se:

- L'interruttore di PTO (presa di forza) è ON (impegnato), OPPURE
- Il pedale del freno NON è premuto sino in fondo (freno di parcheggio DISINSERITO), OPPURE
- La leva della regolazione di crociera NON è in FOLLE.

Prova 2: il motore DOVREBBE girare e avviarsi se:

- L'operatore è seduto sul sedile, E
- L'interruttore di PTO (presa di forza) è OFF (disimpegnato), E
- Il pedale del freno è premuto sino in fondo (freno di parcheggio INSERITO), E
- La leva del controllo automatico della velocità di crociera è in FOLLE.

Prova 3 — il motore deve SPEGNERSI se:

- L'operatore si alza dal sedile.
- Il collettore non è chiuso quando si innesta l'interruttore del PTO.

Prova 4 — Verifica del tempo di arresto della lama di falciatura

Le lame di falciatura e la cinghia di trasmissione dell'elemento di falciatura dovrebbero fermarsi completamente entro cinque secondi dopo che l'interruttore del PTO (presa di forza) elettrico è stato messo su OFF (disimpegnato). Se la cinghia di trasmissione non si ferma entro cinque secondi, rivolgersi a un rivenditore autorizzato.

Prova 5 — Opzione di taglio in retromarcia (RMO) Controllo

- Il motore si spegnerà se si cerca di andare in retromarcia quando il PTO (presa di forza) è stato attivato e l'opzione RMO (falciatura in retromarcia) non lo è stata.
- La spia luminosa (falciatura in retromarcia) si accenderà quando l'opzione RMO è stata attivata.

AVVERTENZA
La falciatura in retromarcia può essere pericolosa per gli astanti. Si possono verificare incidenti tragici se l'operatore non presta attenzione alla presenza di bambini. Non attivare mai l'opzione RMO quando ci sono bambini. I bambini sono attratti dall'unità al lavoro e dall'attività che la circonda.

Controllare la pressione delle gomme

Gli pneumatici devono essere controllati periodicamente per assicurare un'ottima trazione e garantire il taglio migliore (vedere Figura 4).

NOTA: Questi valori di pressione possono essere leggermente diversi dai valori di "pressione massima" stampigliati sul lato degli pneumatici stessi.

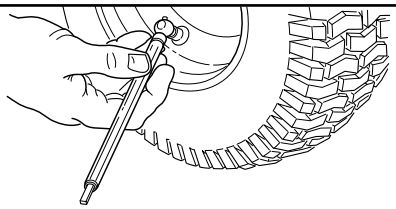

Misura	PSI	Bar
15 x 6,0	14	0,96
20 x 8,0	10	0,68

Figura 4

Raccomandazioni per l'olio

Per le migliori prestazioni, si consiglia l'uso di oli con certificato di garanzia Briggs & Stratton. Altri oli detergenti di alta qualità sono accettabili se classificati per servizio SF, SG, SH, SJ o superiore". Non utilizzare additivi speciali.

Le temperature esterne determinano la corretta viscosità dell'olio per il motore. Usare la tabella per selezionare la migliore viscosità per l'intervallo di temperature esterne previsto.

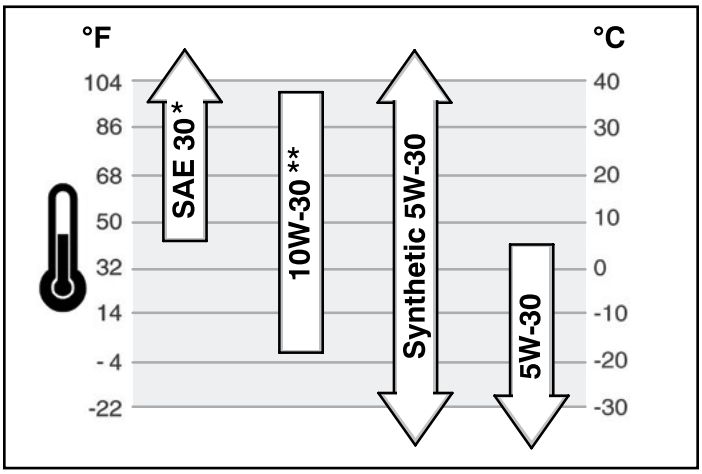

* Al di sotto di 40°F (4°C) l'uso di SAE 30 avrà come conseguenza un avvio difficile.

** Al di sopra di 80°F (27°C) l'uso di 10W-30 può causare maggiore consumo di olio. Controllare il livello dell'olio più di frequente.

Not for reproduction

Controllo/rabbocco dell'olio

Prima di rabboccare o controllare il livello dell'olio.

- Posizionare il motore su una superficie piana.
- Eliminare tutti i detriti dalla zona di riempimento dell'olio.

1. Togliere l'asta di livello (**A**, Figura 5) e pulire con un panno pulito.
2. Mettere l'asta di livello e stringerla.
3. Rimuovere l'astina e controllare il livello dell'olio. Deve essere al segno PIENO (**B**) dell'asta di livello.
4. Se è basso, aggiungere lentamente l'olio al punto di riempimento (**C**). **Non riempire eccessivamente.** Dopo aver aggiunto l'olio, attendere un minuto e controllare di nuovo il livello.

NOTA: non aggiungere olio allo scarico rapido (se presente).

5. Rimettere l'asta di livello e stringerla.

Pressione dell'olio

Se la pressione dell'olio è troppo bassa, un interruttore di pressione (se in dotazione) arresta il motore oppure attiva un dispositivo di avvertenza sull'unità. Se ciò avviene, arrestare il motore e controllare il livello di olio con l'asta di livello.

Se l'olio è al di sotto del segno AGGIUNGI, aggiungere olio fino a raggiungere il segno PIENO. Avviare il motore e verificare che la pressione sia corretta prima di continuare a operare.

Se il livello dell'olio è tra il segno AGGIUNGI e il segno PIENO, **non avviare** il motore . Contattare un rivenditore autorizzato per far eliminare il problema della pressione dell'olio.

Consigli per il carburante

È necessario che la benzina sia conforme a questi requisiti:

- Benzina pulita, nuova, senza piombo.
- Numero minimo di 87 ottani/87 AKI (91 RON) Altitudini elevate vedere in seguito.
- Benzina con un massimo del 10% di etanolo (gasolio) o un massimo del 15% MTBE (etere metilico t-butilico) è accettabile.

ATTENZIONE: Non usare benzine non appropriate, come E85. Non mescolare olio alla benzina né modificare il motore perché possa operare con carburanti alternativi. Questo danneggerebbe i componenti del motore e **ne invaliderebbe la garanzia.**

Per proteggere l'impianto carburante da formazioni gommose, miscelare al carburante uno stabilizzante. Vedere la sezione ***Rimessaggio*** . Non tutti i carburanti sono uguali. Se si verificano problemi di avvio o di prestazioni, cambiare il fornitore o la marca del carburante. Questo motore è certificato per funzionare a benzina. Sistema di controllo delle emissioni di scarico: EM (Engine Modifications).

Altitudine elevata

Ad altitudini superiori a 1.524 metri (5.000 piedi), è accettabile benzina con numero minimo di ottoni 85/85 AKI (89 RON). Per la conformità delle emissioni è richiesta una regolazione per altitudini elevate. Il funzionamento senza regolazione causa prestazioni inferiori, maggiore consumo di carburante e maggiori emissioni. Per informazioni sulla regolazione ad altitudini elevate, rivolgersi a un rivenditore autorizzato.

Si sconsiglia il funzionamento del motore ad altitudini inferiori a 762 metri (2.500 piedi) con il kit per altitudini elevate.

AVVERTENZA
Il carburante e i suoi vapori sono estremamente infiammabili ed esplosivi.
Incendi ed esplosioni possono provocare gravi ustioni o morte.

Durante il rifornimento del carburante
- Spegnere il motore e lasciarlo raffreddare per almeno 3 minuti prima di rimuovere il tappo del carburante.
- Effettuare il rifornimento del carburante all'aperto oppure in un locale ben ventilato.
- Non mettere troppo carburante nel serbatoio. Per consentire l'espansione del carburante, non riempire al di sopra del fondo del collo del serbatoio.
- Tenere il carburante lontano da scintille, fiamme libere, fiamme pilota e altre fonti di ignizione.
- Controllare spesso linee del carburante, serbatoio, tappo e accessori per eventuali lesioni o perdite. Sostituire se necessario.
- Se il carburante si versa, attendere che sia evaporato prima di avviare il motore.

1. Sollevare il cofano del trattore per accedere al serbatoio del carburante.
2. Liberare la zona intorno al tappo del carburante da sporco e detriti. Togliere il tappo del carburante (**A**, Figura 6).
3. Rabboccare il (**B**) carburante. Per consentire l'espansione del carburante, non riempire al di sopra del fondo del collo del serbatoio.
4. Rimettere il tappo del carburante.

Not for Reproduction

Avviamento del motore

AVVERTENZA
Il carburante e i suoi vapori sono estremamente infiammabili ed esplosivi.
Incendi ed esplosioni possono provocare gravi ustioni o morte.

Quando si avvia il motore
- Assicurarsi che candela, marmitta, tappo del carburante e filtro dell'aria (se in dotazione) siano al loro posto e fissati.
- Non far girare il motore senza candela.
- Se il motore si ingolfa, impostare la ventola dell'aria (se presente) in posizione APRI/MARCIA, spostare l'acceleratore (se presente) in posizione VELOCE e far girare fino a che il motore si avvia.

AVVERTENZA
Il motori emettono monossido di carbonio, un gas inodore, incolore e velenoso.
Respirare monossido di carbonio può provocare nausea, svenimenti o morte.
Incendi ed esplosioni possono provocare gravi ustioni o morte.
- Avviare e far girare il motore all'aperto..
- Non avviare né far girare il motore in una zona recintata anche se porte e finestre sono aperte.

1. Controllare il livello dell'olio. Vedere la sezione ***Controllo/ rabbocco dell'olio***.
2. Accertarsi che i comandi di trasmissione dell'apparecchiatura siano disimpegnati.
3. Portare il comando di farfalla/valvola dell'aria in posizione VALVOLA DELL'ARIA.

NOTA: Di solito la valvola dell'aria non è necessaria se si riavvia il motore caldo.

4. Inserire la chiave nell'interruttore di accensione e spostarla sulla posizione ON/AVVIO.
5. Dopo l'avvio del motore, portare il controllo di farfalla/valvola dell'aria in posizione VELOCE. Scaldare il motore lasciandolo andare per almeno un minuto prima di innestare il comando di rotazione della lama o di guidare l'unità.
6. Dopo aver riscaldato il motore, usare sempre la falciatrice con il comando di farfalla/valvola dell'aria in posizione VELOCE.

In caso di emergenza il motore può essere fermato semplicemente portando l'interruttore di accensione sulla posizione OFF (spento). Usare questo metodo solamente in situazioni di emergenza. Per spegnere il motore in condizioni operative normali seguire la procedura fornita in ***Arresto di falciatrice e motore***.

NOTA: Se il motore non parte dopo ripetuti tentativi, contattare un concessionario autorizzato.

Guida del trattore

1. Sedersi sul sedile e regolare il sedile in modo da poter raggiungere comodamente tutti i comandi e vedere il display del cruscotto.
2. Tirare il freno di stazionamento.
3. Accertarsi che l'interruttore di PTO (presa di forza) sia disimpegnato.
4. Avviare il motore (vedere ***Avviamento del motore***).
5. Togliere il freno di parcheggio e rilasciare il pedale del freno.
6. Per cominciare a muoversi in avanti premere il pedale di comando della velocità avanti. Togliere il piede dal pedale per fermarsi. Notare che quanto più si spinge il pedale della velocità tanto più alta sarà la velocità di spostamento del trattore.
7. Arrestare il trattore togliendo il piede dai pedali della velocità, mettendo il freno di stazionamento e arrestando il motore (vedere ***Arresto di trattore e motore***).

Not for Reproduction

Falciatura

1. Impostare l'altezza di taglio della falciatrice al livello desiderato usando il la leva di sollevamento della falciatrice.
2. Tirare il freno di stazionamento. Accertarsi che l'interruttore di PTO (presa di forza) sia disimpegnato.
3. Avviare il motore (vedere ***Avviamento del motore***).
4. Spostare il comando di valvola a farfalla/valvola dell'aria sulla posizione VELOCE.
5. Inserire la PTO per attivare le lame della falciatrice.
6. Iniziare a falciare.

NOTA: Quando suona l'allarme "raccoglitore pieno", spegnere immediatamente la PTO per impedire che il tubo di scarico si ostruisca. Andare fino al punto scelto e svuotare il raccoglitore (vedere ***Svuotamento del raccoglitore***).

7. Alla fine, spegnere la PTO (presa di forza) e sollevare il piano utilizzando la leva di sollevamento della falciatrice.
8. Arrestare il motore (vedere ***Arresto di trattore e motore***).

Opzione di falciatura in retromarcia (RMO™)

AVVERTENZA
La falciatura in retromarcia può essere pericolosa per gli astanti. Si possono verificare incidenti tragici se l'operatore non presta attenzione alla presenza di bambini. Non attivare mai l'opzione RMO quando ci sono bambini. I bambini sono attratti dall'unità al lavoro e dall'attività che la circonda.

L'opzione di falciatura in retromarcia (RMO) consente di falciare all'indietro (vedere ***Funzioni e comandi***). Per attivarla, ruotare la chiavetta dell'RMO dopo avere inserito la PTO. La spia a LED si accenderà e l'operatore può spostarsi a marcia indietro. Ogni volta che la PTO viene azionata occorre riattivare la RMO, se desiderato. La chiavetta deve essere rimossa per impedire l'accesso alla funzione RMO.

Spinta del trattore a mano

1. Disimpegnare il PTO (presa di forza) e spegnere il motore.
2. Tirare la leva (**A**, Figura 7), verso la parte anteriore dell'unità e spingere in basso per bloccare in posizione. A questo punto il trattore può essere spinto a mano.
3. Tirare verso l'alto e spingere verso il retro dell'unità per innestare la trasmissione. Il trattore può essere guidato.

AVVERTENZA
Il traino dell'unità causerà danno al cambio. Non usare un altro veicolo per spingere o tirare questa unità. Non azionare la leva della valvola di sbloccaggio della trasmissione con il motore in marcia.

Funzione del freno di parcheggio

Applicazione del freno di stazionamento - Per bloccare il freno di stazionamento, rilasciare i pedali della velocità di avanzamento sul terreno (**A**, Figura 7), premere fino in fondo il pedale del freno (**B**), tirare vero l'alto la manopola del freno di stazionamento (**C**) e rilasciare quindi il pedale del freno.

Disinserimento del freno di parcheggio - Per liberare il freno di parcheggio premere del tutto il pedale del freno (**B**, Figura 7) e spingere la manopola del freno di stazionamento verso il (**C**) BASSO.

Controllo crociera

PER INSERIRE:

1. Tirare verso l'alto la manopola di controllo crociera (**D**, Figura 7).
2. Premere il pedale della velocità di avanzamento sul terreno (**A**).
3. Una volta raggiunta la velocità desiderata, sollevare la manopola di controllo crociera. La velocità di crociera viene bloccata su una delle cinque posizioni.

PER DISINSERIRE:

1. Premere il pedale del freno (**B**, Figura 7).

OPPURE

2. Premere il pedale della velocità di avanzamento sul terreno (A).

Not for Reproduction

Arresto del trattore e del motore

AVVERTENZA
Il carburante e i suoi vapori sono estremamente infiammabili ed esplosivi.
Incendi ed esplosioni possono provocare gravi ustioni o morte.

- NON aprire la valvola dell'aria per arrestare il motore.

1. Riportare il controllo velocità di avanzamento sul terreno in folle.
2. Disinnestare la PTO e aspettare che tutte la parti in movimento si fermino.
3. Spostare il comando della farfalla su SLOW (lento) e girare la chiave alla posizione OFF (spento). Togliere la chiave.

Svuotamento del raccoglitore

1. Estrarre e ruotare in avanti la maniglia del dispositivo di insaccatura dell'erba fino a quando esso non sia completamente aperto sul fondo (vedere Figura 9).
2. Svuotare il raccoglierba.
3. Far avanzare il trattore per un breve tratto. Questo fa sì che la massa di erba non impedisca la chiusura del raccoglierba.
4. Ruotare il gruppo raccoglierba per riportarlo alla posizione chiusa prima di falciare.

Regolazione dell'altezza di taglio

La leva di sollevamento del tagliaerba (**A**, Figure 10) viene utilizzata per alzare ed abbassare la base all'altezza di taglio desiderata. L'altezza di taglio è regolabile tra 2,5 cm (1,0”) e 8,9 cm (3,5”).

Per abbassare la base, tirare leggermente indietro la leva di sollevamento del tagliaerba, spingerla a sinistra e farla scorrere in basso. Per sollevare la base, tirare le leva di sollevamento del tagliaerba e bloccarla nella tacca a destra.

Attacco di un rimorchio

La forza massima della barra di traino orizzontale consentita è 150 Newton. Quella verticale è 90 Newton. Questo equivale ad un rimorchio di 250 libbre (113 kg) su una collina con dislivello di 10 gradi. Fissare il rimorchio in modo sicuro con perno di aggancio di misura adeguata (**A**, Figura 11) e fermaglio (**B**).

Not for Reproduction

Manutenzione

Tabella di manutenzione

TRATTORE E ELEMENTO DI FALCIATURA
Ogni 8 ore o giornalmente
Controllare il sistema degli interblocchi di sicurezza
Eliminare i detriti dal trattore e dalla base della falciatrice.
Eliminare i detriti dal comparto motore
Ogni 25 ore o una volta l'anno *
Controllare la pressione delle gomme
Verificare il tempo di arresto della lama di falciatura
Controllare il trattore per rilevare bulloneria allentata
Ogni 50 ore o una volta l'anno *
Pulire la batteria e i cavi
Controllare i freni del trattore
Visitare il rivenditore una volta l'anno per
Lubrificare il trattore e l'elemento di falciatura
Ispezionare le lame della falciatrice **

* Quello dei due che viene prima
** Nelle regioni con suoli sabbiosi o in condizioni di polvere abbondante, controllare le lame più spesso.

MOTORE
Dopo le prime 5 ore
Cambiare l'olio motore
Ogni 8 ore o giornalmente
Controllare il livello dell'olio motore
Ogni 25 ore o una volta l'anno *
Pulire filtro dell'aria del motore e pre-filtro
Ogni 50 ore o una volta l'anno *
Cambiare l'olio motore
Sostituire il filtro dell'olio
Una volta l'anno
Sostituire il filtro dell'aria
Sostituire il pre-filtro
Visitare il rivenditore una volta l'anno per
Ispezionare il silenziatore e il parascintille
Sostituire la candela
Sostituire il filtro del carburante
Pulire l'impianto di raffreddamento ad aria del motore

* Quello dei due che viene prima
** In presenza di polvere o di detriti aerotrasportati pulire più spesso

Dichiarazione emissioni

Solo personale o azienda che si occupa delle riparazioni dei motori in officina potranno procedere alla manutenzione, sostituzione o riparazione dei dispositivi e impianti di controllo delle emissioni. Per ottenere un servizio di controllo delle emissioni "gratuito", è necessario che il controllo stesso sia effettuato da un concessionario autorizzato.

Controllare la pressione delle gomme

Gli pneumatici devono essere controllati periodicamente per assicurare un'ottima trazione e garantire il taglio migliore (vedere Figura 4).

NOTA: Questi valori di pressione possono essere leggermente diversi dai valori di "pressione massima" stampigliati sul lato degli pneumatici stessi.

AVVERTENZA
Una scintilla accidentale può provocare un incendio oppure una scossa elettrica.
L'avvio accidentale può provocare schiacciamento, amputazione o lacerazione degli arti.

Prima di eventuali regolazioni o riparazioni

- Scollegare il cavo della candela e tenerlo lontano dalla stessa.
- Scollegare il terminale negativo della batteria (solamente sui motori ad avviamento elettrico).
- Usare solo attrezzi corretti.
- Non manomettere le molle del regolatore, i collegamenti o altre parti per aumentare la velocità del motore.
- I ricambi devono essere uguali e installati nella stessa posizione dei componenti originali. Pezzi diversi potrebbero non funzionare bene, danneggiare l'unità e causare lesioni.
- Non battere il volano con un martello o un oggetto duro in quanto si potrebbe lesionare ed esplodere durante il funzionamento.

Not for Reproduction

Verificare il tempo di arresto della lama di falciatura

Le lame e la cinghia di trazione del tagliaerba devono arrestarsi completamente entro cinque secondi dopo la disattivazione dell'interruttore della PTO elettrica.

1. Avviare il motore con il trattore in folle, il PTO disimpegnato e l'operatore seduto sul sedile.
2. Impegnare il PTO e aspettare diversi secondi. Disimpegnare il PTO (presa di forza).
3. Se la cinghia di trasmissione non si ferma entro cinque secondi, rivolgersi a un rivenditore autorizzato.

Manutenzione della batteria

AVVERTENZA
Quando si tolgono o si installano i cavi della batteria, scollegare il cavo negativo per PRIMO
e ricollegarlo per ULTIMO. Se non si segue questo ordine, il cavo positivo potrebbe cortocircuitare sul telaio tramite un attrezzo.

AVVERTENZA
Poli, terminali e relativi accessori delle batterie contengono piombo e composti di piombo, sostanze chimiche che nello Stato della California sono noti come causa di cancro, malformazioni alla nascita e altri problemi relativi all'apparato riproduttivo. Dopo averli maneggiati, lavarsi le mani.

Pulizia della batteria e dei cavi

1. Tirare il sedile verso l'alto per accedere a batteria e cavi.
2. Togliere viti (**A**, Figura 12) e fermo della batteria (**B**).
3. Far scorrere la batteria **(C)** in avanti all'interno del contenitore della stessa **(D)**.
4. Rimuovere la minuteria di montaggio (**E**) e scollegare il cavo negativo (**F**) dalla batteria.
5. Rimuovere la minuteria di montaggio (**G**) e scollegare il cavo positivo (**H**) dalla batteria.
6. Togliere la batteria e metterla su una superficie piatta.
7. Pulire lo scomparto della batteria usando una soluzione di bicarbonato di sodio in acqua.
8. Pulire i morsetti della batteria e le estremità dei cavi con una spazzola metallica e un detergente per terminali.
9. Ricollegare i cavi della batteria, il positivo per primo, poi il negativo usando la minuteria di montaggio
10. Mettere la batteria all'interno del contenitore. Fissare con fermo e viti.
11. Spingere in basso il sedile.

Carico della batteria

AVVERTENZA
Tenere la batteria lontana da fiamme vive e scintille perché i suoi vapori sono altamente infiammabili. Caricare la batteria in ambiente ben ventilato.

Una batteria scarica o troppo poco carica per avviare il motore può essere il risultato di un di un sistema di carica difettoso o di altro problema di un elemento dell'impianto elettrico. In caso di dubbi sulla causa del problema, rivolgersi al concessionario locale. Quando si rende necessario sostituire la batteria, vedere la sezione ***Pulizia della batteria e dei cavi***.

Per sostituire la batteria, seguire le istruzioni fornite dal produttore del caricabatteria oltre a tutte le avvertenze contenute nella sezione ***Sicurezza dell'operatore*** di questo manuale. Caricare la batteria completamente. Non caricare a un amperaggio superiore a 10 A.

Quando si rende necessario sostituire la batteria, vedere le fasi 1-6 e 9-11 della sezione ***Pulizia della batteria e dei cavi.***

Cambio dell'olio

L'olio esausto è un rifiuto pericoloso e deve essere smaltito correttamente. Non smaltire con i rifiuti domestici. Rivolgersi alle autorità locali oppure a centri di raccolta e smaltimento autorizzati.

Rimuovere l'olio

1. Con il motore spento ma ancora caldo, scollegare il filo della candela (**D**, Figura 5) e tenerlo lontano dalla candela.
2. Rimuovere l'astina (**A**).
3. Togliere il tappo di spurgo dell'olio come mostra la Figura 13. Drenare l'olio in un contenitore approvato.
4. Dopo aver spurgato l'olio, mettere il il tappo di scolo.

Not for reproduction

Sostituzione del filtro dell’olio

Per gli intervalli di sostituzione, consultare la ***Tabella di manutenzione.***

1. Scolare l'olio dal motore. Vedere la sezione ***Rimozione dell'olio*.**
2. Rimuovere il filtro dell'olio (**A**, Figura 14) e smaltirlo correttamente.
3. Prima di installare il nuovo filtro dell'olio, lubrificare leggermente la guarnizione con olio - nuovo, pulito.
4. Installare a mano il filtro dell'olio fino a che la guarnizione non tocca l'adattatore del filtro, quindi avvitare da 1/2 a 3/4 di giro.
5. Aggiungere olio. Vedere la sezione ***Aggiunta dell'olio*** .
6. Avviare e far girare il motore. Mentre il motore si riscalda, controllare che non ci siano perdite d'olio.
7. Arrestare il motore e controllare il livello di olio. Deve essere al segno PIENO dell'asta di livello.

Aggiungere olio

- Posizionare il motore su una superficie piana.
- Eliminare tutti i detriti dalla zona di riempimento dell'olio.
- Vedere la sezione ***Dati tecnici*** per la capacità di olio.

1. Togliere l'asta di livello (**A**, Figura 5) e pulire con un panno pulito.
2. Versare lentamente l'olio al punto di riempimento (**C**). **Non riempire eccessivamente.** Dopo aver aggiunto l'olio, attendere un minuto e control lare il livello dell’olio.
3. Mettere l'asta di livello e stringerla.
4. Estrarre l'asta di livello e controllare il livello dell'olio Deve essere al segno PIENO (**B**) dell'asta di livello.
5. Mettere l'asta di livello e stringerla.

Manutenzione del filtro dell'aria

AVVERTENZA
Il carburante e i suoi vapori sono estremamente infiammabili ed esplosivi.
Incendi ed esplosioni possono provocare gravi ustioni o morte.

- Non avviare né mettere mai in funzione il motore senza il gruppo del filtro o il filtro dell’aria.

AVVISO: Non usare aria pressurizzata né solventi per pulire il filtro. L’aria compressa può danneggiare il filtro, mentre i solventi possono corroderlo.

1. Togliere i fissaggi (**A**, Figura 15) e il coperchio del filtro dell'aria (**B**).
2. Rimuovere il filtro (**C**), sollevare l’estremità ed estrarlo dalla presa di aspirazione (**D**).
3. Per togliere i detriti, battere delicatamente il filtro su una superficie dura. Se il filtro è troppo sporco, sostituirlo con uno nuovo.
4. Lavare il pre-filtro in detergente liquido e acqua. Lasciare asciugare completamente all’aria. Non oliare il pre-filtro.
5. Rimontare il pre-filtro asciutto al filtro.
6. Installare il filtro sulla presa di aspirazione Spingere l'estremità del filtro nella base come mostrato. Controllare che il filtro sia perfettamente montato sulla base.
7. Installare la copertura del filtro dell'aria e assicurare con fissaggi.

Not for Reproduction

Lavaggio del piano di falciatura

NOTA: Il portello per la pulizia consente di collegare un normale tubo da giardino al piano della falciatrice per togliere erba e detriti dalla parte inferiore. Questo assicura un funzionamento corretto e sicuro della falciatrice.

AVVERTENZA
Prima di avviare la falciatrice, assicurarsi che il flessibile sia correttamente collegato e che non venga in contatto con le lame. Quando la falciatrice è in funzione e le lame innestate, la persona che pulisce il piano della falciatrice deve essere nella posizione dell'operatore e non ci devono essere astanti. Il mancato rispetto di queste precauzioni può provocare gravi lesioni personali o morte.

1. Mettere il trattore su di una superficie livellata.
2. Collegare il connettore per il collegamento veloce (non in dotazione) (**A**, Figura 16) al tubo da giardino (**B**) e collegare la porta di lavaggio (**C**) su uno dei lati della falciatrice.
3. Aprire l'acqua e togliere erba e detriti dalla parte inferiore del piano della falciatrice.
4. Accendere la falciatrice e mettere alla posizione di taglio più alta.
5. Arrestare il motore (vedere ***Arresto di trattore e motore***).
6. Alla fine, scollegare tubo da giardino e collegamento veloce dalla porta di pulizia.
7. Ripetere per la porta di lavaggio sull'altro lato.

Rimessaggio

AVVERTENZA
Non mettere mai in rimessa l'unità (con carburante) in una struttura all'interno mal venti lata. I vapori del carburante possono raggiungere una fonte di accensione (ad esempio, una caldaia, uno scaldacqua, ecc.) e provocare un'esplosione. Inoltre i vapori del carburante sono tossici per gli esseri umani e per gli animali.

Immagazzinaggio del dispositivo con il combustibile nel serbatoio

- Tenere sempre lontano da fornaci, stufe, scaldabagni o altri apparecchi che hanno fiamma pilota o altre fonti di ignizione perché potrebbero accendere i vapori del carburante.

Apparecchio

Disimpegnare il PTO (presa di forza), mettere il freno di parcheggio e togliere la chiave.

La batteria dura più a lungo se viene rimossa. Circa una volta al mese, metterla in un luogo fresco e asciutto completamente caricata Scollegare il cavo del negativo se si lascia la batteria nell'unità.

Impianto di alimentazione

Se conservato per oltre 30 giorni, il carburante può scadere. Il carburante scaduto fa sì che si formino depositi acidi e gommosi nell'impianto carburante o su parti essenziali del carburatore. Per mantenere fresco il carburante usare il trattamento stabilizzante per carburante formula avanzata Briggs & Stratton® disponibile presso i rivenditori di pezzi di ricambio originali Briggs & Stratton.

Per motori dotati di tappo carburante FRESH START®, usare FRESH START® Briggs & Stratton disponibile in cartuccia concentrata a gocciolamento..

Non è necessario scaricare il carburante dal motore se viene aggiunto uno stabilizzante secondo le istruzioni. Far girare il motore per due minuti per far circolare lo stabilizzante in tutto l'impianto carburante prima dello stoccaggio.

Olio motore

Con il motore ancora caldo, sostituire l'olio motore. Vedere la sezione ***Cambio dell'olio***.

Prima di avviare l'unità dopo un periodo di rimessaggio:

- Controllare il livello di tutti i fluidi. Verificare tutti i punti della manutenzione.
- Eseguire i controlli e le procedure consigliati in questo manuale.
- Lasciare che il motore si riscaldi per diversi minuti prima di usare la macchina.

Not for Reproduction

Individuazione e correzione dei problemi

Individuazione e correzione dei problemi del trattore

PROBLEMA	ESAMINARE	RIMEDIO
Il motore non gira o non si avvia.	Pedale del freno non premuto.	Premere fino in fondo il pedale del freno.
	L'interruttore della PTO (frizione elettrica) è nella posizione di acceso, ON.	Disattivarlo.
	Controllo crociera attivato.	Spostare la manopola sulla posizione di folle/spento, Neutral/Off.
	Manca carburante.	Se il motore è caldo, lasciare che si raffreddi e quindi rifornire il serbatoio del carburante.
	Il motore è ingolfato.	Chiudere la valvola dell'aria.
	Il fusibile è bruciato.	Rivolgersi al rivenditore autorizzato.
	I morsetti della batteria devono essere puliti.	Vedere la sezione ***Pulizia della batteria e dei cavi***.
	La batteria è scarica o fuori uso.	Ricaricare o sostituire la batteria.
	Cavi allentati o rotti.	Controllare visivamente i cavi. Se sono consumati o rotti, rivolgersi a un rivenditore autorizzato.
	Solenoide o motorino di avviamento difettosi.	Rivolgersi al rivenditore autorizzato.
	Interruttore di interblocco di sicurezza difettoso.	Rivolgersi al rivenditore autorizzato.
	C'è acqua nel carburante.	Rivolgersi al rivenditore autorizzato.
	Benzina vecchia o stagnante.	Rivolgersi al rivenditore autorizzato.
Il motore fa fatica a partire e funziona male.	La miscela del carburante è troppo ricca.	Pulire il filtro dell'aria.
	Il motore ha altri problemi.	Rivolgersi al rivenditore autorizzato.
Il motore batte in testa.	Il livello dell'olio è basso.	Controllare il livello dell'olio e aggiungere secondo necessità.
	L'olio è di gradazione sbagliata.	Vedere ***Tabella consigli per l'olio***.
Consumo d'olio eccessivo.	Il motore marcia troppo caldo.	Rivolgersi al rivenditore autorizzato.
	L'olio è di gradazione sbagliata.	Vedere ***Tabella consigli per l'olio***.
	Troppo olio nel basamento.	Spurgare l'olio in eccesso.
Lo scarico del motore è nero.	Il filtro dell'aria è sporco.	Vedere la sezione ***Manutenzione del filtro dell'aria***.
	Bobina d'arresto chiusa.	Aprire la valvola dell'aria.
Il motore gira ma il trattore non si sposta.	Pedali di controllo della velocità di avanzamento sul terreno non premuti.	Premere i pedali.
	Leva di rilascio della trasmissione in posizione SPINTA.	Spostare in posizione di guida.
	Il freno di stazionamento è inserito.	Togliere il freno di parcheggio.
	La cinghia di trasmissione della trazione è rotta o scivolata.	Rivolgersi al rivenditore autorizzato.

Individuazione e correzione dei problemi del trattore (segue)

PROBLEMA	ESAMINARE	RIMEDIO
Il freno di parcheggio non tiene.	Freno interno usurato.	Rivolgersi al rivenditore autorizzato.
Il trattore è difficile da sterzare o è poco maneggevole.	Il leveraggio di sterzata è allentato.	Rivolgersi al rivenditore autorizzato.
	La pressione delle gomme non è corretta.	Vedere la sezione ***Controllo della pressione delle gomme***.
	Cuscinetti del mandrino delle ruote anteriori asciutti.	Rivolgersi al rivenditore autorizzato.

Individuazione e correzione dei problemi dell'elemento di falciatura

PROBLEMA	ESAMINARE	RIMEDIO
L'elemento di falciatura non si alza.	Il leveraggio di sollevamento non è collegato in modo corretto o è danneggiato.	Rivolgersi al rivenditore autorizzato.
La falciatura non è uniforme.	La falciatrice non è livellata in modo corretto.	Rivolgersi al rivenditore autorizzato.
	Le lame sono danneggiate.	Rivolgersi al rivenditore autorizzato.
	Le gomme del trattore non sono adeguatamente gonfie.	Vedere la sezione ***Controllo della pressione delle gomme***.
La falciatura ha un aspetto grossolano.	La velocità del motore è troppo bassa.	Impostare a tutta farfalla.
	La velocità della macchina è troppo alta.	Ridurre la velocità.
	Le lame devono essere affilate.	Rivolgersi al rivenditore autorizzato.
	La falciatrice ha altri problemi.	Rivolgersi al rivenditore autorizzato.
Il motore si arresta facilmente quando l'elemento di falciatura è impegnato.	La velocità del motore è troppo bassa.	Impostare a tutta farfalla.
	Velocità di avanzamento sul terreno troppo rapida.	Ridurre la velocità.
	Filtro dell'aria sporco o ostruito.	Vedere la sezione ***Manutenzione del filtro dell'aria***.
	L'altezza di taglio è troppo bassa.	Tagliare l'erba alta al massimo di altezza di taglio nella prima passata.
	Il motore non è alla temperatura d'esercizio.	Far girare il motore per alcuni minuti per riscaldarlo.
	Il tagliaerba comincia nell'erba alta.	Avviare l'elemento di falciatura in una zona pulita.
	Il gruppo raccoglitore non si chiude correttamente.	Chiudere il raccoglitore fino a che i fermi si bloccano. Se ancora non si chiude correttamente, rivolgersi a un rivenditore autorizzato.
La falciatrice vibra in modo eccessivo.	La falciatrice ha altri problemi.	Rivolgersi al rivenditore autorizzato.
Il motore è avviato e il trattore è in marcia ma la falciatrice non funziona.	PTO non innestata.	Innestare la PTO.
	La falciatrice ha altri problemi.	Rivolgersi al rivenditore autorizzato.
L'allarme raccoglitore pieno non suona quando il raccoglitore è pieno.	Accumulo di erba attorno alla leva.	Pulire l'area attorno alla leva.
	L'allarme ha altri problemi.	Rivolgersi al rivenditore autorizzato.

Dati tecnici

MOTORE

Briggs & Stratton

Modello	**Intek Series™ 4175 OHV**
Cilindrata	500 cc (30,5 cu in.)
Impianto elettrico	Batteria: 12 Volt, 190 CCA Alternatore: 9 Amp.
Capacità d'olio	1,4 L (48 oz)
Distanza elettrodo candela	0,76 mm (0.030 in.)
Coppia candela	20 Nm (180 in-lbs)

Modello	**Intek Series™ 7180 OHV**
Cilindrata	656 cc (40,03 cu in.)
Impianto elettrico	Batteria: 12 Volt, 190 CCA Alternatore: 9 Amp.
Capacità d'olio	1,9 L (64 oz)
Distanza elettrodo candela	0,76 mm (0.030 in.)
Coppia candela	20 Nm (180 in-lbs)

Modello	**Intek Series™ 7220 OHV**
Cilindrata	656 cc (40,03 cu in.)
Impianto elettrico	Batteria: 12 Volt, 190 CCA Alternatore: 9 Amp.
Capacità d'olio	1,9 L (64 oz)
Distanza elettrodo candela	0,76 mm (0.030 in.)
Coppia candela	20 Nm (180 in-lbs)

Modello	**Professional Series™ OHV**
Cilindrata	724 cc (44,18 cu in.)
Impianto elettrico	Batteria: 12 Volt, 190 CCA Alternatore: 9 Amp.
Capacità d'olio	1,9 L (64 oz)
Distanza elettrodo candela	0,76 mm (0.030 in.)
Coppia candela	20 Nm (180 in-lbs)

TELAIO

Capacità del serbatoio del carburante	6,0 L (1,5 gal)
Ruote anteriori	Dimensioni gomme: 15 x 6.0 Pressione di gonfiaggio: 14 psi (0,96 bar)
Ruote posteriori	Dimensioni gomme: 20 x 8,0 Pressione di gonfiaggio: 10 psi (0,68 bar)

TRASMISSIONE

Tipo	Motore idraulico idrostatico
Olio motore	Sintetico 5W30
Velocità	In avanti: 0-9,0 km/h (0-5,6 mph)
@ 3400 giri al minuto	Retromarcia: 0-4,5 km/h (0-2,8 mph)
Coppia continua	233 Nm (172 ft-lbs)
Uscita	

FALCIATRICE

Larghezza di taglio	96,5 cm (38")
Numero di lame	2
Piattaforma piano di base	Scarico posteriore
Altezza di taglio	2,5-8,9 cm (1,0-3,5")
Posizioni di taglio	6

Not for Reproduction

Potenza nominale

La potenza nominale lorda per i singoli modelli di motore a benzina è etichettata in conformità con lo standard Small Engine Power & Torque Rating Procedure codice J1940 di SAE (Society of Automotive Engineers) ed è classificata conformemente a SAE J1995. I valori della coppia sono calcolati a 2600 RPM per i motori con la dicitura "rpm" riportata sull'etichetta e a 3060 RPM per tutti gli altri motori; i valori di potenza sono calcolati a 3600 RPM. Le curve di potenza lorda possono essere visualizzate sul sito www.BRIGGSandSTRATTON.COM. I valori di potenza netti sono ricavati con il filtro di sfiato e dell'aria installati mentre i valori di potenza lordi sono ricavati senza questi accessori. La potenza lorda reale del motore sarà superiore a quella netta ed è influenzata, fra altri fattori, da condizioni operative ambientali e variabilità da motore a motore. Data la vasta gamma di prodotti su cui sono installati i motori, il motore a gas potrebbe non sviluppare la potenza lorda nominale quando usato su una data apparecchiatura. La differenza è dovuta a diversi fattori compreso, ma non limitato a, varietà dei componenti del motore (filtro dell'aria, sfiato, carica, raffreddamento, carburatore, pompa del carburante, ecc.), restrizioni applicative, condizioni operative ambientali (temperatura, umidità, altitudine) e variabilità da motore a motore. A causa di limitazioni alla produzione e di capacità, Briggs & Stratton potrà sostituire questo motore di serie con un motore di potenza nominale superiore.

Pezzi di ricambio e accessori

Rivolgersi a un rivenditore autorizzato.

BRIGGS & STRATTON POLITICA DI GARANZIA PER MOTORI/APPARECCHIATURE Aprile 2012

GARANZIA LIMITATA

Briggs & Stratton garantisce che, durante il periodo di garanzia specificato di seguito, provvederà alla riparazione o alla sostituzione gratuita di parti che presentino difetti di materiale o di lavorazione o entrambi. I costi per il trasporto del prodotto inviato per la riparazione o la sostituzione ai sensi di questa garanzia devono essere sostenuti dall'acquirente. La presente garanzia risulta valida per il periodo di tempo indicato nella presente polizza ed è soggetta alle condizioni indicate di seguito Per assistenza in garanzia, trovare il centro di assistenza autorizzato più vicino tramite il nostro strumento di ricerca sul sito Web **murray.com**. L'acquirente dovrà contattate il centro assistenza autorizzato e mettere a disposizione di quest'ultimo il prodotto per l'ispezione e la verifica.

Non c'è alcuna altra garanzia espressa. Le garanzie implicite, comprese quelle di commerciabilità e adeguatezza ad uno scopo particolare, si limitano a un anno dalla data di acquisto o nella misura consentita dalla legge. **È esclusa ogni altra garanzia implicita. Sono escluse responsabilità per danni incidentali o consequenziali nella misura consentita dalla legge.** Alcuni stati o Paesi non consentono limiti alla durata della garanzia implicita e alcuni stati o Paesi non ammettono l'esclusione o la limitazione di danni incidentali o consequenziali, quindi la suddetta limitazione ed esclusione potrebbe non applicarsi al singolo utente. Questa garanzia concede all'utente diritti legali specifici e lo stesso potrebbe avere altri diritti che variano da stato a stato o da Paese a Paese.**

PERIODO DI GARANZIA

Articolo	Uso privato	Uso commerciale
Apparecchiatura	3 anni	90 giorni
Motore*	3 anni	90 giorni
Batteria (se presente)	1 anno	1 anno

***** Si applica solo ai motori Briggs & Stratton. La garanzia per i motori di marca diversa da Briggs & Stratton è fornita dal produttore del motore.
****** In Australia - I nostri prodotti sono dotati di garanzie che non possono essere escluse secondo la legge australiana a tutela dei consumatori. L'utente ha diritto alla sostituzione o al rimborso in caso di guasto grave e a un indennizzo per ogni altra perdita o danno ragionevolmente prevedibile. L'utente ha pertanto diritto alla riparazione o alla sostituzione della merce qualora questa non sia di qualità accettabile e il guasto non sia equiparabile a un guasto grave. Per assistenza in garanzia, trovare il centro assistenza autorizzato più vicino tramite il nostro strumento di ricerca sul sito Web BRIGGSandSTRATTON.COM oppure telefonando al numero 1300 274 447, inviando un'email all'indirizzo salesenquires@briggsandstratton.com.au o una lettera a Briggs & Stratton Australia Pty Ltd, 1 Moorebank Avenue, NSW, Australia, 2170.

Il periodo di garanzia inizia alla data di acquisto del primo consumatore o utente professionale e si conclude come indicato nella tabella. "Uso del consumatore" significa uso domestico residenziale personale da parte di un consumatore al dettaglio. "Uso commerciale" significa ogni altro uso, compreso l'uso a scopi commerciali, che generano reddito o di noleggio. Se il prodotto viene utilizzato a fini commerciali sarà pertanto considerato come soggetto ad uso commerciale ai fini di questa garanzia.

Non è necessaria alcuna registrazione di garanzia per ottenere la garanzia sui prodotti Briggs & Stratton. Conservare la ricevuta di acquisto come prova. Se la ricevuta di acquisto non viene presentata alla richiesta di una riparazione in garanzia, per determinare il periodo di validità della garanzia verrà utilizzata la data di produzione del prodotto.

INFORMAZIONI SULLA GARANZIA

Accogliamo le riparazioni in garanzia e ci scusiamo per l'inconveniente. L'assistenza in garanzia è disponibile esclusivamente presso i rivenditori **Murray** autorizzati. La maggior parte delle riparazioni in garanzia è gestita normalmente, ma qualche volta le richieste di assistenza in garanzia potrebbero non essere appropriate. Questa garanzia si applica solo in casi di difetti di materiali o lavorazione. Non copre i danni provocati da uso improprio o abuso, manutenzione o riparazioni non corrette, usura e rotture normali o carburante scaduto o non approvato.

Uso improprio e abuso - L'uso corretto previsto per questo prodotto è descritto nel Manuale per l'operatore. L'uso del prodotto in modi non descritti nel Manuale per l'operatore o l'uso del prodotto dopo che è stato danneggiato annulla la garanzia. La garanzia non è consentita se il numero di serie del prodotto è stato rimosso o se il prodotto è stato alterato o modificato in qualche modo o se il prodotto presenta prove di abuso quali danni da impatti o danni da corrosione per acqua/sostanze chimiche.

Manutenzione o riparazioni non corrette - Questo prodotto deve essere sottoposto a manutenzione secondo le procedure e i programmi contenuti nel Manuale per l'operatore; l'assistenza o le riparazioni devono essere eseguite con componenti Briggs & Stratton originali. I danni provocati da mancanza di manutenzione o da uso di componenti non originali non sono coperti da garanzia.

Usura normale - Come tutti i dispositivi meccanici, questa unità è soggetta ad usura anche se sottoposta a una corretta manutenzione. Questa garanzia non copre le riparazioni richieste alla fine del ciclo di vita di un pezzo o di un'apparecchiatura. Gli articoli usati per la manutenzione e soggetti ad usura come filtri, cinghie, lame per il taglio e pastiglie per freni (a eccezione delle pastiglie per i freni del motore) non sono coperti da garanzia per le sole caratteristiche di usura, a meno che la causa sia dovuta a difetti di materiali o lavorazione.

Carburante stantio - Per un corretto funzionamento, questo prodotto ha bisogno di carburante pulito che sia conforme ai criteri specificati nel Manuale per l'operatore. I danni provocati da carburante stantio (perdite al carburatore, tubi per il carburante intasati, valvole bloccate) non sono coperti da garanzia.

Altre esclusioni - Questa garanzia non comprende eventuali danni dovuti ad incidenti, uso non appropriato, modifiche, alterazioni, manutenzione non adeguata, congelamento o deterioramento chimico. Sono esclusi anche i pezzi aggiuntivi o gli accessori non inclusi nella confezione originale del prodotto. Non forniamo alcuna garanzia per le apparecchiature usate per l'alimentazione primaria al posto del servizio pubblico o per apparecchiature usate in applicazioni salvavita. La presente garanzia non copre eventuali difetti dovuti a cause di forza maggiore non imputabili al produttore.

Not for Reproduction

Not for
Reproduction

INHOUD

Voorblad **1**
Illustraties **3**
Veiligheid van de gebruiker **8**
Functies en bedieningselementen **16**
Gebruik **19**
Controle van het veiligheidsvergrendelsysteem **19**
Onderhoud **24**
Problemen oplossen **28**
Specificaties **30**
Garantie **31**

Algemene informatie

Hartelijk dank voor de aankoop van deze hoogwaardige zitmaaier. Uw grasmaaier zal u vele jaren betrouwbare diensten bewijzen, wanneer u de machine gebruikt en onderhoudt zoals vermeld in de instructies in deze handleiding.

Deze handleiding bevat veiligheidsinformatie om u te wijzen op de gevaren en risico's verbonden met zitgrasmaaiers en hoe u deze kunt vermijden. Deze zitgrasmaaier is alleen ontworpen en bedoeld voor het grasmaaien en voor geen enkel ander doel. Het is belangrijk dat u deze instructies grondig doorleest en begrijpt voordat u de maaier probeert te starten of te bedienen. **Bewaar deze originele instructies voor toekomstig gebruik.**

Productreferentiegegevens

Noteer de naam en het nummer van uw model, de identificatienummers van de fabrikant en de serienummers van de motor in de daartoe voorziene ruimte zodat u ze bij de hand hebt. Deze nummers vindt u op de afgebeelde locaties.

Wanneer u contact opneemt met uw erkend verdeler voor reserveonderdelen, service of informatie, MOET u over deze nummers beschikken.

REFERENTIEGEGEVENS VAN HET PRODUCT	
Omschrijvende benaming/nummer van het model	
Fabricagenr. van de machine	Serienummer van de machine
Poductienummer van het maaidek	Serienummer van het maaidek
Naam van de verdeler	Aankoopdatum
REFERENTIEGEGEVENS VAN DE MOTOR	
Motormerk	Motormodel
Motortype/-specificatie	Code/serienummer van de motor

De getoonde onderdelenlijst voor deze machine kunt u downloaden op **murray.com**. Geef het model en serienummer aan als u vervangende onderdelen bestelt.

CE-identificatieplaatje

A. Productidentificatienummer van de fabrikant
B. Serienummer van de fabrikant
C. Naam en adres van de fabrikant
D. Maximale motorsnelheid in toeren per minuut
E. Nominaal vermogen in kilowatt
F. Gewicht van de machine in kilogram
G. CE-logo (als bevestiging dat aan de CE-vereisten wordt voldaan)
H. Bouwjaar
I. Gegarandeerd geluidsniveau in decibel

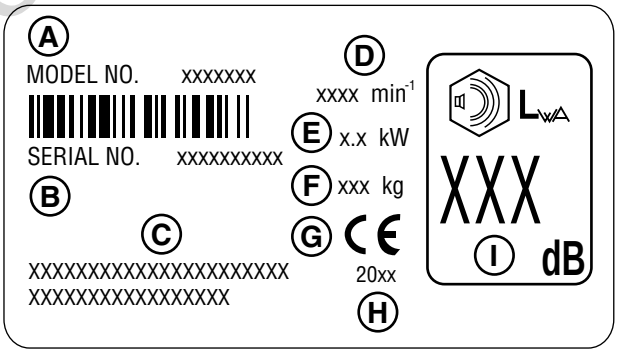

"**Betrouwbaarheid trillingsmeting** – de trilling van de machine is gemeten met de methodes en procedures die worden beschreven in de Internationale Standaards die ten tijde van de fabricage van kracht waren. De betrouwbaarheid van deze meting mag tot 5% afwijken van de gepubliceerde waarde die wordt genoemd in de Verklaring van overeenstemming."

for production

Veiligheid van de gebruiker

Belangrijke veiligheidsinstructies

BEWAAR DEZE INSTRUCTIES- Deze handleiding bevat belangrijke instructies die tijdens het eerste instellen, het bedienen en het onderhoud van deze machine opgevolgd moeten worden. **Bewaar deze originele instructies voor toekomstig gebruik.**

Gevarensymbolen en hun betekenis

Het veiligheidssymbool wordt gebruikt om te wijzen op gevaren die persoonlijk letsel kunnen veroorzaken. Een signaalwoord (GEVAAR, WAARSCHUWING of VOORZICHTIG) wordt gebruikt samen met het waarschuwingspictogram om te wijzen op de waarschijnlijkheid en de mogelijke ernst van het letsel. Verder kan een gevarensymbool worden gebruikt om het soort gevaar aan te duiden.

GEVAAR duidt op een risico, dat indien het niet wordt vermeden, de dood of een ernstig lichamelijk letsel tot gevolg zal hebben.

WAARSCHUWING duidt op een risico, dat indien het niet wordt vermeden, de dood of een ernstig lichamelijk letsel tot gevolg kan hebben.

VOORZICHTIG duidt op een gevaar dat, indien het niet wordt voorkomen, licht of matig letsel zou kunnen veroorzaken.

LET OP duidt op een situatie die **schade aan het product zou kunnen veroorzaken.**

WAARSCHUWING
De motoruitlaatgassen van dit toestel bevatten chemicaliën waarvan aan de staat Californië bekend is dat deze kanker, geboorteafwijkingen of andere nadelige effecten op de voortplanting veroorzaken.

WAARSCHUWING
Bepaalde onderdelen van dit product en de bijbehorende accessoires bevatten chemische stoffen waarvan bekend is in de staat Californië dat ze kanker, geboorteafwijkingen en andere voortplantingsrisico's veroorzaken. Was uw handen na werken met de accu.

WAARSCHUWING
Accucontactpennen, aansluitklemmen en verwante accessoires bevatten lood en loodverbindingen – dit zijn chemische stoffen waarvan in de staat Californië bekend is dat ze kanker en geboorteafwijkingen kunnen veroorzaken of een ander voortplantingsrisico inhouden. Was uw handen na werken met de accu.

WAARSCHUWING
Draaiende motor stoot koolmonoxide uit, een geurloos, kleurloos, giftig gas.
Het inademen van koolmonoxide kan hofdpijn, vermoeidheid, duizeligheid, braken, verwardheid, toevallen, misselijkheid, flauwvallen of de dood veroorzaken.
- Gebruik de machine ALLEEN buiten.
- Zorg er voor dat er geen uitlaatgas terecht komt in een gesloten ruimte via ramen, deuren, ventilatie- of andere openingen.

WAARSCHUWING
Draaiende motoren produceren warmte. Motoronderdelen, vooral geluiddempers, worden uiterst heet.
Dit kan, bij aanraking, leiden tot ernstige brandwonden.
Brandbare resten, zoals bladeren, gras, snoeihout, enz. kunnen vuur vatten.

- Laat geluiddemper, motorcilinder en koelvinnen afkoelen voordat u ze aanraakt.
- Verwijder brandbare stoffen die zich in en rondom de geluiddemper en cilinder hebben opgehoopt.
- Overeenkomstig de California Public Resource Code Section 4442 is het verboden de motor te gebruiken in of in de buurt van een bos-, kreupelhout- of grasgebied tenzij het uitlaatsysteem is uitgerust met een vonkenvanger, zoals gedefinieerd in Section 4442, die in goede staat wordt gehouden. Andere staten en federale jurisdicties kunnen soortgelijke wetgeving kennen. Neem contact op met de fabrikant, verkoper of dealer om een vonkenvanger te verkrijgen die geschikt is voor het op deze motor gemonteerde uitlaatsysteem.

Not for Reproduction

Gebruiksveiligheid

Machines met motoraandrijving zijn net zo veilig als de gebruiker ervan. Als een machine verkeerd wordt gebruikt of niet goed wordt onderhouden, kan deze gevaarlijk zijn! Vergeet niet dat u verantwoordelijk bent voor uw veiligheid en die van de personen in uw omgeving. Gebruik uw gezonde verstand en denk na bij wat u doet. Als u niet met zekerheid weet of de taak die u wil uitvoeren op een veilige manier met de door u gekozen machine kan worden uitgevoerd, vraagt u raad aan een vakman: neem contact op met uw erkende dealer.

Lees de handleiding

In de gebruikershandleiding staat belangrijke veiligheidsinformatie waarvan u op de hoogte moet zijn VOOR u uw toestel gebruikt en waarvan u zich bewust moet zijn TIJDENS het gebruik.
U vindt er technieken voor een veilig gebruik, een toelichting bij de functies en bedieningselementen van het toestel en onderhoudsinformatie om u te helpen uw investering in het toestel maximaal te laten renderen.
Vergeet niet de veiligheidsvoorschriften en -informatie op de volgende pagina's volledig te lezen. Lees dus het volledige hoofdstuk ***"Gebruik"***.

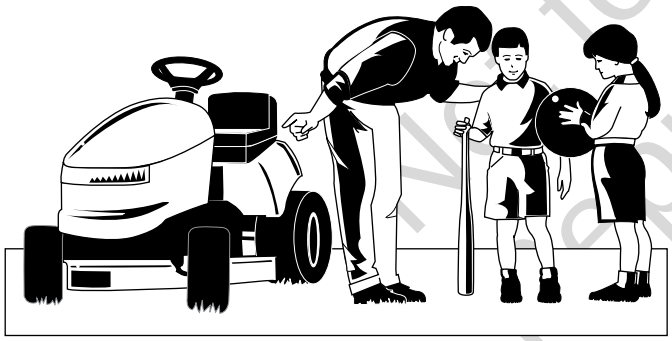

Niet voor reproductie

Kinderen

Met kinderen kunnen zich tragische ongevallen voordoen. Laat ze niet in de buurt komen van de plaats waar u het toestel gebruikt. Kinderen worden vaak aangetrokken door de machine en het maaien. Ga er nooit van uit dat kinderen op de plaats blijven staan waar u ze het laatst zag. Als het risico bestaat dat kinderen in de buurt komen van waar u aan het maaien bent, laat u een verantwoordelijke volwassene op hen passen.

LAAT NOOIT KINDEREN MEE RIJDEN OP DEZE MACHINE! Anders moedigt u hen namelijk aan om in de toekomst ook in de buurt van het toestel te komen terwijl het draait en dan kunnen zij ernstig gewond raken. Zij kunnen naar het toestel komen om mee te mogen rijden wanneer u dat niet verwacht en u zou ze omver kunnen rijden.

Achteruit

Maai niet achteruit, tenzij absoluut noodzakelijk. Kijk altijd naar onderen en achter u voor en terwijl u achteruitrijdt, zelfs wanneer de maaibladen niet zijn geactiveerd.

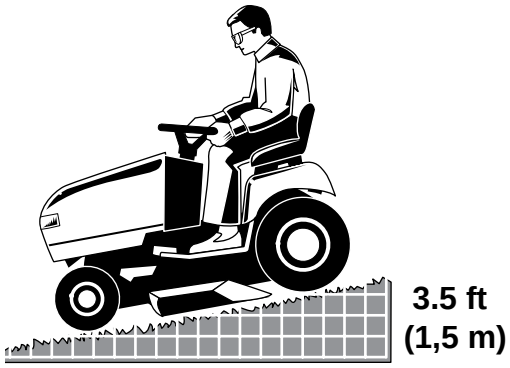

Gebruik op hellingen

U kunt ernstig gewond raken of zelfs omkomen wanneer u de zitmaaier op een te steile helling gebruikt. Als u het toestel op een helling gebruikt die te steil is of waarop u niet voldoende tractie hebt, kan u de controle over de zitmaaier verliezen of ermee omkantelen.
Een goede vuistregel is het toestel niet te gebruiken op een helling waar u niet achteruit op kan rijden (in tweewielaandrijvingsmodus). U mag de zitmaaier niet gebruiken op een helling met een hoogteverschil van meer dan 1,07 meter over een afstand van 6,10 meter of 17,6% (10°). Rijd altijd op hellingen in de hellingsrichting: nooit overdwars.
Merk ook op dat de bovenlaag waarop u rijdt van grote invloed kan zijn op de stabiliteit en bestuurbaarheid van de zitmaaier. Nat gras of een beijzeld wegdek kan uw vermogen om de zitmaaier onder controle te houden ernstig beperken.
Als u zich niet zeker voelt bij het gebruiken van de zitmaaier op een helling, doe het dan niet. Het is het risico niet waard.

Bewegende delen

Dit toestel heeft vele bewegende delen waaraan u of iemand anders zich kan verwonden. Als u echter correct op de bestuurdersstoel zit en alle voorschriften in deze handleiding naleeft, is de machine veilig in gebruik.
Het maaidek heeft ronddraaiende maaibladen die in staat zijn om handen of voeten af te hakken. Laat niemand in de buurt van de machine wanneer het maaiblad werkt!
Om u als bestuurder deze grasmaaier veilig te helpen gebruiken is hij voorzien van een veiligheidssysteem dat nagaat of de bestuurder correct op de bestuurdersstoel zit. Probeer NIET om het systeem te wijzigen of te overbruggen. Neem onmiddellijk contact op met uw dealer als het systeem niet alle tests van het veiligheidsvergrendelsysteem doorstaat die u in deze handleiding vindt.

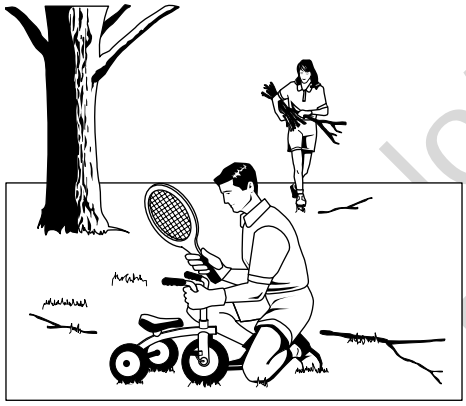

Rondvliegende voorwerpen

Dee machine heeft ronddraaiende maaibladen. De maaibladen kunnen afvalmateriaal opnemen en wegslingeren waardoor een omstander ernstig gewond kan raken. Zorg ervoor dat u het te maaien oppervlak opruimt VOOR u begint te maaien.
Gebruik de maaier niet zonder dat de volledige grasopvangzak of afvoerbeschermkap (deflector) is aangebracht.
Laat niemand in de buurt van de machine komen terwijl deze werkt! Als toch iemand in de buurt komt, zet u het toestel onmiddellijk uit tot deze persoon weer weg is.

Brandstof en onderhoud

Benzine is uiterst ontvlambaar. Ook benzinedampen zijn uiterst ontvlambaar en kunnen zich in de omgeving verplaatsen naar ontstekingsbronnen. Benzine mag alleen als brandstof worden gebruikt, niet als oplos- of schoonmaakmiddel. Brandstof mag nooit op een plaats worden bewaard waar een concentratie van benzinedampen kan ontstaan of waar de dampen tot bij een ontbrandingsbron zoals een waakvlam terecht kunnen komen. Brandstof hoort in een geschikte, afgesloten kunststof jerrycan of in de brandstoftank van de zitmaaier met een goed gesloten dop. Gemorste brandstof moet onmiddellijk worden verwijderd.
Correct onderhoud is cruciaal voor de veiligheid en de prestaties van uw machine. U dient de onderhoudsprocedures uit te voeren die in deze handleiding staan en het veiligheidssysteem met regelmatige intervallen te testen.

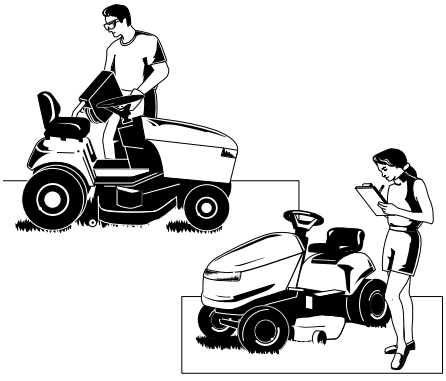

Not for Reproduction

Lees deze veiligheidsrichtlijnen volg ze zorgvuldig op. Als u zich niet aan de voorschriften houdt, kan u de controle over het toestel verliezen of kan dat leiden tot zware verwondingen of de dood voor u of personen in de buurt van het toestel of beschadiging van het toestel of andere voorwerpen. **Het maaidek is in staat om handen en voeten af te hakken en voorwerpen in het rond te slingeren.** De gevarendriehoek in de tekst wijst op belangrijke aandachtspunten of waarschuwingen die nageleefd moeten worden.

ALGEMEEN GEBRUIK

1. Voor u begint, leest u alle instructies in de handleiding en op het toestel en zorgt u ervoor dat u ze begrijpt; leef ze ook na.
2. Houd handen en voeten uit de buurt van bewegende onderdelen en de onderkant van de machine. Blijf ook steeds uit de buurt van de afvoeropening.
3. Laat alleen verantwoordelijke volwassenen die vertrouwd zijn met de instructies met het toestel werken (de lokale wetgeving kan leeftijdsbeperkingen voor de gebruiker opleggen)
4. Zorg ervoor dat zich binnen het te maaien gebied geen voorwerpen bevinden zoals stenen, speelgoed, draden, enz. die door het blad/de bladen opgenomen en weggeslingerd zouden kunnen worden.
5. Vergewis u ervan dat zich geen andere personen in de buurt bevinden voor u begint te maaien. Zet het toestel stop wanneer iemand in de buurt komt.
6. Vervoer nooit passagiers.
7. Maai niet achteruit, tenzij absoluut noodzakelijk. Kijk altijd naar onderen en achter u voor en terwijl u achteruitrijdt.
8. Richt het afgevoerde materiaal nooit op iemand. Vermijd afvoeren van materiaal tegen een wand of obstakel. Het materiaal kan terugkaatsen naar de gebruiker. Stop het blad/de bladen wanneer u over grind rijdt.
9. Gebruik de maaier niet wanneer de volledige grasopvangzak, de afvoerbeschermkap (deflector) of andere veiligheidsvoorzieningen niet volledig zijn aangebracht.
10. Verlaag uw snelheid voordat u een bocht neemt.
11. Laat de maaier nooit onbeheerd draaien. Schakel altijd de PTO uit, activeer de parkeerrem, leg de motor stil en haal de sleutels uit het contact voor u van de zitmaaier stapt.
12. Schakel de bladen (PTO) uit wanneer u niet aan het maaien bent. Leg de motor stil en wacht tot alle onderdelen volledig tot stilstand zijn gekomen voor u de machine schoonmaakt, de grasopvangzak verwijdert of de afvoerbescherming vrij maakt van verstoppingen.
13. Gebruik de machine alleen bij daglicht of goede kunstmatige verlichting.
14. Gebruik het toestel niet onder invloed van alcohol of drugs.
15 Let op het verkeer als u in de buurt van een weg werkt of een weg moet oversteken.
16. Wees extra voorzichtig wanneer u de zitmaaier op een aanhangwagen of vrachtwagen zet of hem eraf haalt.
17. Draag altijd een veiligheidsbril wanneer u het toestel gebruikt.
18. Uit gegevens blijkt dat gebruikers vanaf de leeftijd van 60 jaar betrokken zijn in een groot percentage van ongevallen met toestellen met motoraandrijving die letselschade tot gevolg hebben. Gebruikers in die leeftijdcategorie moeten nagaan of zij in staat zijn om de machine voldoende veilig te gebruiken om zichzelf en anderen te behoeden voor verwondingen.
19. Houd u aan de aanbevelingen van de fabrikant voor wielgewichten en tegengewichten.
20. Vergeet niet dat de gebruiker verantwoordelijk is voor ongevallen waarvan personen of voorwerpen het slachtoffer worden.
21. Alle bestuurders zouden zich professionele en praktische instructies moeten laten geven.
22. Draag altijd stevig schoeisel en een lange broek. Gebruik de zitmaaier nooit blootsvoets of op sandalen.
23. Controleer voor elk gebruik visueel of de bladen en het bevestigingsmateriaal van de bladen zijn aangebracht, intact zijn en stevig vastzitten. Vervang versleten of beschadigde onderdelen.
24. Schakel appendages/hulpstukken uit voor: het bijvullen van brandstof, het verwijderen van een appendage/hulpstuk en het bijregelen (tenzij de bijregeling vanop de bestuurdersstoel kan gebeuren).
25. Wanneer de machine geparkeerd of opgeborgen is of onbeheerd wordt achtergelaten, laat u de snijinrichting zakken tenzij een positief mechanisch slot wordt gebruikt.
26. Voor u de bestuurdersstoel om welke reden dan ook verlaat, activeert u de parkeerrem (indien uw maaier ermee is uitgerust), schakelt u de PTO uit, zet u de motor uit en haalt u de sleutel uit het contact.
27. Om het brandgevaar te beperken zorgt u ervoor dat er zich geen gras, bladeren of olieresten op de zitmaaier bevinden. Stop of parkeer niet boven droge bladeren, gras of brandbare materialen.

Niet Niet Reproductie

TRANSPORT EN BERGING

1. Zorg ervoor dat de voorkant van de zitmaaier naar voren, d.w.z. in de rijrichting, gericht is wanneer u hem op een open aanhangwagen vervoert. Als de voorkant van de zitmaaier naar achteren is gericht, kan de opstuwende kracht van de wind de zitmaaier beschadigen.
2. Leef altijd de voorschriften inzake veilig bijvullen van brandstof en omgang met brandstof na wanneer u het toestel bijvult na transport of berging.
3. Berg de machine (met brandstof) nooit op in een afgesloten, slecht geventileerde ruimte. Benzinedampen kunnen in contact komen met een ontstekingsbron (zoals een geiser, boiler etc.) en een explosie veroorzaken. Brandstofdampen zijn ook giftig voor mens en dier.
4. Volg steeds de instructies in de motorhandleiding voor het voorbereiden van de berging voor u het toestel voor zowel korte als lange periodes opbergt.
5. Volg altijd de instructies in de motorhandleiding voor de correcte opstartprocedures wanneer u het toestel opnieuw in gebruik neemt.
6. Berg het toestel of een benzinehouder nooit op in een ruimte met een open vlam of waakvlam, zoals van een watergeiser. Laat het toestel afkoelen voor u het opbergt.

GEBRUIK OP HELLINGEN

Hellingen vormen een belangrijke factor met betrekking tot ongevallen door verlies van controle en kantelen die tot ernstige letsels of de dood kunnen leiden. Bij gebruik op hellingen is extra voorzichtigheid geboden. Als u de helling niet achteruit op kan rijden of als u zich niet op uw gemak voelt op de helling, gebruikt u de zitmaaier beter niet op die helling.

Door de rem te gebruiken zal u een (zelftrekkende) duwmaaier of een zitmaaier NIET onder controle krijgen als de machine op een helling begint te glijden. De hoofdredenen voor verlies van controle zijn: onvoldoende grip van de banden, te hoge snelheid, onvoldoende remmen, ongeschikt type machine voor de taak, onvoldoende aandacht voor de toestand van de bodem, onjuiste verdeling van de aanhanglast en belading.

1. Maai hellingen in de hellingsrichting, niet overdwars.
2. Let op voor putten, voren of bulten. Als het terrein oneffen is, kan de zitmaaier kantelen. Obstakels kunnen door hoog gras aan het zicht worden onttrokken.
3. Kies een lage snelheid zodat u niet hoeft te stoppen of van snelheid hoeft te veranderen terwijl u zich op de helling bevindt.
4. Maai niet als het gras nat is. De banden kunnen dan hun grip verliezen.
5. Rijd altijd met de zitmaaier in versnelling, in het bijzonder wanneer u hellingen afrijdt. Zet de maaier niet in neutraal om zo van een helling te rijden.
6. Vermijd op een helling te starten, stoppen of draaien. Als de banden hun grip verliezen, schakelt u het maaiblad/de maaibladen uit en rijdt u traag de helling recht af.
7. Voer alle bewegingen op hellingen traag en geleidelijk uit. Verander niet plotseling van snelheid of richting, want dan kan de zitmaaier omkantelen.
8. Wees extra voorzichtig bij het bedienen van machines met grasopvangzakken of andere appendages; zij kunnen de stabiliteit van de machine negatief beïnvloeden. Gebruik ze niet op steile hellingen.
9. Probeer de machine niet te stabiliseren door uw voet op de grond te zetten (bij zitmaaiers).
10. Maai niet in de buurt van steile dalingen, grachten of wallen. De grasmaaier zou plotseling kunnen kantelen als een wiel over de rand van een klif of gracht raakt of als een rand inzakt.
11. Gebruik geen grasopvangzak op steile hellingen.
12. Maai geen hellingen waar u niet achteruit op kan rijden.
13. Neem contact op met uw erkende verdeler/kleinhandelaar voor aanbevelingen inzake wielgewichten of tegengewichten om de stabiliteit te verbeteren.
14. Verwijder obstakels zoals stenen, dikke takken, enz.
15. Houd een lage snelheid aan. Zelfs als de remmen naar behoren werken kunnen de banden op hellingen hun grip verliezen.
16. Maak geen bochten op hellingen tenzij noodzakelijk, en draai dan traag en gelijkmatig indien mogelijk naar beneden.

AANHANGUITRUSTING (ZITMAAIERS)

1. Sleep alleen met een machine die is uitgerust met een bevestigingsvoorziening die geschikt is voor slepen. Bevestig geen aanhanguitrusting op een andere plaats dan op de bevestigingsvoorziening.
2. Houd u aan de aanbevelingen van de fabrikant inzake de gewichtslimieten voor aanhanguitrusting en het slepen op hellingen.
3. Laat nooit kinderen of andere personen in of op de aanhanguitrusting plaatsnemen.
4. Op hellingen kan het gewicht van de aanhanguitrusting verlies van grip en van controle veroorzaken.
5. Rijd traag en houd rekening met extra stopafstand.
6. Zet de maaier niet in vrijloop om zo van een helling te rijden.

⚠ WAARSCHUWING

Gebruik de zitmaaier nooit op hellingen van meer dan 17,6 percent (10°) wat neerkomt op een hoogteverschil van 106 cm over een afstand van 607 cm.

Wanneer u op hellingen maait, moet u extra wielgewichten of tegengewichten gebruiken. Neem contact op met uw verdeler/kleinhandelaar die u kan zeggen welke gewichten verkrijgbaar en geschikt zijn voor uw maaier.

Kies een lage rijsnelheid voor u de helling oprijdt. Gebruik gewichten vooraan en wees bovendien extra voorzichtig wanneer u op een helling maait met een op de achterkant aangebrachte grasopvangzak.

Maai IN DE HELLINGSRICHTING, nooit overdwars, wees voorzichtig wanneer u van richting verandert en START OF STOP NIET OP EEN HELLING.

KINDEREN

Er kunnen zich tragische ongevallen voordoen als de gebruiker onvoldoende aandacht heeft voor de aanwezigheid van kinderen. Kinderen worden vaak aangetrokken door de machine en de maaiactiviteit. Ga er nooit van uit dat kinderen op de plaats blijven staan waar u ze het laatst zag.

1. Houd kinderen uit de buurt van waar u aan het maaien bent en laat een andere verantwoordelijke volwassene goed op ze passen.
2. Wees attent en zet het toestel uit als kinderen in de buurt komen.
3. Voor en tijdens het achteruitrijden moet u achter u en naar beneden kijken zodat u kleine kinderen op kan merken.
4. Voer nooit kinderen mee, zelfs niet als het blad/de bladen is/zijn uitgeschakeld. Zij zouden kunnen vallen en ernstig gewond raken of de veilige bediening van de zitmaaier kunnen hinderen. Kinderen die ooit al mee hebben mogen rijden kunnen plotseling in het maaigebied opduiken voor nog een ritje en daarbij vooruit of achteruit omver worden gereden.
5. Laat kinderen nooit het toestel bedienen.
6. Wees extra voorzichtig bij het naderen van blinde hoeken, struiken, bomen of andere voorwerpen die het zicht kunnen beperken.

UITLAATGASSEN

1. De motoruitlaatgassen van deze machine bevatten chemische stoffen waarvan men weet dat ze in bepaalde hoeveelheden kanker of aangeboren afwijkingen veroorzaken of het voortplantingssysteem schaden.
2. De relevante informatie inzake duurzaamheidsperiode en luchtkwaliteit van uitlaatgassen vindt u op het motoruitlaatgassenlabel.

Not for Reproduction

ONDERHOUD

Veilig omgaan met benzine

1. Doof alle sigaretten, sigaren, pijpen en andere ontstekingsbronnen.
2. Gebruik uitsluitend houders die zijn goedgekeurd om benzine te bevatten.
3. Verwijder nooit de brandstofdop en vul nooit brandstof bij terwijl de motor draait. Laat de motor afkoelen vóór u benzine bijvult.
4. Vul de machine nooit binnenshuis bij.
5. Berg de machine of de benzinehouder nooit op in een ruimte met een open vlam of waakvlam, zoals in de buurt van een watergeiser of ander toestel.
6. Vul houders nooit in een voertuig of in een laadbak met plastic bekleding. Plaats houders steeds op de grond en uit de buurt van uw voertuig voor u ze vult.
7. Haal toestellen die op benzine werken van de vrachtwagen of aanhangwagen en vul ze op de grond bij. Als dat niet mogelijk is, vult u de toestellen op een aanhangwagen bij met een draagbare houder in plaats van met een benzinepomppistool.
8. Houd het mondstuk steeds in contact met de rand van de brandstoftank of houder tot het bijvullen is voltooid. Gebruik geen voorzieningen die het mondstuk vanzelf open houden.
9. Als u brandstof op uw kleding hebt gemorst, trek dan onmiddellijk iets anders aan.
10. Doe de brandstoftank nooit te vol. Breng de dop weer aan en draai ze stevig vast.
11. Wees extra voorzichtig bij de omgang met benzine en andere brandstoffen. Zij zijn ontbrandbaar en de dampen zijn ontplofbaar.
12. Als u brandstof hebt gemorst, mag u de motor niet proberen te starten maar verplaatst u de machine weg van de plaats waar u hebt gemorst en vermijdt u het creëren van elke mogelijke ontstekingsbron tot de brandstofdampen zijn vervlogen.
13. Breng de dop van de brandstoftank en van de brandstofhouder weer stevig aan.

Onderhoud

1. Laat het toestel nooit draaien in een gesloten ruimte waar zich koolmonoxidedampen kunnen verzamelen.
2. Zorg ervoor dat alle moeren en bouten, in het bijzonder de bevestigingsbouten van de maaibladen, goed vastzitten en houd het toestel in een goede toestand.
3. Knoei nooit met de veiligheidsvoorzieningen. Controleer regelmatig of de veiligheidsvoorzieningen naar behoren functioneren en voer de nodige herstellingen uit als ze niet naar behoren werken.
4. Zorg ervoor dat zich geen gras, bladeren en ander afvalmateriaal opstapelen of afzetten in en op het toestel. Neem gemorste olie of brandstof op en verwijder alle met brandstof doordrenkte afval. Laat de machine afkoelen voor u ze opbergt.
5. Als u een voorwerp raakt, stopt u en inspecteert u de machine. Herstel indien nodig alvorens opnieuw te starten.
6. Voer nooit aanpassingen of herstellingen uit terwijl de motor draait.
7. Inspecteer veelvuldig de onderdelen van de grasopvangzak en afvoerbescherming en vervang waar nodig door onderdelen die door de fabrikant worden aanbevolen.
8. Maaibladen zijn scherp. Omwikkel de bladen of draag handschoenen en wees extra voorzichtig wanneer u aan de maaibladen werkt.
9. Controleer veelvuldig de remwerking. Regel bij en herstel waar nodig.
10. Houd de veiligheids- en instructielabels in goede staat of vervang ze waar nodig.
11. Verwijder de brandstoffilter niet wanneer de motor warm is want gemorste brandstof kan ontbranden. Spreid de klemmen van de brandstofleiding niet verder dan noodzakelijk. Zorg ervoor dat de klemmen de leidingen stevig op de filter geklemd houden na de installatie.
12. Gebruik geen benzine die METHANOL bevat, geen gasohol met meer dan 10% ETHANOL en ook geen benzine-additieven of superbenzine want daardoor kan de motor of het brandstofsysteem beschadigd worden.
13. Als u de brandstoftank leeg moet laten lopen, moet u dat in de open lucht doen.
14. Vervang defecte knaldempers/knalpotten.
15. Gebruik uitsluitend door de fabrikant toegelaten reserveonderdelen wanneer u herstellingen uitvoert.
16. Houd u altijd aan de specificaties van de fabrikant voor instellingen en bijregelingen.
17. Doe voor grote onderhoudsbeurten en herstellingen uitsluitend een beroep op erkende servicepunten.
18. Probeer nooit grote herstellingen aan dit toestel uit te voeren tenzij u daarvoor de nodige opleiding hebt genoten. Onjuiste onderhouds- en herstellingsprocedures kunnen leiden tot gevaar tijdens het gebruik, beschadiging van het toestel en het vervallen van de fabrieksgarantie.
19. Bij maaiers met meerdere bladen moet u goed oppassen want als u een blad laat draaien kan dat andere bladen doen draaien.
20. Wijzig de toerenregelaar van de motor niet en drijf de motor evenmin op. De motor gebruiken met een te grote snelheid kan het risico op persoonlijke letsels doen toenemen.
21. Schakel de aandrijfappendages uit, zet de motor uit, haal de sleutel uit het contact en maak de ontstekingsbougiekabel(s) los: alvorens blokkeringen van de appendages en de afvoertrechter te verwijderen, onderhoud of reparaties uit te voeren, een voorwerp te raken of wanneer de machine abnormaal trilt Wanneer u een voorwerp hebt geraakt, inspecteert u de machine op schade voor u ze opnieuw start en ze gebruikt.
22. Blijf met uw handen altijd uit de buurt van bewegende onderdelen, zoals de koelventilator van de hydropomp, wanneer de zitmaaier draait. (De koelventilator van de hydropomp bevindt zich normaal op de bovenkant van de aandrijfas).
23. Toestellen met hydraulische pompen, leidingen en motoren: WAARSCHUWING: Hydraulische vloeistof die onder druk ontsnapt kan voldoende kracht hebben om door de huid te dringen en ernstige verwondingen te veroorzaken. Als lichaamsvreemde vloeistof onder de huid terecht is gekomen, moet ze binnen de paar uren chirurgisch worden verwijderd door een arts die vertrouwd is met dit soort letsels. Anders kan gangreen (koudvuur) optreden. Blijf met uw lichaam en handen uit de buurt van de pengaten of vulopeningen die hydraulische vloeistof onder hoge druk uitstoten. Gebruik papier en karton in plaats van uw handen om lekken op te sporen. Controleer of alle hydraulische vloeistofaansluitingen goed dicht zijn en alle hydraulische slangen en leidingen in goede staat verkeren voor u het systeem onder druk zet. Als er lekken optreden, laat u uw machine onmiddellijk door een erkend verdeler herstellen.
24. WAARSCHUWING: Apparaat met verzamelde energie. De foutieve ontspanning van veren kan tot ernstige lichamelijke verwondingen leiden. Veren moeten door een bevoegd technicus worden verwijderd.
25. Modellen die zijn uitgerust met een motorradiator: WAARSCHUWING: Apparaat met verzamelde energie. Om ernstig lichamelijk letsel door warme koelvloeistof of ontsnappende stoom te voorkomen, mag u de dop van de radiator nooit proberen verwijderen terwijl de motor draait. Leg de motor stil en wacht tot hij is afgekoeld. Zelfs dan moet u nog erg voorzichtig zijn wanneer u de dop verwijdert.

Niet for Reproduction

Veiligheidsstickers

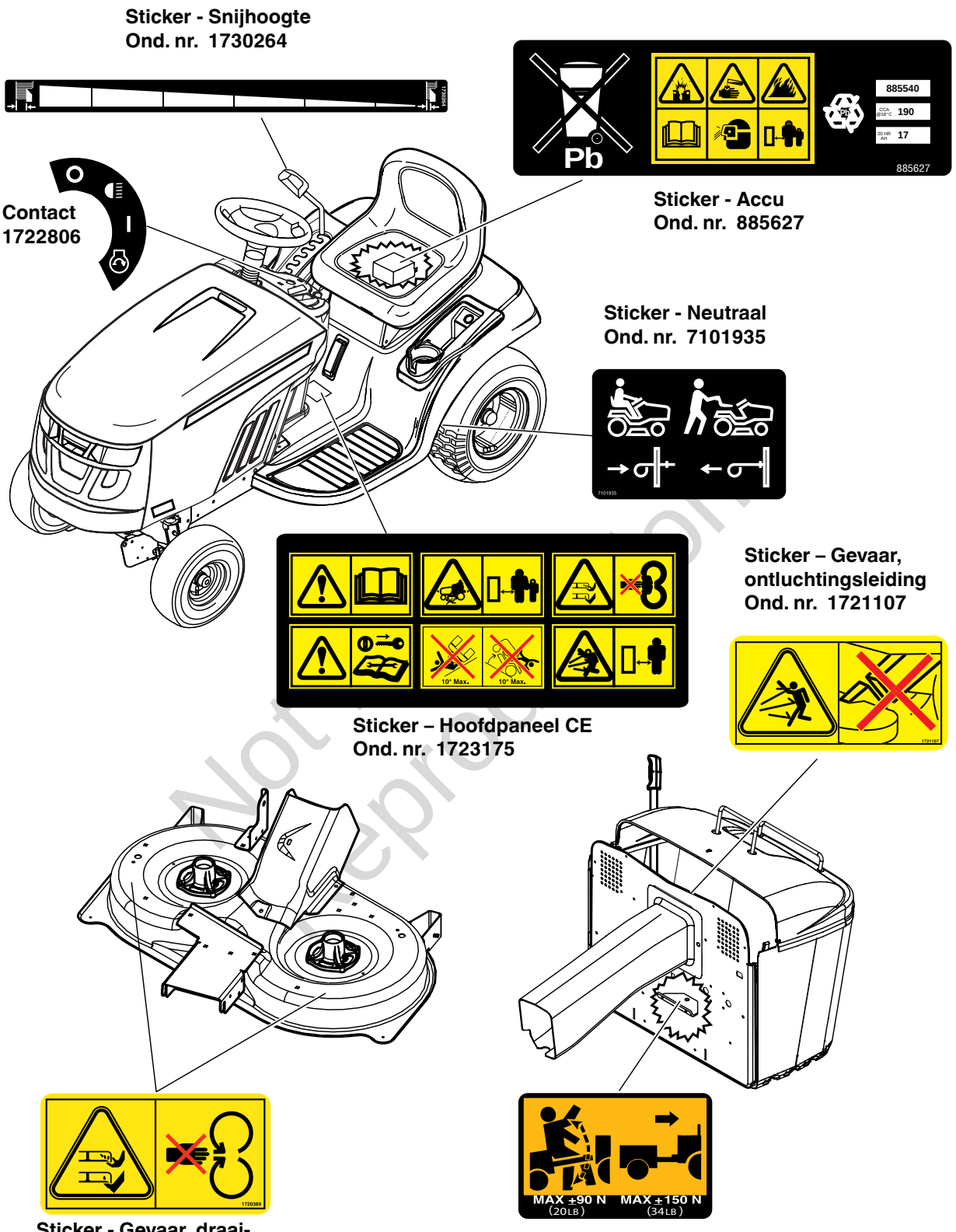

Afbeelding 1

Not for reproduction

Veiligheidspictogrammen

Waarschuwing: Lees de gebruikershandleiding.
lees en begrijp de gebruikershandleiding voordat u deze machine gebruikt.

Gevaar: Afhakken van ledematen.
Deze machine kan ledematen afhakken. Houd iedereen en zeker kinderen uit de buurt wanneer de motor draait.

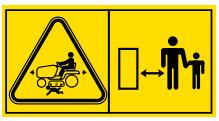

Gevaar: Afhakken van ledematen.
Deze zitmaaier kan ledematen afhakken. Blijf met uw handen en voeten uit de buurt van de bladen.

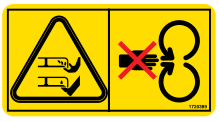

Waarschuwing: Haal de sleutel uit het contact voor u aan de zitmaaier werkt.
Haal de sleutel uit het contactslot en raadpleeg technische naslagwerken voor u reparaties of onderhoud uitvoert.

Gevaar: Kantelen van de zitmaaier.
Gebruik deze machine niet op hellingen van meer dan 10°.

Gevaar: rondvliegende voorwerpen.
Deze machine kan voorwerpen en afval in het rond slingeren. Houd iedereen uit de buurt.

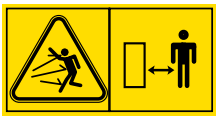

Gevaar: rondvliegende voorwerpen.
Bedien het apparaat niet zonder eerst de ontluchtingsleiding te hebben aangesloten.

Not for Reproduction

Functies en bedieningselementen

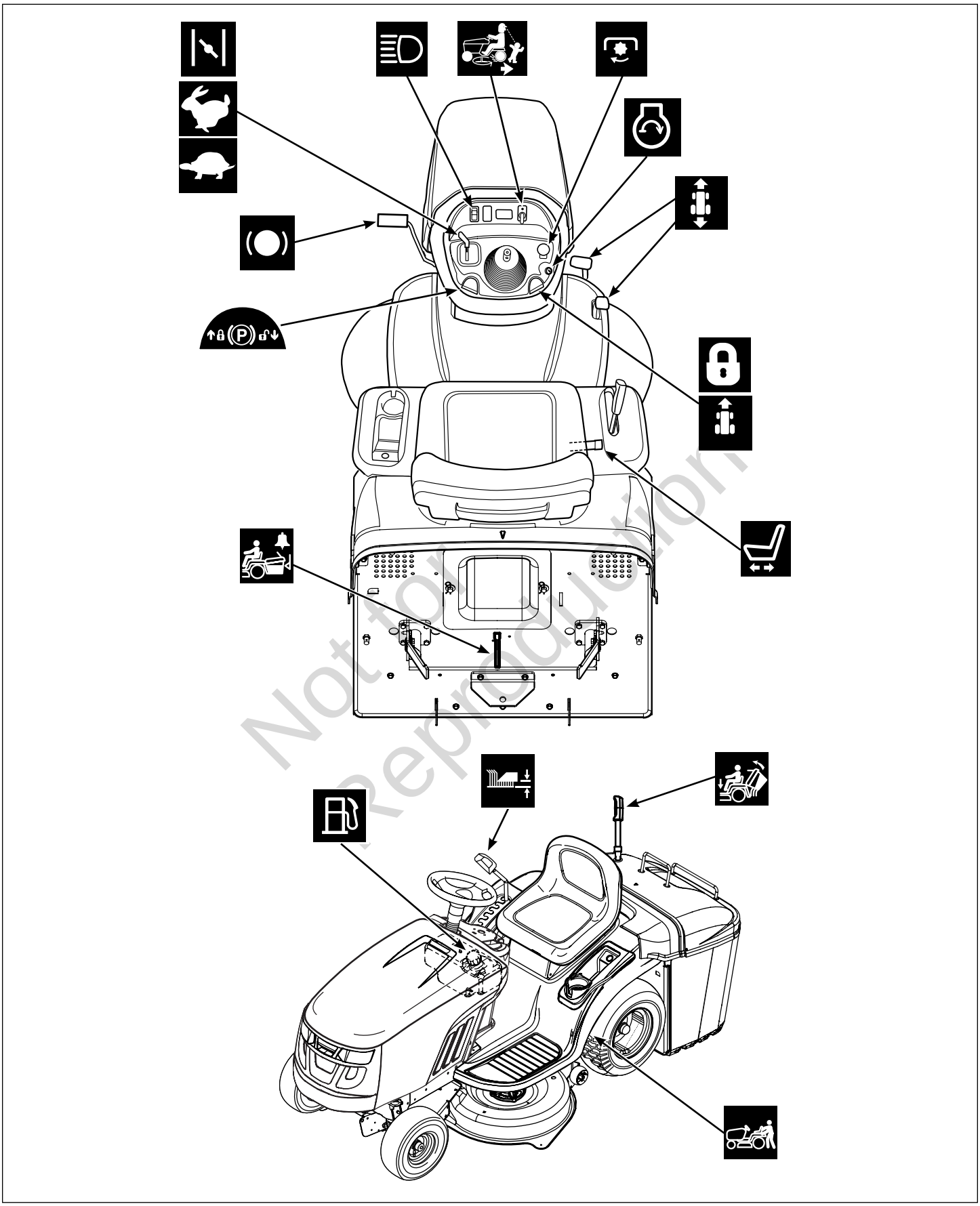

figuur 2

Not for Reproduction

Gas-/chokehendel Choke-A-Matic

Deze regelt het motortoerental en de choke. Zet de gas-/chokehendel in de stand SNEL om het motortoerental te verhogen en in de stand LANGZAAM om het motortoerental te verlagen. Zet de gas-/chokehendel voorbij de stand SNEL, in de stand CHOKE om een koude motor te starten. bij een warme motor hoeft de choke eventueel niet te worden gebruikt.

OPM.: Werk alleen met de zitmaaier met de gas-/chokehendel in de stand SNEL.

Koplampen

Deze schakelaar schakelt de koplampen van de zitmaaier in en uit.

Achteruitmaaioptie (RMO)

Dankzij de achteruitmaaioptie is het mogelijk om te maaien (of andere hulpstukken te gebruiken die door de PTO worden aangedreven) terwijl achteruit wordt gereden. Als u ervoor kiest om achteruit te maaien, draait u aan de RMO-sleutel nadat de PTO is geactiveerd. Het LED-lampje licht op en de bestuurder kan vanaf dat ogenblik achteruit maaien. Telkens wanneer de PTO wordt geactiveerd moet de RMO opnieuw worden geactiveerd, indien gewenst.

Aftakasschakelaar

De Aftakasschakelaar (PTO ; Power Take-Off) koppelt uitbreidingen die door de aftakas (PTO) gebruikt worden, aan en af. Om de PTO te activeren, trekt u de schakelaar OMHOOG. Duw de schakelaar naar BENEDEN om de PTO te deactiveren. *Merk op dat de bestuurder stevig op de bestuurdersstoel van de zitmaaier moet zitten om de PTO te laten werken.*

Contact

Met de contactschakelaar wordt de motor gestart en stopgezet; de schakelaar kan in drie standen staan:

O	UIT	Zet de motor stop en schakelt het elektrische systeem uit.
I	AAN	Laat de motor draaien en activeert het elektrische systeem.
	START	Zwengelt de motor aan om hem te doen starten.

OPM.: Laat de contactschakelaar nooit in de stand AAN ("RUN") staan als de motor niet draait. Hierdoor wordt de accu leeggetrokken.

Snelheidspedalen

De vooruitrijsnelheid van de zitmaaier wordt geregeld met het vooruitrijsnelheidspedaal. De achteruitrijsnelheid van de zitmaaier wordt geregeld met het achteruitrijsnelheidspedaal.

Wanneer u een van de pedalen indrukt neemt de rijsnelheid toe. Merk op dat hoe meer het pedaal wordt ingedrukt, hoe sneller de zitmaaier rijdt.

Hendel om de positie van de bestuur dersstoel aan te passen

De stoel kan vooruit of achteruit worden geschoven. Trek aan de hendel, geef de stoel de gewenste plaats en laat de hendel los om de stoel op die positie te vergrendelen.

Alarm: afvalbak vol

Het “afvalbak vol” alarm wordt geactiveerd wanneer de grasopvangzak vol met gemaaid gras is. Klinkt het geluid, koppel dan de aftakas (PTO) af, rijd naar uw stortplaats en leeg de afvalbak.

OPM.: Gebruikt u de verzamelaar voor het opruimen van bladeren, dan kan het alarm niet klinken wanneer u droge bladeren verzamelt.

Parkeerremknop

Wordt gebruikt om de handrem te vergrendelen wanneer de zitmaaier is gestopt. Druk het rempedaal volledig in en trek aan de knop om de parkeerrem te activeren.

Snelheidsregelaar

De snelheidsregelaar wordt gebruikt om de vooruitrijsnelheid te vergrendelen. De snelheidsregelaar heeft zes vergrendelposities.

Rempedaal

Wanneer u het rempedaal indrukt wordt de rem van de zitmaaier geactiveerd.

Brandstoftank

Trek de kap van de zitmaaier omhoog om bij de brandstoftank te komen. Draai de dop naar links om deze te verwijderen.

Not for Reproduction

Hendel van maaidekhefsysteem

Regelt de snijhoogte van de maaier. Trek de hendel omlaag om de snijhoogte te verminderen en trek de hendel omhoog om de snijhoogte te vergroten. De snijhoogte kan worden aangepast van 2,5 cm (1,0”) tot 8,9 cm (3,5”).

Hendel afvalbak openen/sluiten

Hiermee opent u de afvalbak, zodat deze geleegd kan worden. Trek nogmaals aan de hendel om de bak te sluiten. Om de grasopvangzak te legen, dient u de hendel uit te trekken en naar voren te duwen. Om de afvalbak te sluiten, dient u de hendel naar achteren te trekken tot de afvalbak sluit en vergrendeld wordt. Laat de hendel van de grasopvangzak los.

Hendel voor transmissie vrijgeven

Hiermee deactiveert u de transmissie, zodat de zitmaaier handmatig voortgerold kan worden. Zie ***De zitmaaier handmatig voortrollen.***

Hendel voor transmissie vrijgeven

Hiermee deactiveert u de transmissie, zodat de zitmaaier handmatig voortgerold kan worden. Zie ***De zitmaaier handmatig voortrollen.***

Not for Reproduction

Controle van het veiligheidsvergrendelsysteem

Uw machine is uitgerust met veiligheidsvergrendelingsschakelaars en andere veiligheidsvoorzieningen. Deze veiligheidssystemen zijn er voor uw veiligheid: probeer de veiligheidsschakelaars niet te overbruggen en knoei niet met de veiligheidsvoorzieningen.

WAARSCHUWING
Als uit een test blijkt dat niet alle veiligheidsvoorzieningen correct werken, mag u de machine niet gebruiken. Raadpleeg een erkende dealer.

Test 1 — De motor mag NIET aanslaan als:

- De PTO-schakelaar in de stand AAN staat, OF
- Het rempedaal NIET volledig is ingedrukt (parkeerrem uitgeschakeld), OF
- De rijsnelheidsregelhendels NIET in de VRIJLOOPSTAND ("NEUTRAL") staan.

Test 2 — De motor ZOU MOETEN aanslaan als:

- De bestuurder op de stoel zit, EN
- De PTO-schakelaar in de stand UIT staat, EN
- Het rempedaal volledig is ingedrukt (parkeerrem ingeschakeld), EN
- De cruise control-hendel bevindt zich in de NEUTRAALstand.

Test 3 — De motor moet AFSLAAN als :

- De bestuurder van zijn stoel opstaat.
- Opvangzak is niet gesloten tijdens activeren PTO-schakelaar.

Test 4 — Remtijd van het maaiblad controleren

De maaibladen en de aandrijfriem van het maaidek moeten volledig tot stilstand komen binnen de vijf seconden nadat de elektrische PTO-schakelaar UIT is gezet. Als de aandrijfriem van de maaier niet binnen de vijf seconden stopt, moet u contact opnemen met een erkende dealer.

Test 5 — Controle van de achteruitmaaioptie (RMO)

- De motor moet afslaan als u achteruit probeert te rijden terwijl de PTO ingeschakeld is en de RMO niet werd geactiveerd.
- Het RMO lampje moet branden wanneer de RMO werd geactiveerd.

WAARSCHUWING
Achteruit maaien kan gevaarlijk zijn voor omstanders. Er kunnen zich tragische ongevallen voordoen als de gebruiker onvoldoende aandacht heeft voor de aanwezigheid van kinderen. Activeer de RMO nooit als er kinderen in de buurt zijn. Kinderen worden vaak aangetrokken door de machine en de maaiactiviteit.

Controleer de bandenspanning

De bandenspanning moet regelmatig worden gecontroleerd om te zorgen voor maximale tractie en het beste maairesultaat (zie figuur 3).

OPM.: Denk eraan dat deze waarden iets kunnen afwijken van de maximale bandenspanning die op de zijkant van de banden staat vermeld.

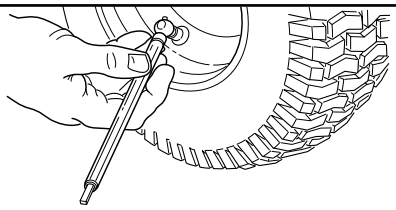

Bandenmaat	PSI	bar
15 x 6.0	14	0,96
20 x 8.0	10	0,68

figuur 3

Aanbevolen motorolie

Voor de beste prestatie raden wij het gebruik van Briggs & Stratton Warranty Certified oliesoorten aan. Andere hoogwaardige soorten reinigingsolie zijn acceptabel als zij geschikt zijn voor SF, SG, SH, SJ of hoger. Gebruik geen speciale additieven.

De buitentemperaturen bepalen de juiste olieviscositeit voor de motor. Bepaal met behulp van de tabel de beste viscositeit voor het verwachte buitentemperatuurbereik.

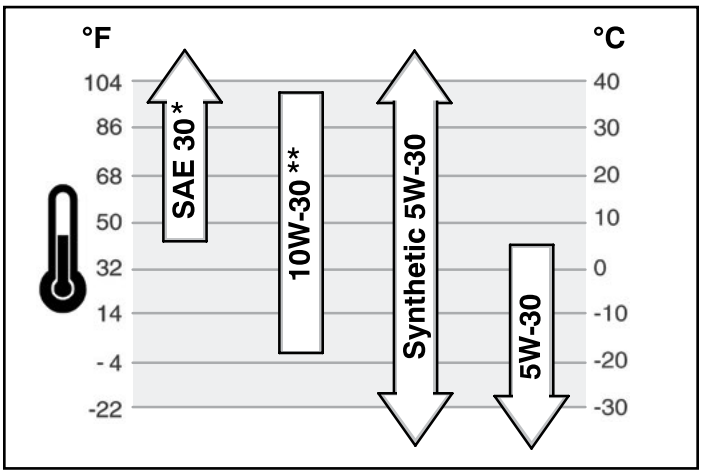

* Onder 4°C (40°F) zal het gebruik van SAE 30 leiden tot problemen bij het starten.

** Boven 27°C (80°F) kan het gebruik van 10W-30 leiden tot een hoger olieverbruik. Controleer het oliepeil vaker.

Not for Reproduction

Olie controleren/bijvullen

Voordat u olie bijvult of het oliepeil controleert

- Zet de motor waterpas.
- Reinig rond de olievulopening.

1. Verwijder de peilstok (**A**, figuur 4) en veeg deze met een schone doek af.
2. Installeer de peilstok en draai deze vast.
3. Verwijder de peilstok en controleer het oliepeil Het peil dient ter hoogte van de markering VOL (**B**) op de peilstok te zijn.
4. Als het peil te laag is, vul dan langzaam olie bij via de motorolievulopening (**C**). **Vul niet teveel bij.** Wacht na het bijvullen van de olie één minuut en controleer het oliepeil nogmaals.

OPM: Voeg geen olie toe via de plug voor snel olie aftappen (indien aanwezig).

5. Breng de peilstok weer aan en draai hem vast.

Oliedruk

Als de oliedruk te laag is, zal een drukschakelaar (indien aanwezig) de motor stoppen of een waarschuwingsvoorziening activeren. Als dit gebeurt, stop dan de motor en controleer het oliepeil met de peilstok.

Als het oliepeil tot onder de markering BIJVULLEN is gedaald, moet u olie bijvullen tot aan de markering VOL. Start de motor en controleer of de juiste druk aanwezig is voordat u doorgaat.

Start de motor niet als het oliepeil tussen de markeringen **BIJVULLEN en VOL** staat. Neem contact op met een erkende dealer en laat het oliedrukprobleem verhelpen.

Aanbevolen brandstof

De brandstof moet aan deze eisen voldoen:

- Schone, verse, loodvrije benzine.
- Minimaal 87 octaan/87 AKI (91 RON). Zie hieronder voor gebruik op grote hoogte.
- Benzine met max. 10% ethanol (gasohol) of max. 15% MTBE (methyltertiairbutylether) is acceptabel.

VOORZICHTIG: Gebruik geen benzines die niet zijn goedgekeurd zoals E85. Meng geen olie in de benzine en pas de motor niet aan voor alternatieve brandstoffen. Daardoor worden de motoronderdelen beschadigd en **vervalt de garantie voor de motor.**

Voeg een brandstofstabilisator aan de brandstof toe om het brandstofsysteem tegen gomvorming te beschermen. Zie de paragraaf ***Opslag***. Niet alle brandstoffen zijn gelijk. Verander bij start- of prestatieproblemen van tankstation of merk. Deze motor is gecertificeerd om op benzine te lopen. Het emissieregelsysteem voor deze motor is EM (Engine Modifications).

Grote hoogte

Op hoogtes van meer dan 1.524 meter (5.000 feet) is benzine met minimaal 85 octaan/85 AKI (89 RON) acceptabel. Een afstelling voor grote hoogtes is vereist om aan de emissie-eisen te blijven voldoen. Gebruik zonder deze afstelling leidt tot verminderde prestaties, hoger brandstofverbruik en hogere emissies. Raadpleeg een erkende dealer voor informatie over afstelling voor grote hoogtes.

Het gebruik van de motor op hoogtes van minder dan 762 meter (2.500 feet) met de set voor grote hoogtes wordt niet aanbevolen.

WAARSCHUWING
Brandstof en brandstofdampen zijn uiterst ontvlambaar en explosief.
Brand of explosie kan ernstige brandwonden of dodelijk letsel veroorzaken.

Bij het toevoegen van brandstof

- Schakel de motor uit en laat de motor ten minste gedurende 3 minuten afkoelen voordat u de benzinedop verwijdert.
- Vul de brandstoftank buiten of in een goed geventileerde ruimte.
- Vul de brandstoftank niet te veel. Vul de brandstoftank niet tot boven de onderkant van de nek zodat de brandstof kan uitzetten.
- Houd de brandstof uit de buurt van vonken, open vlammen, waakvlammen, hitte en andere ontstekingsbronnen.
- Controleer brandstofleidingen, tank, vuldop en koppelingen regelmatig op barsten of lekken. Vervang deze, indien noodzakelijk.
- Indien brandstof wordt gemorst, dient u te wachten tot deze verdampt is voordat u de motor start.

1. Trek de kap van de zitmaaier omhoog om bij de brandstof tank te komen.
2. Verwijder eventueel vuil rondom de benzinedop. Verwijder de brandstofdop (**A**, figuur 6).
3. Vul de brandstoftank (**B**) met brandstof. Vul de brandstoftank niet voorbij de onderkant van de vulhals zodat de brandstof nog kan uitzetten.
4. Draai de tankdop weer vast.

Not for Reproduction

De motor starten

WAARSCHUWING
Brandstof en brandstofdampen zijn uiterst ontvlambaar en explosief.
Brand of explosie kan ernstige brandwonden of dodelijk letsel veroorzaken.

Bij het starten van de motor
- Zorg dat de bougie, de geluiddemper, de benzinedop en het luchtfilter (indien aanwezig) aanwezig zijn en goed vastzitten.
- Tracht de motor niet te starten terwijl de bougie verwijderd is.
- Als de motor verzuipt, zet de choke (indien aanwezig) in de stand OPEN/DRAAIEN, zet de gashendel (indien aanwezig) in de stand SNEL en start de motor totdat deze aanslaat.

WAARSCHUWING
Motoren stoten koolmonoxide uit, een geurloos, kleurloos, giftig gas.
Het inademen van koolmonoxide kan misselijkheid, flauwvallen of de dood veroorzaken.
Brand of explosie kan ernstige brandwonden of dodelijk letsel veroorzaken.
- Start en laat de motor buiten draaien.
- Start of laat de motor niet draaien in een afgesloten ruimte, zelfs als de deuren of ramen open staan.

1. Controleer het oliepeil. Zie onder ***Oliepeil controleren/ olie bijvullen***.
2. Zorg dat de rijbediening van de zitmaaier gedeactiveerd is.
3. Zet de gashendel/choke in de stand CHOKE.

OPM.: Over het algemeen hoeft u de choke niet te gebruiken bij het herstarten van een warme motor.

4. Steek de sleutel in het contactslot en draai hem in de stand AAN/START.
5. Start de motor en zet de gas-/chokehendel in de stand SNEL (FAST). Warm de motor op door deze tenminste één minuut te laten draaien alvorens de draaiende messen toe te voegen of de zitmaaier te besturen.
6. Na het opwarmen van de motor: werk alleen met de zitmaaier met de gas-/chokehendel in de stand SNEL.

In een noodgeval kunt u de motor direct stilleggen door de contactsleutel op STOP te zetten. Gebruik deze methode uitsluitend in noodsituaties. Voor het normaal uitschakelen van de motor volgt u de procedure in ***De maaier en de motor stoppen***.

OPM.: Neem contact op met een erkende dealer als de motor ook na herhaalde pogingen niet aanslaat.

Met de zitmaaier rijden

1. Ga op de bestuurdersstoel zitten en pas de positie van de stoel zo aan dat u gemakkelijk bij alle bedieningselementen kan en het display op het dashboard kan lezen.
2. Trek de handrem aan.
3. Zorg dat de PTO-schakelaar uitgeschakeld is.
4. Start de motor (zie ***De motor starten***).
5. Schakel de parkeerrem uit en laat het rempedaal los.
6. Duw het vooruitrijsnelheidspedaal in om vooruit te rijden. Laat het pedaal los om te stoppen. Merk op dat hoe meer het pedaal wordt ingedrukt, hoe sneller de zitmaaier rijdt.
7. Stop de zitmaaier door de snelheidspedalen los te laten, de handrem aan te trekken en de motor te stoppen (zie ***De zitmaaier en motor stopzetten***).

Not for Reproduction

Maaien

1. Zet de maaihoogte in de gewenste stand met behulp van de hendel van het maaidekhefsysteem.
2. Trek de handrem aan. Zorg dat de PTO-schakelaar uitgeschakeld is.
3. Start de motor (zie ***De motor starten***).
4. Zet de gashendel in de stand VOL.

   Of, de gas-/chokehendel in de stand SNEL.
5. Schakel de PTO in om de maaibladen te activeren.
6. Begin te maaien.

OPM.: Als het alarmsignaal "grasopvangzak vol" klinkt, moet u de PTO onmiddellijk uitschakelen om te voorkomen dat de afvoerbuis verstopt raakt. Rijd naar een geschikte plaats en leeg de grasopvangzak (zie De grasopvangzak legen).

7. Wanneer u klaar bent, schakelt u de PTO uit en tilt u het maaidek met behulp van de hendel van het maaidekhefsysteem op.
8. Stop de motor (zie ***De zitmaaier en motor stoppen***).

Achteruitmaaioptie (RMO™)

WAARSCHUWING
Achteruit maaien kan gevaarlijk zijn voor omstanders. Er kunnen zich tragische ongevallen voordoen als de gebruiker onvoldoende aandacht heeft voor de aanwezigheid van kinderen. Activeer de RMO nooit als er kinderen in de buurt zijn. Kinderen worden vaak aangetrokken door de machine en de maaiactiviteit.

Met de Reverse Mowing Option (RMO) kan de bestuurder achteruit maaien (zie ***Functies en bedieningselementen***). U kunt dit activeren door de RMO-sleutel te verdraaien na het activeren van de PTO. Het LED-lampje licht op en de bestuurder kan vanaf dat ogenblik achteruit maaien. Telkens wanneer de PTO wordt geactiveerd moet de RMO opnieuw worden geactiveerd, indien gewenst. De sleutel dient te worden verwijderd om de toegang tot de RMO-functie te beperken.

De zitmaaier met de hand voortduwen

1. Schakel de PTO uit en leg de motor stil.
2. Trek de hendel (**A**, figuur 6) aan tot de voorzijde van de unit en druk deze vervolgens naar beneden om te vergrendelen. U kunt de zitmaaier nu met de hand voortduwen.
3. Trek de hendel omhoog en duw deze naar de achterzijde van de unit om de transmissie te starten. De maaier kan nu rijden.

WAARSCHUWING
De zitmaaier slepen leidt tot schade aan de transmissie. Gebruik geen ander voertuig om deze machine voort te duwen of te trekken. Activeer de transmissievrijgavehendel niet terwijl de motor draait.

Parkeerremfunctie

De parkeerrem gebruiken - Om de parkeerrem in te schakelen laat u de rijsnelheidspedalen (**A**, figuur 7) los, duwt u het rempedaal (**B**) volledig in, trekt u de parkeerremknop (**C**) OMHOOG en laat u vervolgens het rempedaal los.

De parkeerrem uitschakelen - Om de parkeerrem uit te schakelen trapt u het rempedaal (**B**, figuur 7) geheel in en drukt u op de knop van de parkeerrem (**C**) OMLAAG.

Werking van snelheidsregelaar

DE SNELHEIDSREGELAAR ACTIVEREN:

1. Trek de knop van de snelheidsregelaar (**D**, figuur 7) omhoog.
2. Duw het vooruitrijsnelheidspedaal (**A**) in.
3. Til de knop van de snelheidsregelaar omhoog wanneer de gewenste snelheid is bereikt. De snelheidsregelaar wordt in een van de vijf vergrendelstanden vergrendeld.

DE SNELHEIDSREGELAAR UITSCHAKELEN:

1. Duw het rempedaal (**B**, figuur 7) in.

OF

2. Druk het gaspedaal vooruit in (**A**).

Not for reproduction

De zitmaaier en motor stopzetten

WAARSCHUWING
Brandstof en brandstofdampen zijn uiterst ontvlambaar en explosief.
Brand of explosie kan ernstige brandwonden of dodelijk letsel veroorzaken.

- De carburateur niet smoren om de motor uit te schakelen.

1. Zet de rijsnelheidsregeling(en) in de neutrale stand.
2. Ontkoppel de aftakas (PTO) en wacht tot alle bewegende delen gestopt zijn..
3. Plaats de gashendel (of gashendel/choke) in de stand LANGZAAM en draai het contact UIT. Haal de sleutel uit het contact.

De grasopvangzak legen

1. Trek de hendel van de grasopvangzak uit en draai deze naar voren tot de grasopvangzak aan de onderzijde geheel open is (zie figuur 8).
2. Verwijder het gras uit de grasopvangzak.
3. Verplaats de maaier een klein stukje vooruit. Dit zorgt ervoor dat de berg gras het sluiten van de grasopvangzak niet verhindert.
4. Draai de grasopvangzak terug in de gesloten positive voor u gaat maaien.

Afstelling van de maaihoogte

De hendel van het maaidekhefsysteem (**A**, figuur 9) wordt gebruikt om de maaidek op de gewenste snijhoogte in te stellen. De snijhoogte kan worden aangepast van 2,5 cm (1,0”) tot 8,9 cm (3,5”).

Om het maaidek te laten zakken, trekt u de hendel van het maaidekhefsysteem iets achteruit om hem vervolgens naar links te duwen en naar beneden te schuiven. Om het maaidek op te tillen, trekt u de hendel van het maaidekhefsysteem omhoog en vergrendelt u de hendel in de uitsparing aan de rechterkant.

Een aanhanger bevestigen

De maximaal toegelaten horizontale trekkracht op de koppelstand bedraagt 150 Newton. De maximaal toegelaten verticale kracht op de koppelstand bedraagt 90 Newton. Dit is gelijk aan een aanhangwagen van 113 kg (250 lbs) op een heuvel met een hellingshoek van 10°. Bevestig de aanhangwagen met een borgpen (**A**, figuur 10) en klem (**B**) van de juiste afmetingen.

Not for Reproduction

Onderhoud

Onderhoudschema

ZITMAAIER EN MAAIDEK
Om de 8 uur of dagelijks
Controleer het veiligheidsvergrendelsysteem
Verwijder het vuil van de zitmaaier en het maaidek
Verwijder het vuil uit de motorruimte
Om de 25 uur of jaarlijks*
Controleer de bandenspanning
Controleer de stoptijd van de maaibladen
Controleer de zitmaaier en het maaidek op losse bevestigingsmiddelen
Om de 50 uur of jaarlijks*
Reinig de accu en kabels
Controleer de remwerking van de zitmaaier
Raadpleeg uw dealer jaarlijks om
Smeer de zitmaaier en het maaidek
Controleer de maaibladen **

* Welke als eerste komt
** Controleer de bladen vaker op plaatsen met zandige bodem of in zeer stoffige omgevingen

MOTOR
De eerste 5 uren
Ververs de motorolie
Om de 8 uur of dagelijks
Controleer het oliepeil van de motor
Om de 25 uur of jaarlijks*
Reinig het motorluchtfilter en het voorfilter **
Om de 50 uur of jaarlijks*
Ververs de motorolie
Vervang het oliefilter
Jaarlijks
Vervang het luchtfilter
Vervang het voorfilter
Raadpleeg uw dealer jaarlijks om
Inspecteer de geluiddemper en vonkenvanger
de bougie te vervangen
Vervang het brandstoffilter
Reinig het luchtkoelsysteem van de motor

* Welke als eerste komt
** In stoffige omgevingen of als vuil in de lucht aanwezig is, moet u vaker reinigen.

Emissieverklaring

Onderhoud, vervangen en reparatie van de apparatuur en systemen voor de emissieregeling kan worden uitgevoerd door een persoon of bedrijf gespecialiseerd in de reparatie van niet op de weg gebruikte motoren. Maar voor de kostenloze emissieregeling-service moeten deze werkzaamheden worden uigevoerd door een erkende dealer.

Controleer de bandenspanning

De bandenspanning moet regelmatig worden gecontroleerd om te zorgen voor maximale tractie en het beste maairesultaat (zie figuur 3)

OPM.: Denk eraan dat deze waarden iets kunnen afwijken van de maximale bandenspanning die op de zijkant van de banden staat vermeld.

WAARSCHUWING
Onbedoelde vonken kunnen resulteren in brand of een elektrische schok.
Ongewild starten kan leiden tot beknelling, traumatische amputatie of scheurwonden.

Vóór het uitvoeren van instellingen of reparaties:
- Maak de bougiekabel los en houd de kabel op veilige afstand van de ontstekingsbougie.
- Neem de minkabel van de accu los (alleen bij maaiers met elektrisch starten).
- Gebruik alleen correct gereedschap.
- Verander niets aan de regulateur, koppelingen of andere onderdelen om het motortoerental te verhogen.
- Vervangende onderdelen moeten identiek zijn aan en op dezelfde positie worden geïnstalleerd als de originele onderdelen. Andere onderdelen zullen minder goed werken, kunnen de maaier beschadigen en kunnen letsel veroorzaken.
- Sla niet op het vliegwiel met een hamer of een ander hard voorwerp want het vliegwiel kan door een dergelijke handeling in stukken uiteenvallen.

Not for Reproduction

Remtijd van het maaidek controleren

De maaibladen en de aandrijfriem van het maaidek moeten volledig tot stilstand komen binnen de vijf seconden na het uitschakelen van de elektrische PTO-schakelaar.

1. Start de motor wanneer de zitmaaier in vrijloop staat, de PTO-koppeling uitgeschakeld is en de bestuurder op de stoel zit.
2. Activeer de PTO en wacht meerdere seconden. Deactiveer de PTO.
3. Als de aandrijfriem van de maaier niet binnen de vijf seconden stopt, moet u contact opnemen met een erkende dealer.

Onderhoud van de accu

WAARSCHUWING
Als u de batterij plaatst of verwijdert,
moet u de negatieve batterijkabel als EERSTE loskoppelen en als LAATSTE terug aansluiten.
Doet u dat niet, dan bestaat de kans op kortsluiting tussen de positieve pool en een stuk gereedschap.

WAARSCHUWING
Accucontactpennen, aansluitklemmen en verwante accessoires bevatten lood en loodverbindingen – dit zijn chemische stoffen waarvan in de staat Californië bekend is dat ze kanker en geboorteafwijkingen kunnen veroorzaken of een ander voortplantingsrisico inhouden. Was uw handen na werken met de accu.

De batterij en batterijkabels schoonmaken

1. Trek de stoel omhoog zodat u bij de accu en de kabels kunt.
2. Verwijder de schroeven (**A**, figuur 11) en accuhouder (**B**).
3. Schuif de accu (**C**) naar voren in de accuhouder (**D**).
4. Verwijder schroef (**E**) en vulring (**F**) en ontkoppel de negatieve kabel (**G**) van de accu.
5. Verwijder schroef (**H**) en vulring (**I**) en ontkoppel de positieve kabel (**J**) van de accu.
6. Verwijder de accu en plaats deze op een vlak oppervlak.
7. Reinig de accuhouder met een mengsel van zuiveringszout en water.
8. Maak de polen van de accu en de uiteinden van de kabels schoon met een staalborstel en schoonmaakmiddel voor accupolen.
9. PLaats de accukabels terug en sluit eerst de positieve kabel en vervolgens de negatieve kabel aan. Gebruik de schroeven en vulringen.
10. Plaats de accu in de accuhouder. Bevestig het met de houder en schroeven.
11. Klap de stoel weer neer.

De accu opladen

WAARSCHUWING
Houd open vlammen en vonken uit de buurt van de accu; de uit de accu ontsnappende gassen zijn zeer explosief. Zorg voor een goede ventilatie tijdens het laden van de batterij.

Een lege batterij of een batterij die te zwak is om de motor te starten kan het gevolg zijn van een defect in het laadsysteem of in een ander elektrisch onderdeel. Als u twijfelt aan de oorzaak van het probleem neemt u contact op met uw verdeler. Als de accu moet vervangen, raadpleeg dan het gedeelte ***De accu en kabels reinigen***.

Om de accu op te laden volgt u de aanwijzingen van de fabrikant van de acculader en neemt u alle waarschuwingen in acht die onder ***Veiligheid van de gebruiker*** in deze handleiding zijn vermeld. Laad de batterij tot ze volledig is opgeladen. Laad niet op met een vermogen van meer dan 10 ampère.

Als de accu vervangen moet worden, raadpleegt u stap 1-6 en 9-11 van de sectie ***Accu en kabels reinigen.***

De olie verversen

Gebruikte olie is een gevaarlijk afvalproduct en moet op de juiste manier worden afgevoerd. Voer het niet met het huishoudelijk afval af. Raadpleeg de plaatselijke autoriteiten, het servicecentrum of uw dealer voor veilige afvoer-/recyclingbedrijven.

Olie verwijderen

1. Maak met uitgeschakelde, maar nog steeds warme motor de bougiekabel (**D**, figuur 4) los en zorg dat deze niet in de buurt van de bougie komt.
2. Verwijder de peilstok (**A**).
3. Verwijder de olieaftapplug zoals getoond in figuur 12. Laat de olie in een daarvoor goedgekeurde jerrycan lopen.
4. Draai de olieaftapplug weer vast nadat de olie is afgetapt.

Not for reproduction

Het oliefilter vervangen

Voor vervangingsintervallen zie het ***Onderhoudsschema.***

1. Tap de olie af terwijl de motor warm is. Zie ***Olie verwijderen*****.**
2. Verwijder het oliefilter (**A**, figuur 13) en voer dit op de juiste manier af.
3. Smeer de oliefilterpakking lichtjes met verse, schone olie in voordat u het nieuwe oliefilter plaatst.
4. Installeer het oliefilter met de hand totdat de pakking contact maakt met de oliefilteradapter en draai het oliefilter dan een 1/2 of 3/4 slag vast.
5. Vul olie bij. Zie onder ***Olie bijvullen*****.**
6. Start en laat de motor draaien. Controleer of olielekkage als de motor eenmaal is opgewarmd.
7. Stop de motor en controleer het oliepeil opnieuw. De olie moet op de markering VOL op de peilstok staan.

Olie bijvullen

- Zet de motor waterpas.
- Reinig rond de olievulopening.
- Zie het hoofdstuk ***Specificaties*** voor de oliecapaciteit.

1. Verwijder de peilstok (**A**, figuur 4) en veeg deze met een schone doek af.
2. Giet de olie langzaam in de vulopening (**C**). **Voeg niet te veel brandstof toe.** Wacht na het bijvullen één minuut en controleer het oliepeil dan nogmaals.
3. Plaats de peilstok en druk deze goed aan.
4. Verwijder de peilstok en lees het oliepeil af. De olie moet op de markering VOL (**B**) op de peilstok staan.
5. Plaats de peilstok en druk deze goed aan.

Luchtfilter onderhouden

WAARSCHUWING

Brandstof en brandstofdampen zijn uiterst ontvlambaar en explosief.

Brand of explosie kan ernstige brandwonden of dodelijk letsel veroorzaken.

- Nooit de motor starten of laten draaien zonder de luchtfiltereenheid of het luchtfilter.

LET OP: Reinig het filter niet met perslucht of oplosmiddelen. Perslucht kan het filter beschadigen en oplosmiddelen kunnen het filter oplossen.

1. Verwijder de bevestigingen (**A**, figuur 14) en de luchtfilterkap (**B**).
2. Verwijder het filter (**C**) door het einde van het filter op te tillen en het filter van de inlaat te trekken(**D**).
3. Tik het filter voorzichtig op een hard oppervlak om het vuil los te maken. Als het filter zeer vuil is, vervang het dan door een nieuw filter.
4. Was het voorfilter in water met een vloeibaar afwasmiddel. Laat het dan goed aan de lucht drogen. Breng geen olie aan op het voorfilter.
5. Monteer het droge voorfilter op het filter.
6. Plaats het filter op de inlaat. Druk het uiteinde van het filter in de basis zoals getoond. Verzeker u ervan dat het filter goed op de basis is gemonteerd.
7. Plaats de luchtfilterkap en bevestig deze.

Niet for Reproduction

Het maaidek wassen

OPM.: De uitwas-poort stelt u in staat om een gebruikelijke tuinslang op de maaier aan te sluiten om gras en vuil van de onderzijde te verwijderen. Dit zorgt voor een de juiste en veilige werking van de maaier.

WAARSCHUWING
Voor het gebruiken van de maaier controleert u of de slang goed is bevestigd en niet in contact komt met de maaibladen. Als de maaier draait en de bladen geactiveerd zijn moet de persoon die de maaier schoonmaakt op de bestuurdersstoel zitten, en er mogen geen omstanders zijn. Het niet naleven van deze instructies kan ernstige letsels of de dood tot gevolg hebben.

1. Plaats de zitmaaier op een vlak oppervlak.
2. Koppel de snelle ontkoppeling (niet inbegrepen) (**A**, figuur 15) aan de tuinslang(**B**) en sluit deze aan op de uitwas-poort (**C**) aan beide zijden van de maaidek.
3. Reinig met stromend water gras en vuil van de onderzijde van het maaidek.
4. Zet de maaier aan en stel hem in op de hoogste maaihoogte.
5. Stop de motor (zie De ***zitmaaier en motor stopzetten***).
6. Verwijder de tuinslang en de snelaansluiting van de afspuit-aansluiting als u klaar bent.
7. Herhaal dit voor de uitwas-poort aan de andere kant.

Opbergen

WAARSCHUWING
Zet de machine (met brandstof) nooit weg in een afgesloten, niet geventileerde ruimte. Benzinedampen kunnen in contact komen met een ontstekingsbron (zoals een geiser, boiler etc.) en een explosie veroorzaken. Brandstofdampen zijn ook giftig voor mens en dier.

Als u brandstof bewaart of machines met brandstof in de tank

- Sla het niet op in de buurt van ovens, kachels, waterverwarmers of andere toestellen met waakvlammen of andere ontstekingsbronnen omdat ze benzinedampen kunnen ontsteken.

Uitrusting

Schakel de PTO uit, trek de handrem aan en verwijder de sleutel uit het contact.

De accu zal langer meegaan als deze wordt verwijderd. Zet deze op een koele, droge plaats en laad deze één keer per maand volledig op. Als u de accu in de zitmaaier laat zitten, moet u minkabel loskoppelen.

Brandstofsysteem

Brandstof kan verschalen als het langer dan 30 dagen wordt bewaard. Verschaalde brandstof kunnen leiden tot zuur- en gomafzettingen in het brandstofsysteem of op essentiële carbureteuronderdelen. Om de brandstof vers te houden, kunt u Briggs & Stratton® Brandstofconservering & -stabilisator met geavanceerde formule gebruiken, verkrijgbaar waar originele Briggs & Stratton-onderdelen worden verkocht.

Gebruik voor motoren die zijn voorzien van een FRESH START® brandstofdop de Briggs & Stratton FRESH START® verkrijgbaar als druppelconcentraatpatroon.

U hoeft de benzine niet uit de motor af te tappen als een brandstofstabilisator volgens de instructies wordt toegevoegd. Laat voor het opbergen van de machine de motor 2 minuten lopen zodat de stabilisator door het brandstofsysteem kan circuleren.

Motorolie

Ververs de motorolie als de motor nog warm is. Zie het hoofdstuk ***Olie verversen***.

Voor u het toestel start nadat het werd opgeborgen:

- Controleer het peil van alle vloeistoffen. Controleer alle onderhoudspunten.
- Voer alle aanbevolen controles en procedures in deze handleiding uit.
- Laat de motor enkele minuten warmlopen voordat u het toestel gebruikt.

Not for Reproduction

Problemen oplossen

Problemen met de zitmaaier oplossen

PROBLEEM	ZOEK NAAR	OPLOSSING
De motor wil niet aanslaan of starten.	Rempedaal is niet ingedrukt.	Druk het rempedaal volledig in.
	PTO-schakelaar (elektrische koppeling) staat in de stand AAN.	Zet de schakelaar in de stand UIT.
	Snelheidsregelaar ingeschakeld.	Zet de knop in de stand VRIJ/UIT.
	Geen brandstof meer.	Als de motor warm is, laat u hem afkoelen en vult u vervolgens brandstof bij.
	Motor verzopen.	Schakel de choke uit.
	Zekering is doorgeslagen.	Raadpleeg een erkende dealer.
	De polen van de batterij moeten worden schoongemaakt.	Zie ***De accu en kabels reinigen***.
	De batterij is leeg of stuk.	Accu opladen of vervangen.
	Bedrading los of defect.	Controleer de bedrading visueel. Raadpleeg een erkende dealer als de draden gerafeld of gebroken zijn.
	Solenoïde of startmotor defect.	Raadpleeg een erkende dealer.
	Schakelaar veiligheidsvergrendelsysteem defect.	Raadpleeg een erkende dealer.
	Water in brandstof.	Raadpleeg een erkende dealer.
	Benzine is oud of verschaald.	Raadpleeg een erkende dealer.
Motor start moeilijk of loopt niet goed.	Te rijk brandstofmengsel.	Maak luchtfilter schoon.
	Motor heeft een ander probleem.	Raadpleeg een erkende dealer.
Kloppende motor.	Laag oliepeil.	Controleer oliepeil en voeg olie toe indien nodig.
	Verkeerde oliekwaliteit gebruikt.	Zie ***Tabel met aanbevolen oliesoorten***.
Overdreven olieverbruik.	De motor raakt oververhit.	Raadpleeg een erkende dealer.
	Verkeerde oliekwaliteit gebruikt.	Zie ***Tabel met aanbevolen oliesoorten***.
	Te veel olie in oliecarter.	Tap overtollige motorolie af.
Motoruitlaat is zwart.	Vuile luchtfilter.	Zie ***Luchtfilter onderhouden***.
	Choke dicht.	Open de choke.
De motor loopt maar de maaier wil niet rijden.	Rijsnelheidspedalen niet ingedrukt.	Druk de pedalen in.
	Ontgrendelingshendel van de transmissie staat in de stand DUWEN.	Zet de hendel in de stand RIJDEN.
	Parkeerrem is ingeschakeld.	Zet de parkeerrem uit.
	Tractieaandrijfriem is gebroken of slipt.	Raadpleeg een erkende dealer.

Problemen met de zitmaaier oplossen (vervolg)

PROBLEEM	ZOEK NAAR	OPLOSSING
Rem houdt niet.	Rem binnenin versleten.	Raadpleeg een erkende dealer.
Zitmaaier is moeilijk te besturen of gedraagt zich slecht.	Stuurstangenmechanisme zit los.	Raadpleeg een erkende dealer.
	Onjuiste bandenspanning.	Zie ***Bandenspanning controleren***.
	Lagers van voorwielas zijn droog.	Raadpleeg een erkende dealer.

Problemen met het maaidek oplossen

PROBLEEM	ZOEK NAAR	OPLOSSING
Het maaidek komt niet omhoog.	Stangenmechanisme van hefsysteem niet correct bevestigd of beschadigd.	Raadpleeg een erkende dealer.
Maaier maait niet gelijk.	Maaidek niet waterpas.	Raadpleeg een erkende dealer.
	Maaibladen zijn beschadigd.	Raadpleeg een erkende dealer.
	De banden van de zitmaaier zijn niet goed opgeblazen.	Zie ***Bandenspanning controleren***.
Maairesultaat ziet er onafgewerkt uit.	Motorsnelheid te laag.	Geef volgas.
	Rijsnelheid te hoog.	Rij trager.
	De maaibladen moeten geslepen worden.	Raadpleeg een erkende dealer.
	Zitmaaier heeft een ander probleem.	Raadpleeg een erkende dealer.
De motor valt gemakkelijk stil tijdens het maaien.	Motorsnelheid te laag.	Geef volgas.
	Rijsnelheid te hoog.	Rij trager.
	Vuil of verstopt luchtfilter.	Zie ***Luchtfilter onderhouden***.
	Maaihoogte te laag ingesteld.	Stel de maaihoogte bij de eerste maaibeurt van lang gras in op de hoogste stand.
	Motor niet op bedrijfstemperatuur.	Laat de motor een aantal minuten warmdraaien.
	De maaier wordt gestart in lang gras.	Start de motor op een plaats zonder lang gras.
	De opvangzak sluit niet goed.	Sluit de opvangzak tot de grendels dichtklikken. Als de zak nog niet goed sluit, neemt u contact op met de dealer.
Overdreven maaiervibraties.	Zitmaaier heeft een ander probleem.	Raadpleeg een erkende dealer.
De motor loopt en de zitmaaier rijdt, maar de maaier wil niet rijden.	PTO is niet ingeschakeld.	Schakel de PTO in.
	Zitmaaier heeft een ander probleem.	Raadpleeg een erkende dealer.
Het alarm “opvangzak vol” klinkt niet als de opvangzak vol is.	Grasophoping rond de hendel.	Reinig het gebied rond de hendel.
	Alarm heeft een ander probleem.	Raadpleeg een erkende dealer.

Specificaties

MOTOR

Briggs & Stratton

Model	**Intek Series™ 4175 OHV**
Cilinderinhoud	500 cc (30,5 cu in.)
Elektrisch systeem	Accu: 12 Volt, 190 CCA Dynamo: 9 ampère
Oliecapaciteit	1,4 L (48 oz)
Elektrodenafstand bougies	0,76 mm (0.030 in.)
Aanhaalmoment bougie	20 Nm (180 in-lbs)

Model	**Intek Series™ 7180 OHV**
Cilinderinhoud	656 cc (40,03 cu in.)
Elektrisch systeem	Accu: 12 Volt, 190 CCA Dynamo: 9 ampère reg.
Oliecapaciteit	1,9 L (64 oz)
Elektrodenafstand bougies	0,76 mm (0.030 in.)
Aanhaalmoment bougie	20 Nm (180 in-lbs)

Model	**Intek Series™ 7220 OHV**
Cilinderinhoud	656 cc (40,03 cu in.)
Elektrisch systeem	Accu: 12 Volt, 190 CCA Dynamo: 9 ampère reg.
Oliecapaciteit	1,9 L (64 oz)
Elektrodenafstand bougies	0,76 mm (0.030 in.)
Aanhaalmoment bougie	20 Nm (180 in-lbs)

Model	**Professional Series™ OHV**
Cilinderinhoud	656 cc (40,03 cu in.)
Elektrisch systeem	Accu: 12 Volt, 190 CCA Dynamo: 9 ampère reg.
Oliecapaciteit	1,9 L (64 oz)
Elektrodenafstand bougies	0,76 mm (0.030 in.)
Aanhaalmoment bougie	20 Nm (180 in-lbs)

CHASSIS

Inhoud brandstoftank	6,0 L (1,5 gal)
Voorwielen	Bandenmaat: 15 x 6,0 Bandenspanning: 14 psi (0,96 bar)
Achterwielen	Bandenmaat: 20 x 8,0 Bandenspanning: 10 psi (0,68 bar)

TRANSMISSIE

Type	Hydrostatische Hydroversnelling
Motorolie	Synthetisch 5W30
Snelheden @ 3400 rpm	Vooruit: 0-9,0 km/u (0-5,6 mph) Achteruit: 0-4,5 km/h (0-2,8 mph)
Continu beschikbaar koppel Uitgaand	233 Nm (172 ft-lbs)

MAAIER

Maaibreedte	96,5 cm (38”) 106,7 cm (42”)
Aantal bladen	2
Platform basisdek	Achterwaartse uitworp
Maaihoogte	2,5-8,9 cm (1,0-3,5”)
Maaistanden	6

Not for reproduction

Vermogenklasseringen

De bruto vermogenklassering voor individuele benzinemotormodellen is ingedeeld conform SAE (Society of Automotive Engineers)-code J1940 Vermogens- en torsieklasseringsprocedure voor kleine motoren, en is geklasseerd conform SAE J1995. Torsiewaarden worden afgeleid bij 2600 rpm voor motoren waar ‘rpm’ is aangegeven op het typeplaatje en 3060 voor alle andere motoren; paardenkrachtwaarden worden afgeleid bij 3600 rpm. De grafieken van het brutovermogen kunt u zien op www.BRIGGSandSTRATTON.COM. Het nettovermogen wordt gemeten met geplaatste uitlaat en luchtfilter maar het brutovermogen wordt gemeten zonder deze onderdelen. Het werkelijke brutomotorvermogen zal hoger zijn dan het nettomotorvermogen en wordt o.a. beïnvloed door omgevingsomstandigheden en verschillen tussen de motoren. Gezien de vele verschillende producten waarop onze motoren worden aangebracht zal de benzinemotor mogelijk niet zijn nominale brutovermogen ontwikkelen wanneer hij wordt gebruikt in een door een motor aangedreven machine. Dit verschil wordt veroorzaakt door diverse factoren waaronder, maar niet uitsluitend, de verscheidenheid aan motoronderdelen (luchtfilter, uitlaat, turbo, koelen, carburateur, brandstofpomp etc.), toepassingsbeperkingen, omgevingsomstandigheden (temperatuur, vochtigheid, hoogte) en verschillen tussen motoren. Vanwege productie- en capaciteitsbeperkingen kan het zijn dat Briggs & Stratton een motor met een hoger nominaal vermogen gebruikt in plaats van de standaardmotor voor deze serie.

Onderdelen en accessoires

Neem contact op met een erkende dealer voor details.

BRIGGS & STRATTON ENGINE / EQUIPMENT GARANTIEBELEID April 2012

BEPERKTE GARANTIE

Briggs & Stratton garandeert dat het gedurende de hieronder opgegeven garantieperiode alle onderdelen van het apparaat met materiaal- en/of fabricagefouten gratis zal repareren en/of vervangen. Transportkosten voor producten die worden teruggestuurd ter reparatie of vervanging onder deze garantie komen voor rekening van de koper. Deze garantie is geldig voor- en onderhavig aan de onderstaande periodes en voorwaarden Voor garantieservice kunt u de dichtstbijzijnde erkende servicedealer vinden met behulp van de dealerzoekfunctie op **murray.com.** De koper moet contact opnemen met de erkende servicedealer en vervolgens het product beschikbaar stellen aan de erkende servicedealer voor onderzoek en tests.
Er zijn geen andere expliciete garanties van toepassing. Impliciete garanties zoals verkoopbaarheid en geschiktheid voor een bepaald doel zijn beperkt tot één jaar vanaf aankoop of tot mate die door de wet is toegestaan. **Alle andere impliciete garanties zijn uitgesloten. Aansprakelijkheid voor incidentele of gevolgschade wordt uitgesloten voorzover dit wettelijk toegestaan is.** Bepaalde staten of landen staan geen beperkingen toe over hoe lang een impliciete garantie geldig is en bepaalde staten of landen staan geen uitsluiting of beperking toe voor incidentele of gevolgschade, zodat de hoger vermelde beperking en uitsluiting misschien niet op u van toepassing is. Deze garantie verleent u specifieke wettelijke rechten en het is mogelijk dat u ook andere rechten hebt die per staat of per land verschillen.**

GARANTIEPERIODE

Onderdeel	Particulier gebruik	Commercieel gebruik
Uitrusting	3 jaar	90 dagen
Motor*	3 jaar	90 dagen
Accu (indien hiermee uitgerust)	1 jaar	1 jaar

* Geldt alleen voor Briggs and Stratton-motoren. De garantie voor niet-Briggs and Stratton-motoren wordt gegeven door de motorfabrikant. Componenten die betrekking hebben op emissies vallen onder de Garantieverklaring Emissies.
** In Australië: onze goederen worden geleverd met garanties die onder de Australische consumentenwetgeving niet kunnen worden uitgesloten. U hebt recht op vervanging of terugbetaling voor een grote storing en voor compensatie voor alle andere redelijk te voorziene verliezen of schade. U hebt ook het recht om de goederen te laten repareren of vervangen als de goederen niet van een aanvaardbare kwaliteit zijn en de schade niet een belangrijke storing is. Zoek voor garantieservice naar de dichtstbijzijnde erkende servicedealer met onze dealerzoekfunctie op BRIGGSandSTRATTON.COM, of door te bellen naar 1300 274 447, of door een e-mail of brief te sturen naar salesenquires@briggsandstratton.com.au, Briggs & Stratton Australia Pty Ltd, 1 Moorebank Avenue, NSW, Australia, 2170.
De garantieperiode gaat in op de datum van aankoop door de eerste klant of commerciële eindgebruiker en is van kracht gedurende de periode die in de bovenstaande tabel is opgegeven. "Consumentengebruik" betekent persoonlijk huishoudelijk gebruik door een particuliere consument. "Commercieel gebruik" betekent ieder ander gebruik, inclusief het gebruik voor commerciële huurdoeleinden of voor het genereren van inkomen. Zodra het product voor commerciële doelen is gebruikt, zal het hierna worden beschouwd als commercieel gebruik voor doeleinden van deze garantie.
Er is geen garantieregistratie vereist om een garantie op Briggs & Stratton-producten te krijgen. Bewaar uw kwitantie als aankoopbewijs. Indien u geen bewijs van de eerste aankoopdatum kunt overleggen op het moment dat om garantieservice verzocht wordt, dan zal de fabricagedatum van het product gebruikt worden om de garantieperiode te bepalen.

OVER UW GARANTIE

U kunt altijd een beroep doen op onze reparatie onder garantie en we verontschuldigen ons voor het geleden ongemak. De garantieservice is uitsluitend beschikbaar via erkende servicedealers van **Murray**. De meeste reparaties onder garantie worden routinematig afgehandeld, maar aan bepaalde garantieverzoeken kan soms niet worden voldaan. Deze garantie geldt alleen voor materiaal- en/of fabricagefouten. Het geldt niet voor schade die is veroorzaakt door verkeerd gebruik of misbruik, verkeerd onderhoud of reparatie, normale slijtage of het gebruik van verschaalde of niet-goedgekeurde brandstof.
Verkeerd gebruik en misbruik - Het juiste, bedoelde gebruik van dit product wordt beschreven in de gebruikershandleiding. Als u het product gebruikt op een manier die niet is beschreven in de gebruikershandleiding of als u het product gebruikt nadat het is beschadigd, vervalt uw garantie. Garantie is niet toegestaan als het serienummer op het product is verwijderd of als het product op een of andere manier is gewijzigd of aangepast, of als het product blijkt te zijn mishandeld zoals herkenbaar is aan inslagschade of beschadiging door water/chemische corrosie.
Verkeerd onderhoud of reparatie - Dit product moet worden onderhouden volgens de procedures en schema's in de gebruikershandleiding en voor service- en reparatiewerkzaamheden moeten originele Briggs & Stratton-onderdelen worden gebruikt of het equivalent daarvan. Schade die is veroorzaakt door gebrekkig onderhoud of het gebruik van niet-originele onderdelen valt niet onder de garantie.
Normale slijtage - Net zoals alle mechanische apparaten is ook uw apparaat onderhevig aan slijtage zelfs als het goed wordt onderhouden. Deze garantie dekt de reparatie niet wanneer de levensduur van een onderdeel of het apparaat door normaal gebruik is verstreken. Onderdelen die moeten worden onderhouden en aan slijtage onderhevig zijn zoals filters, riemen, snijbladen en remblokken (met uitzondering van motorremblokken) vallen niet onder de garantie als het uitsluitend om slijtagekenmerken gaat, maar wel als er sprake is van materiaal- en/of fabricagefouten.
Verschaalde brandstof - Om goed te werken, heeft dit product brandstof nodig die voldoet aan de specificaties in de gebruikershandleiding. Schade die is veroorzaakt door verschaalde brandstof (lekkage van de carburateur, verstopte brandstofslangen, vastzittende kleppen etc) valt niet onder de garantie.
Andere uitsluitingen - Deze garantie is niet op toepassing van schade als gevolg van ongelukken, misbruik, modificaties, veranderingen, onjuist onderhoud, bevriezen of chemisch verval. Toevoegingen of toebehoren die oorspronkelijk niet met het product zijn meegeleverd, zijn eveneens uitgesloten. Er is geen garantiedekking voor apparatuur gebruikt voor primair vermogen in plaats van een krachtinstallatie of op apparatuur die gebruikt wordt in toepassingen voor life support. Deze garantie sluit ook storingen uit als gevolg van handelingen van God en andere force majeure gebeurtenissen die buiten controle van de fabrikant vallen.

Not for resale

Not for
Reproduction

INNHOLD

Frontdeksel **1**
Illustrasjoner **3**
Brukerens sikkerhet **8**
Funksjoner og kontroller **16**
Drift **19**
Tester av sikkerhets-interlocksystemet **19**
Vedlikehold **24**
Problemløsning **28**
Spesifikasjoner **30**
Garanti **31**

Generell informasjon

Takk for at du har kjøpt denne kvalitets-gressklippertraktoren. Hvis det brukes og vedlikeholdes i hht. instruksjonene i denne manualen, kommer ditt produkt til å gi mange år med pålitelig drift.

Denne manualen inneholder sikkerhetsinformasjon for å gjøre deg oppmerksom på risikoer knyttet til gressklippertraktorer og hvordan man skal unngå slike. Denne gressklippertraktoren er laget for og beregnet kun på å klippe gress og intet annet formål. Det er viktig at du leser og forstår disse instruksjonene skikkelig før du forsøker å starte eller bruke utstyret. **Ta vare på disse original-instruksjonene for framtidig referanse.**

Produktreferansedata

Oppbevar ditt navn/nummer på din modell, produsentens identifikasjonsnumre, samt motorens serie-numre i det rommet som finnes for at de skal være enkelt tilgjengelige. Disse numrene kan du finne på de stedene som er vist.

Når du kontakter din autoriserte forhandler for å få tak i reservedeler, i forbindelse med service eller for å få informasjon, MÅ du ha disse numrene tilgjengelig.

PRODUKT-REFERANSEDATA	
Modellbeskrivelsesnavn/-nummer	
Enhetens MFG-nummer	Enhetens SERIE-nummer
Gressklipperens dekk-MFG-nummer	Gressklipperens dekk-SERIE-nummer
Forhandlerens navn	Kjøpsdato
MOTOR-REFERANSEDATA	
Motorversjon	Motormodell
Motortype/spes.	Motorens kode/serienummer

Den illustrerte listen over deler til denne maskinen kan lastes ned fra **murray.com**. Vennligst oppgi modell- og serienummer når du bestiller reservedeler.

CE-identifikasjonsetikett

A. Produsentens identifikasjonsnummer
B. Produsentens serienummer
C. Produsentens navn og adresse
D. Maskimal motorhastighet i omdreininger pr. minutt
E. Energikategorisering i kilowatt
F. Enhetens vekt i kilo
G. CE-overensstemmelses-logo
H. Produksjonsår
I. Garantert lydstyrke i decibel

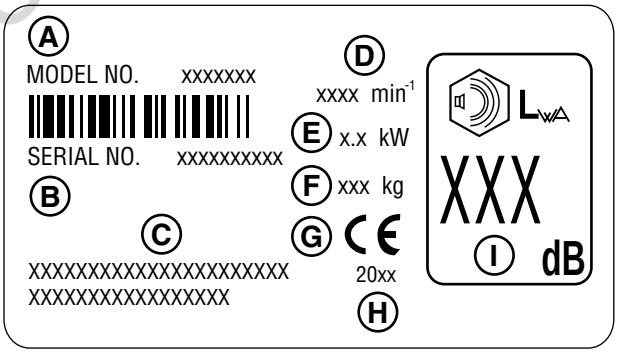

"**Vibrasjonsmålings-usikkerhet** – maskinens vibrasjon er målt idet det er benyttet metoder og prosedyrer som er presisert i de relevante Internasjonale standardene og som gjaldt på produksjonstidspunktet. Usikkerheten pga. målingen vil kunne resultere i avvik på opptil 5% fra den offentliggjorte verdien som er vist i konformitetserklæringen."

for production

Brukersikkerhet

Viktige instruksjoner ang. sikkerhet

TA VARE PÅ DISSE INSTRUKSJONENE - denne manualen inneholder viktige instruksjoner som bør følges i løpet av første gangs innstilling, bruk og vedlikehold av utstyret. **Ta vare på disse instruksjonene for framtidig referanse.**

Sikkerhetssymboler og disses betydning

Sikkerhetspåpasselighets-symbolet benyttes for å identifisere sikkerhetsinformasjon knyttet til farer som kan resultere i personskade. Et signalord (FARE, ADVARSEL eller FORSIKTIG) er brukt, sammen med et påpasselighets-symbol for å vise sannsynligheten av og den potensielle alvorlighetsgraden av personskader. I tillegg brukes noen ganger et faresymbol for å representere den enkelte typen fare.

FARE indikerer en fare som - dersom den ikke unngås - vil resultere i død eller alvorlig personskade.

ADVARSEL indikerer en fare som - dersom den ikke unngås - kunne resultere i død eller alvorlig personskade.

FARE indikerer en fare som - dersom den ikke unngås - kunne resultere i mindre eller moderat personskade.

NB! viser en situasjon som **vil kunne resultere i skader på produktet.**

ADVARSEL
Motoreksosen fra dette produktet inneholder kjemikalier som for staten California er kjent for å forårsake kreft, feil knyttet til fødsler og andre skader knyttet til reproduksjon.

ADVARSEL
Visse komponenter i dette produktet og i tilbehøret som er knyttet til det inneholder kjemikalier som for staten California er kjent for å forårsake kreft, feil knyttet til fødsler og andre skader knyttet til reproduksjon. Vask hendene etter å ha håndtert maskinen.

ADVARSEL
Batteriposter, terminaler og tilbehør som er knyttet til dette inneholder bly og blyforbindelser - kjemikalier som for staten California er kjent for å forårsake kreft, feil knyttet til fødsler og andre skader knyttet til reproduksjon. Vask hendene etter å ha håndtert maskinen.

ADVARSEL
Når motoren går, slipper den ut karbonmonoksid, en luktfri, fargeløs, giftig gass.
Å puste inn karbonmonoksid kan forårsake hodepine, svimmelhet, oppkast, forvirrethet, at det svartner for en, besvimelse eller død.
- Bruk utstyret KUN utendørs.
- Sørg for at eksosgassen ikke kommer inn i et innstengt område via vinduer, dører, ventilasjonsåpninger eller andre åpninger.

ADVARSEL
Motorer som er i gang forårsaker varmedannelse. Motordeler, spesielt mufler, blir ekstremt varme.
Alvorlige forbrenninger kan oppstå ved kontakt.
Støv, som blader, gress, kratt, osv. kan ta fyr.
- La mufleren, motorsylinderen og bladene kjøles ned før du berører dem.
- Fjern støv som hoper seg opp fra muflerområdet og sylinderområdet.
- Det er et brudd på Californias lov om allmennhetens ressurser, seksjon 4442, å benyttte motoren i områder dekket av skog, kratt eller gress, med mindre eksossystemet er utstyrt med en låsemekanisme, som definert iseksjon 4442, opprettholdt i effektiv rekkefølge under arbeidet. Andre stater eller føderale jurisdiksjoner kan ha liknende lover. Kontakt produsenten av originalutstyr, en grossist eller forhandler av dette for å få tak i en låsemekanisme som er laget til eksossystemet installert på denne motoren.

Not for Reproduction

Brukssikkerhet

Utstyret er kun så trygt som den som bruker det er. Dersom det misbrukes eller ikke vedlikeholdes ordentlig, kan det være farlig! Husk at du er ansvarlig for din egen sikkerhet og sikkerheten for personer rundt deg. Bruk alminnelig fornuft og tenk gjennom hva du gjør. Dersom du ikke er sikker på at oppgaven du skal utføre kan utføres trygt med det utstyret du har valgt, spør en som er profesjonell. Kontakt din autoriserte forhandler.

Les manualen

Brukerens manual inneholder vesentlig sikketsinformasjon som du trenger å være klar over FØR du setter i gang med å bruke enheten, så vel som UNDER bruk.
Trygge driftsmetoder, en forklaring av produktets funksjoner og kontroller, samt vedlikeholdsinformasjon er inkludert for å bidra til at du skal få så mye som mulig ut av investeringen du har foretatt i utstyret. Sørg for å lese Sikkerhetsreglene og informasjonen du finner på de følgende sidene fullstendig. Les dessuten fullstendig ***Drifts-*** seksjonen.

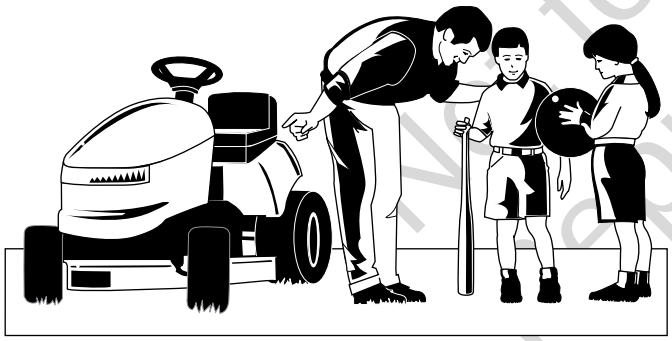

Not for reproduction

Barn

Tragiske ulykker kan oppstå med barn involvert. La dem ikke oppholde seg noe sted i nærheten av bruksområdet. Barn tiltrekkes gjerne av klipperen og klippingen. Gå aldri ut fra at barn kommer til å fortsette å oppholde seg der du sist så dem. Dersom det er fare for at barn kommer til å komme inn på området der du klipper gress, få en annen voksen til å passe på dem.

TA IKKE BARN MED PÅ KJØRETURER PÅ MASKINEN! Dette kan oppmuntre dem til å komme nær maskinen i framtiden, noe som vil kunne føre til at de skades alvorlig. De vil så kunne nærme seg maskinen for å ta en kjøretur med den når du ikke venter det, og du vil kunne komme til å kjøre over dem.

Revers

Klipp aldri i revers med mindre dette er absolutt nødvendig. Se alltid ned og bakover før og mens du kjører i revers, selv med klippebladene satt ut av drift.

Bruk i bakker

Du vil kunne bli alvorlig skadet eller t.o.m. drept dersom du bruker denne maskinen i en altfor bratt bakke. Å bruke denne maskinen i en altfor bratt bakke eller der du ikke har adekvat drakraft, kan gjøre at du mister kontroll eller velter. En god tommelfingerregel er å ikke bruke denne maskinen i noen bakke som du ikke kan rygge opp (i tohjulsdrifts-modus). Ikke bruk denne maskinen i noen bakke med en helling på mer enn en 3.5 fots økning over en 20 fots lengde. Kjør alltid opp og ned bakker; kryss aldri en kam.
Vær også oppmerksom på at overflaten du kjører på kan ha stor innflytelse på stabilitet og kontroll. Vått gress eller isete fortau kan på en betydelig måte virke inn på din evne til å kontrollere maskinen.
Dersom du føler deg usikker på å bruke enheten i en helling, ikke gjør det. Det er ikke verdt risikoen.

Bevegende deler

Dette utstyret har en rekke bevende deler som kan skade deg eller noen andre. Så framt du imidlertid befinner deg ordentlig i setet og følger alle reglene i denne boken, er enheten trygg å benytte.
Klipperens underside har roterende blader som kan amputere hender og føtter. La ikke noen oppholde seg nær utstyret mens det er i gang!
For å hjelpe deg, brukeren, til å anvende deg av dette utstyret på en trygg måte, er det utstyrt med et bruker-tilstedeværende sikkerhetssystem. FORSØK IKKE å endre eller omgå systemet. Kontakt din forhandler straks dersom systemet ikke består samtlige sikkerhets-interlock-systemtestene i denne anvisningen.

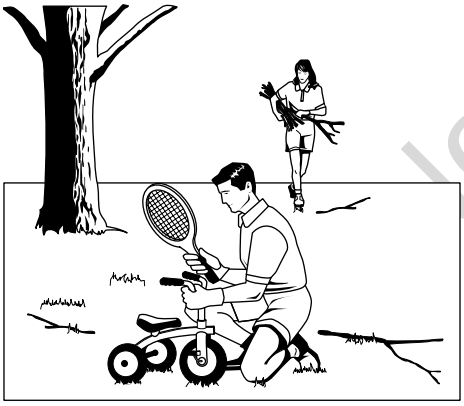

Gjenstander som slynges

Enheten har roterende blader. Disse bladene kan plukke opp og kaste rester som kan alvorlig skade en tilskuer. Sørg for å rydde området FØR du starter.
Ikke bruk denne enheten uten hele gresssamleren eller utkastvernet (deflektor) på plass.
La ikke noen oppholde seg i det området der gresset klippes mens utstyret er i gang! Dersom noen kommer inn på området, slå av maskinen til de går bort.

Drivstoff og vedlikehold

Bensin er ekstremt antennelig Også gassene er ekstremt antennelige og kan forflytte seg til fjerne antennelseskilder. Bensin må kun brukes som drivstoff, ikke som løsningsmiddel eller rensevæske. Drivstoff bør aldri oppbevares noe sted der deres gasser kan bygge seg opp til eller forflytte seg til antennelseskilder som et førstelys. Drivstoff må oppbevares i en godkjent, forseglet plastdunk eller i traktordrivstoffstank med skikkelig lukket lokk. Drivstoff som er sølt ut må tørkes opp straks.
Ordentlig vedlikehold er nødvendig for din enhets sikkerhet og ytelse. Se til at du utfører de vedlikeholdsprosedyrene som er ført opp i denne manualen og test jevnlig sikkerhetssystemet.

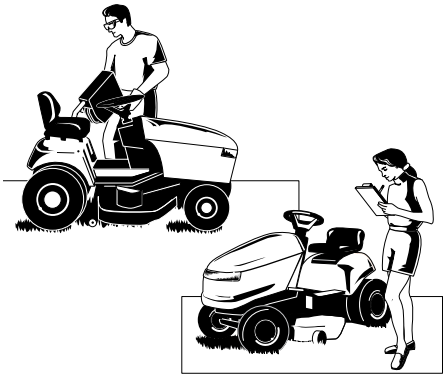

Not for Reproduction

Les disse sikkerhetsreglene og følg den nøye. Blir ikke disse reglene overholdt, vil det kunne føre til at man mister kontrollen over enheten, at det oppstår alvorlig personskade eller død for deg, personer som oppholder seg i nærheten, skader på eiendom eller utstyr. **Det bevegende utstyret nede på maskinen kan kutte av hender og føtter og slynge ut gjenstander.** Trekanten i tekst markerer viktige advarsler eller henstillinger som må følges.

GENERELL DRIFT

1. Les, forstå og følg alle instruksjoner i manualen og på enheten før du starter.
2. Plasser ikke hender eller føtter nær roterende deler eller under maskinen. Hold bestandig avstand til åpningen der gresset "spyttes" ut.
3. La kun ansvarlige voksne som er kjent med instruksjonene få bruke enheten (lokale restriksjoner kan regulere brukernes alder).
4. Rydd området som skal klippes for gjenstander, slik som stein, leketøy, ståltråd, osv., som vil kunne plukkes opp og slynges av gårde av bladet (bladene).
5. Se til at det ikke befinner seg mennesker i området før du begynner klippingen. Stans maskinen dersom noen kommer inn på området.
6. Kjør aldri passasjerer.
7. Klipp aldri i revers med mindre dette er absolutt nødvendig. Se alltid ned og bak deg før og mens du kjører bakover.
8. La aldri maskinen "spytte ut" materiale mot noen person. Unngå å la maskinen "spytte ut" materiale mot en vegg eller hindring. Materialet vil da kunne komme farende i retur mot brukeren. Stopp bladet (bladene) når du krysser grusoverflater.
9. La ikke maskinen være i drift uten hele gressoppsamleren, deflektoren (utkastelsesbeskyttelsen) eller andre gjenstander.
10. Kjør sakte før du svinger.
11. La ikke en maskin som er i gang være uten tilsyn. Slå alltid av PTO, koble inn parkbremsen, stans motoren og ta ut nøklene før du tar løs noe på maskinen.
12. Koble ut bladene (PTO) når maskinen ikke er i bevegelse. Slå av motoren og vent på at alle deler skal stanse fullstendig før du rengjør maskinen, tar løs gressoppsamleren eller kobler ut blokkereringen på deflektoren (utkastelsesbeskyttelsen).
13. Bruk maskinen kun ved dagslys eller godt kunstig lys.
14. Bruk ikke maskinen hvis du er påvirket av alkohol eller narkotika.
15 Se opp for trafikk dersom du bruker maskinen nær veier eller krysser disse.
16. Vær særlig forsiktig dersom du laster eller losser maskinen på eller av en trailer eller lastebil.
17. Ha alltid på deg øyenbeskyttelse når du bruker denne maskinen.
18. Data viser at brukere på 60 år og eldre er involvert i et høyt antall skader knyttet til maskinutstyr. Disse brukerne skulle vurdere sin evne til å bruke utstyret trygt nok til å kunne beskytte seg selv og andre mot skader.
19. Følg produsentens anbefalinger for hjulvekter eller motvekter.
20. Ha i tankene at brukeren er ansvarlig for ulykker som oppstår på andre mennesker eller på eiendom.
21. Alle som kjører maskinen bør prøve å få profesjonell og praktisk innføring.
22. Ha alltid på deg fottøy og bukser. Bruk aldri maskinen barføtt eller iført sandaler.
23. Før du tar maskinen i bruk, sjekker du visuelt at bladene og det som hører til bladene er på plass, intakt og trygt. Skift ut slitte eller skadede deler.
24. Koble ut tilbehør før du gjør følgende: Fyller drivstoff på nytt, tar løs tilbehør, foretar justeringer (med mindre justeringen kan gjøres fra brukerens posisjon).
25. Når maskinen er parkert, lagret eller etterlatt uten tilsyn, skal du senke skjæreutstyret, med mindre en positiv mekanisk lås er i bruk.
26. Før du av en eller annen grunn forlater brukersetet, sett på parkeringsbremsen (dersom en slik finnes), koble ut PTO, stans motoren og ta ut nøkkelen.
27. For å redusere faren for brann, hold maskinen fri for gress, blad og spillolje. Stopp eller parker ikke over tørre blad, gress eller antennelige materialer.

Not for Reproduction

TRANSPORT OG LAGRING

1. Når du frakter maskinen på en åpen lastebil, se til at den peker framover, i kjøreretningen. Dersom maskinen peker bakover, vil vindløft kunne skade maskinen.
2. Vær alltid nøye med drivstoffspåfyllings- og -håndteringspraksis når du fyller på drivstoff igjen etter frakt eller lagring.
3. Lagre aldri maskinen (med drivstoff) på et innestengt eller dårlig ventilert sted. Drivstoffdamper kan forflytte seg til en antennelseskilde (som en ovn, boiler, osv.) og forårsake en eksplosjon. Drivstoffdamper er dessuten giftige for mennesker og dyr.
4. Følg alltid maskinmanualens instruksjoner for klargjøring til lagring før du lagrer maskinen for kortere eller lengre perioder.
5. Følg alltid maskinmanualens instruksjoner for ordentlige oppstartingsprosedyrer når du tar maskinen i bruk igjen.
6. Lagre aldri maskinen eller drivstofftanken innendørs der det er åpen flamme eller førstelys, slik som i en boiler. La maskinen få kjøles ned før lagring.

BRUK I BAKKE

Bakker er en hovedfaktor for ulykker knyttet til tap av kontroll og velting, noe som kan resultere i alvorlig personskade eller død. Det krever ekstra forsiktighet å bruke maskinen i allslags bakker. Dersom du ikke kan rygge opp bakken eller du føler deg engstelig i den, ikke bruk maskinen i bakken.

Du vil ikke kunne gjenvinne kontroll over en maskin beregnet på å gå etter eller sitte på ved å ta i bruk bremsen. Hovedårsaken til tap av kontroll er følgende: Utilstrekkelig dekkgrep på bakken, for høy fart, inadekvat bremsing, maskintypen er uegnet til oppgaven, mangel på klarhet over bakkeforholdene, gal lastfordeling.

1. Klipp opp og ned bakker, ikke tvers over.
2. Se opp for hull, tuer og humper. Ujevnt terreng kan velte maskinen. Høyt gress kan skjule hindringer.
3. Velg lav hastighet, slik at du ikke trenger å stanse eller endre hastighet når du er i bakken.
4. Klipp ikke på vått gress. Hjulene vil kunne miste draevnen.
5. Hold maskinen i gir, særlig når du kjører ned bakker. Slå ikke over på nøytral og kjør nedoverbakke.
6. Unngå å starte, stoppe eller å snu i en bakke. Mister hjulene draevnen, koble ut bladet (bladene) og fortsett langsomt rett ned bakken.
7. Hold alle bevegelser i bakken på et sakte og gradvis nivå. Foreta ikke plutselige endringer i fart eller retning, som vil kunne gjøre at maskinen velter.
8. Vær særlig forsiktig mens du bruker maskiner med gressoppfangere eller annet tilbehør; disse kan påvirke maskinens stabilitet. Bruk ikke maskinen i bratte bakker.
9. Forsøk ikke å stabilisere maskinen ved å sette foten din på bakken (på maskiner beregnet på å sitte på).
10. Klipp ikke nær klippekanter, grøfter eller elvebredder. Klipperen vil plutselig kunne velte dersom et hjul kommer utenfor en kant eller grøft, eller dersom en kant raser ut.
11. Bruk ikke gressoppfangere i bratte bakker.
12. Klipp ikke i bakker du ikke kan rygge opp på.
13. Oppsøk din autoriserte forhandler/grossist for anbefalinger ang. hjulvekter eller motvekter for å forbedre stabiliteten.
14. Fjern hindringer, slik som steiner, trestammer, osv.
15. Bruk lav hastighet. Dekk vil kunne miste drakraft i bakker, selv om bremsene fungerer som de skal.
16. Snu ikke i bakker uten at det er nødvendig, og hvis du gjør det, snu sakte og gradvis nedover, hvis mulig.

TAUET UTSTYR (MASKINER SOM ER BEREGNET PÅ Å SITTE PÅ)

1. Tau kun med en maskin som har en krok beregnet på tauing. Sett ikke på tauet utstyr foruten kroken.
2. Følg produsentens anbefalinger for vektbegrensning for tauet utstyr og tauing i bakker.
3. La aldri barn eller andre slippe til inn i eller opp på tauet utstyr.
4. I bakker vil vekten av tauet utstyr kunne forårsake tap i bærekraft og kontroll.
5. Kjør sakte og beregn ekstra stoppeavstand.
6. Sett ikke til nøytral og sett utfor nedoverbakke.

⚠ ADVARSEL

Du skal aldri bruke enheten i skråninger med sterkere stigning enn 17,6% (10°) som er en vertikal stigning på 106 cm i løpet av 607 cm horisontal strekning.

Når du bruker den i bakker, bruk ytterligere hjulvekter eller motvekter. Se din forhandler/detaljist for å fastsette hvilke vekter er tilgjengelige og behørige for din enhet.

Bruk sakte fremdriftshastighet før du kjører inn i en skråning. Utvis ekstra forsiktighet når du kjører i skråninger med bakmonterte gressoppsamlere.

Klipp OPP og NED skråning, aldri på tvers, utøv varsomhet når du skifter retning og IKKE START ELLER STOPP PÅ EN SKRÅNING.

BARN

Tragiske ulykker kan oppstå dersom brukeren av maskinen ikke er klar over at barn befinner seg nær maskinen. Barn tiltrekkes gjerne av klipperen og klippingen. Gå aldri ut fra at barn kommer til å fortsette å oppholde seg der du sist så dem.

1. Hold barn borte fra området der du klipper gress, og få en annen voksen til å passe på dem.
2. Vær på vakt og slå av maskinen dersom barn kommer inn på området.
3. Før og under rygging, se bakover og ned for å få øye på små barn.
4. Kjør aldri barn, selv med bladet (bladene) tatt av. De vil kunne falle av og bli alvorlig skadet eller komme i konflikt med trygg drift av maskinen. Barn som har fått sitte på maskinen mens den er i bruk, vil senere plutselig kunne nærme seg maskinen for å ta en kjøretur med den når du ikke venter det, og du vil kunne komme til å kjøre over dem.
5. La aldri barn bruke maskinen.
6. Vær ekstra forsiktig når du nærmer deg blindhjørner, trær eller andre gjenstander som vil kunne hindre god sikt.

UTSLIPP

1. Motoreksosen fra dette produktet inneholder kjemikalier som i visse mengder er kjent for å forårsake kreft, feil knyttet til fødsler og andre skader knyttet til reproduksjon.
2. Se etter relevant utslipps- bærekraftsperiode og luftindex-informasjon ang. etikett vedr. motorutslipp.

Not for Reproduction

SERVICE OG VEDLIKEHOLD

Trygg håndtering av bensin

1. Slokk alle sigaretter, sigarer, piper og andre antennelseskilder.
2. Bruk kun godkjente bensintanker.
3. Ta aldri av bensinlokket eller tilfør drivstoff mens motoren går. La motoren få kjøles av før du fyller drivstoff på nytt.
4. Fyll aldri på drivstoff på maskinen innendørs.
5. Lagre aldri maskinen eller drivstofftanken der det er åpen flamme, gnist eller førstelys slik som nær boilere eller annet utstyr.
6. Fyll aldri tanker inne i et kjøretøy eller på et lasteplan med et plastdekke. Sett alltid beholdere på bakken, bort fra kjøretøyet, før du fyller drivstoff.
7. Ta bort utstyr fra kjøretøyet som drives av bensin og fyll på drivstoff på bakken. Er dette ikke mulig, etterfyller du slikt utstyr på et kjøretøy med en mobil tank, heller enn fra en bensindispenserdyse.
8. Hold dysen i kontakt med kanten av drivstofftanken eller tankåpningen hele tiden inntil påfylling av drivstoff er fullført. Bruk ikke en lås-/åpne-innretning med dyse.
9. Dersom du søler drivstoff på klær, skift dem straks.
10. Overfyll aldri drivstofftanken. Sett på lokket og tett det skikkelig.
11. Vær særlig forsiktig når du håndterer bensin og andre drivstoffer. De er antennelige og gassene er eksplosive.
12. Søles det drivstoff, forsøk ikke å starte opp motoren, men flytt maskinen bort fra området der drivstoffet er sølt og unngå å skape noen antennelseskilde inntil drivstoffgassene er borte.
13. Sett på alle lokk og se til at de sitter skikkelig tett på.

Service & vedlikehold

1. Bruk aldri maskinen i et innestengt område der karbonmonoksidgasser kan hope seg opp.
2. Hold skruer og bolter tett tildratt, særlig bolter til bladtilbehør, og hold utstyret i god stand.
3. Foreta ingen justeringer eller endringer på sikkerhetsutstyr. Sjekk hvorvidt de virker skikkelig og få foretatt de nødvendige reparasjonene dersom ikke alt er i orden.
4. Hold maskinen fri for gress, blad eller annet støv som hoper seg opp. Rydd opp etter søling av drivstoff og fjern evt. støv som er inntrukket av drivstoff. La maskinen kjøles av før lagring.
5. Kommer du borti en gjenstand, stans og se over maskinen. Reparer om nødvendig før du starter maskinen opp igjen.
6. Foreta aldri justeringer eller reparasjoner mens motoren er i gang.
7. Sjekk deler til gressoppsamleren og utkastings-beskyttelsesinnretningen ofte og skift ut med produsentens anbefalte deler om nødvendig.
8. Klipperbladene er skarpe. Pakk inn bladet eller ta på deg hansker og vær ekstra forsiktig når du foretar vedlikehold på dem.
9. Sjekk ofte at bremsen virker skikkelig. Juster og foreta vedlikehold slik det trengs.
10. Hold sikkerhets- og instruksjonsetiketter ved like og skift dem ut om nødvendig.
11. Ta ikke løs drivstoffiltret når motoren er varm, ettersom utsølt bensin vil kunne antennes. Spenn ikke drivstofflinjeklemmer mer enn nødvendig. Se til at klemmene har et fast grep om slangene over filtret etter installering.
12. Bruk ikke bensin som inneholder METANOL, drivstoff som inneholder mer enn 10% ETANOL, tilsetningsstoffer til bensin eller hvit bensin, ettersom det vil kunne resultere i skader på motor-/drivstoffsystem.
13. Dersom drivstofftanken må tørke, bør dette skje utendørs.
14. Skift ut dempere/muflere det er defekter på.
15. Bruk kun reservedeler som er autoriserte fra fabrikkens side når du foretar reparasjoner.
16. Overhold alltid fabrikkens spesifikasjoner mht. alle innstillinger og justeringer.
17. Kun autoriserte verksteder bør brukes til større vedlikeholdsoppgaver og reparasjoner.
18. Forsøk aldri å utføre mer omfattende reparasjoner på maskinen med mindre du er ordentlig opplært. Gale vedlikeholds- og reparasjonsprosedyrer kan resultere i farlig drift, skader på utstyret og at produsentens garanti faller bort.
19. Når det gjelder klippere med blader må du være forsiktig, siden det å forårsake omdreininger med ett blad kan gjøre at også andre blad roterer.
20. Endre ikke styrings-innstillinger for motoren og bruk ikke overdreven hastighet på motoren. Å bruke motoren under overdreven hastighet kan øke faren for personskader.
21. Koble ut drivverks-tilbehør, stans motoren, ta ut nøkkelen og koble ut igangsettelsespluggkabelen (-kablene) før du: Sjekker blokkering av tilbehør, utfører vedlikeholdsarbeider, kommer borti en gjenstand, eller dersom enheten vibrerer unormalt mye. Etter at du har kommet borti en gjenstand, inspiser maskinen for skader og reparer før du starter opp igjen og bruker utstyret.
22. Plasser aldri hendene i nærheten av bevegende deler, slik som vannpumpekjøleviften, når traktoren er i gang. (Vannpumpekjølevifter er vanligvis plassert på toppen av transakslen.)
23. Maskiner med hydrauliske pumper, slanger eller motorer: ADVARSEL: Hydraulisk væske som unnslipper under trykk kan ha kraft nok til å trenge gjennom hud og forårsake alvorlig personskade. Dersom fremmed væske sprøytes inn i huden, må den fjernes kirurgisk innen få timer av en lege som har kunnskap om denne typen skade eller så kan dette føre til koldbrann. Hold kroppen og hendene borte fra hullene eller dyser som slynger ut hydraulisk væske under høyt trykk. Bruk papir eller papp, og ikke hendene, for å lete etter lekkasjer. Kontroller at alle hydraulikkvæsketilkoblinger er tette og alle hydrauliske slanger og linjer er i god stand før det legges press på systemet. Hvis lekkasjer oppstår, få enheten reparert umiddelbart hos en autorisert forhandler.
24. ADVARSEL: Lagret energienhet. Feil utløsning av fjærer kan resultere i alvorlig personskade. Fjærer bør fjernes av en autorisert tekniker.
25. Modeller som er utstyrt med en motor-radiator: ADVARSEL: Lagret energienhet. For å hindre alvorlig personskade pga. varm kjølevæske eller damputblåsning, forsøk aldri å ta av radiatorlokket mens motoren er i gang. Stans motoren og vent til den er avkjølt. Også da må du utvise ekstrem forsiktighet når du tar av lokket.

Not for Reproduction

Sikkerhetsmerker

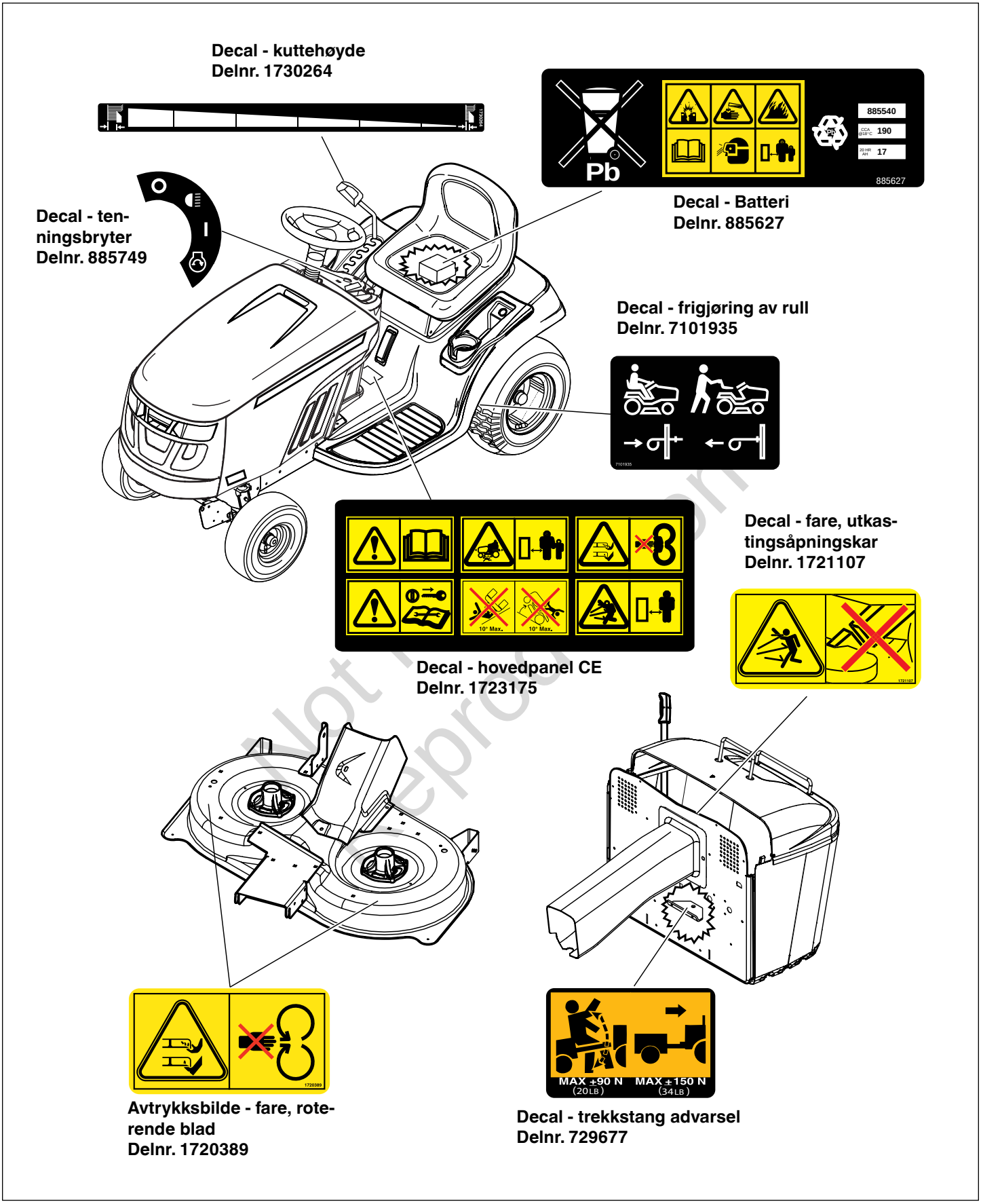

Figur 1

Not for reproduction

Sikkerhetssymboler

Advarsel: Les brukermanualen.
Les og forstå brukermanualen før du bruker denne maskinen.

Fare: Maskinvelt.
Bruk ikke maskinen på steder med en større helling enn 10°.

Fare: Lemlestelse.
Denne maskinen er i stand til å kutte av lemmer. Hold tilskuere og barn unna når motoren er i gang.

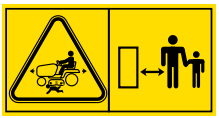

Fare: Utkastede gjenstander
Denne maskinen er i stand til å slynge gjenstander og støv bortetter. Hold tilskuere unna!

Fare: Lemlestelse.
Dette klippeaggregatet er i stand til å kutte av lemmer. Hold hender og føtter unna blad.

Fare: Utkastede gjenstander
Ha ikke maskinen i drift uten å først koble til utkastingsåpningskar.

Advarsel: Fjern nøkkelen før du foretar service.
Ta ut nøkkelen og rådfør deg med teknisk litteratur før du utfører reparasjoner eller vedlikehold.

Not for Reproduction

Funksjoner og styringsmekanismer

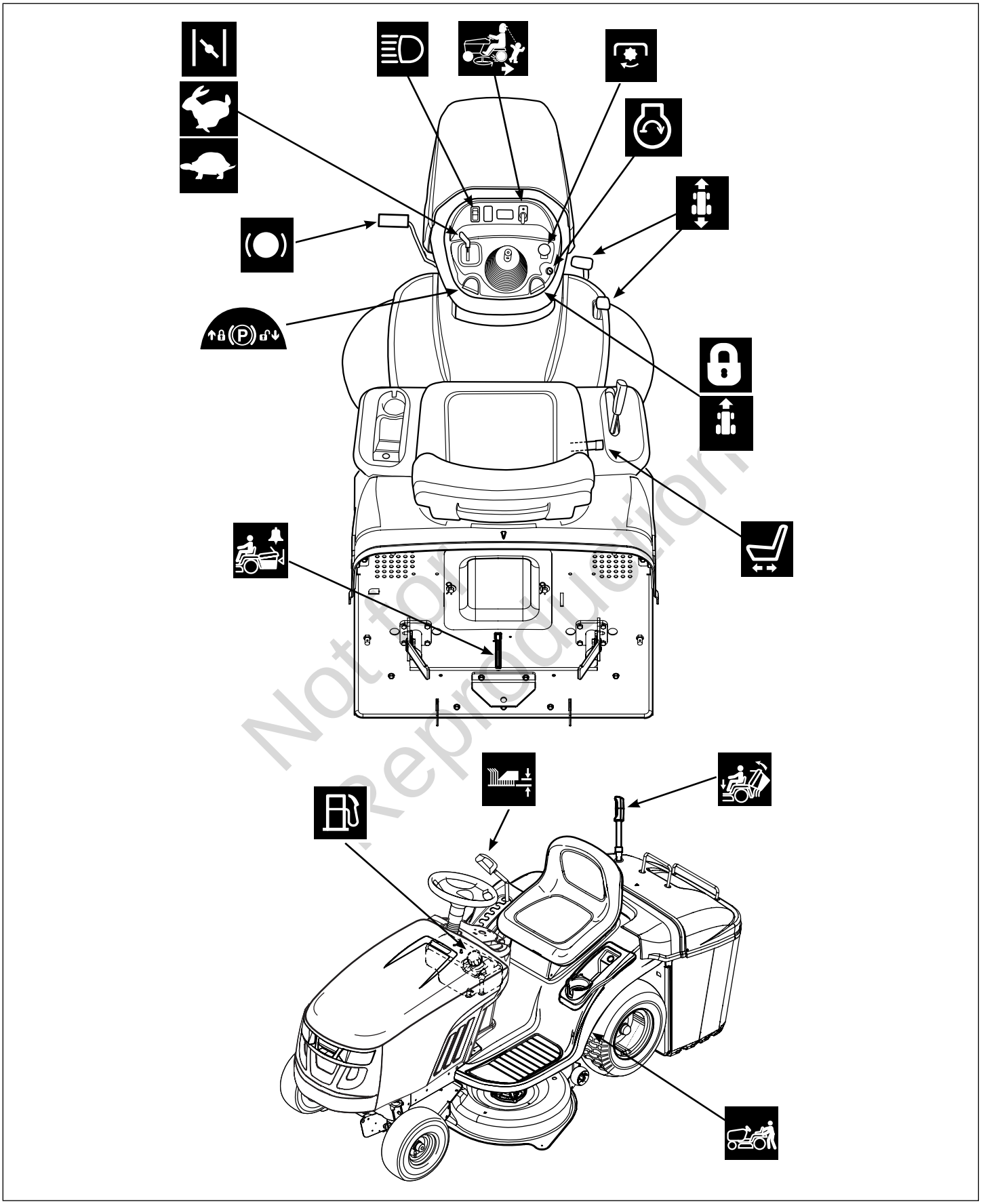

Figur 2

Sjokkontroll choke-a-matic

Dette kontrollerer motorhastigheten og choken (se figur 2). Skyv gass/luftspjeldkontrollen til psosijoen HURTIG for øke motorhastigheten og posisjonen LANGSOM for å redusere motorhastigheten. Skyv gass/luftspjeldkontrollen forbi RASK-posisjon til posisjonen CHOKE for å starte en kald motor. En varm motor trenger kanskje ikke choke.

NB! Bruk alltid motoren med gasspjeldet i posisjonen for HURTIG.

Frontlys

Denne bryteren slår traktorfrontlysene på og av.

Klipping i revers (RMO)

Med funksjonen for å klippe i revers kan du klippe (eller bruke annet PTO-drevet tilbehør) ved kjøring i revers. Hvis du velger å klippe i revers, vrir du om RMO-nøkkelen etter at PTO er innkoblet. L.E.D. lyset vil lyse opp og operatøren kan deretter klippe i revers. Hver gang PTO er aktivert trenger RMO å aktiveres om ønskelig.

PTO-bryter

PTO-bryteren (Power Take-Off) inn- og utkobler tilbehør som drives med PTO. For å aktivere PTO, dra OPP bryteren. Trykk NED for å deaktivere. *Vær oppmerksom på at føreren må sitte ordentlig i traktorsetet for at PTO skal fungere.*

Tenningsbryter

Tenningsbryteren starter og stopper motoren, den har fire posisjoner:

O	AV	Stopper maskinen og slår av det elektriske systemet.
	LYS PÅ	Gjør at frontlysene slås på.
I	KJØR	Får maskinen til å kjøre og gir strøm til det elektriske systemet.
	START	Setter motoren i gang.

NB! Du skal aldri la tenningsbryteren stå i posisjonen KJØR når motoren er stoppet. Dette tapper batteriet.

Pedaler for bakkehastighet

Traktorens bakkehastighet forover styres med pedalen for bakkehastighet forover. Traktorens bakkehastighet i revers styres med pedalen for bakkehastighet i revers.

Bakkehastigheten øker ved å trykke ned en av pedalene. Vær oppmerksom på at jo mer pedalen trykkes ned, jo raskere kjører traktoren.

Setejusteringsspake

Setet kan justeres fremover og bakover. Flytt spaken, plasser setet i ønsket stilling og slipp spaken for å låse setet på plass.

Oppfanger full alarm

"Oppfanger full"-alarmen lyder når gressoppfangeren er fylt med klipt gress. Når alarmen lyder, koble ut PTO, kjør dit du ønsker å dumpe gresset, og tøm så gressoppfangeren.

MERK: Når maskinen benyttes til oppsamling av løv, vil alarmen kanskje ikke kunne aktiveres pga. tørre blader.

Parkieringsbremseknott

Denne brukes for å låse parkieringsbremsen når traktoren er stanset opp. Parkeringsbremsen innkobles ved å trykke bremsepedalen helt ned og trekke opp knotten.

Cruisekontroll (fartsholder)

Cruisekontrollen brukes til å låse bakkehastighetskontrollen for kjøring forover. Cruisekontroll har fem låseposisjoner.

Bremsepedal

Nedtrykking av bremsepedalen gjelder traktorbremsen.

Drivstofftank

Dra traktorhetta opp for tilgang til drivstofftanken. Vri lokket mot klokken for å ta den løs.

Not for Reproduction

Klipperheisespake

Denne kontrollerer klipperens skjærehøyde. Dra i spaken for å senke høyden og dra opp for å øke høyden. Skjære-høyden er justerbar mellom 2,5 cm (1,0”) og 8,9 cm (3,5”).

Oppfanger åpen/Steng spake

Denne åpner oppfangeren slik at den kan tømmes og lukker den for klipping. For å tømme oppfangeren, dra ut gressoppfangerens håndtak og dra framover på håndtaket. For å lukke den, skyv spaken bakover inntil oppfangeren lukkes og låses. Slipp gressoppfangerens håndtak.

Girfrigjørings- (løsnings-)spake

Dette deaktiverer girsystemet slik at traktoren kan skyves for hånd. Se ***Skyv trak- toren or hånd.***

Not for Reproduction

Tester av sikkerhets-interlocksystemet

Denne enheten er utstyrt med sikkerhetslåsbrytere og annet sikkerhetsutstyr. Disse sikkerhetssystemene er montert for din sikkerhet: ikke forsøk å forbikoble sikkerhetsbrytere, og aldri saboter sikkerhetsanordninger.

> **ADVARSEL**
> Hvis enheten ikke består en sikkerhetstest, må du ikke bruke den. Kontakt autorisert forhandler.

Test 1 — Motoren skal IKKE starte hvis:

- PTO bryter er PÅ, ELLER
- Bremsepedalen IKKE er fullstendig nedtrykket (parkeringsbrems AV) ELLER
- Cruisekontrollspaken IKKE er i NØYTRAL.

Test 2 — Motoren SKAL starte hvis:

- Operatøren sitter på setet OG
- PTO bryteren er AV, OG
- Bremsepedalen er fullstendig nedtrykket (parkeringsbrems PÅ) OG
- Cruisekontrollspaken er i NEUTRAL (FRI).

Test 3-- Motoren skal SKRUS AV hvis:

- Operatøren reiser seg fra setet.
- Oppsamleren er ikke lukket når PTO-bryteren er koblet inn.

Test 4 — Kontroller klipperens bladstopptid

Knivbladene og drivremmen til klipperen skal stoppe helt opp innen fem sekunder etter at den elektriske PTO-bryteren slås av. Hvis klipperens drivrem ikke stopper etter fem sekunder, forhør deg med en autorisert forhandler.

Test 5 — Reversert klippealternativ Kontroll (RMO)

- Motoren skal slås av om reversering er forsøkt om PTO har blitt slått på og RMO ikke er aktivert.
- RMO lyset skal lyse opp når RMO har blitt aktivert.

> **ADVARSEL**
> Klipping i revers kan være farlig for de som oppholder seg i området. Tragiske ulykker kan oppstå dersom brukeren av maskinen ikke er klar over at barn befinner seg nær maskinen. Du skal ikke aktivere RMO-funksjonen hvis det er barn tilstede. Barn tiltrekkes gjerne av klipperen og klippingen.

Sjekk dekktrykk

Dekkene bør kontrolleres periodisk for å gi optimal trekkraft og for å garantere beste mulige kutting (se Figur 3).

NB! Disse trykkene kan variere noe fra "Maksimal oppumping" trykt på sidveggene av dekkene.

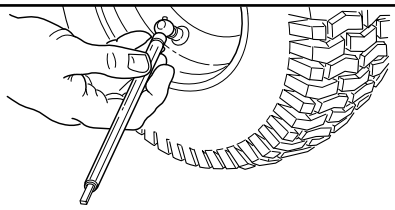

Størrelse	PSI	bar
15 x 6,0	14	0,96
20 x 8,0	10	0,68

Figur 3

Oljeanbefalinger

Vi anbefaler bruken av Briggs & Stratton garantisertifisert olje for best ytelse. Andre høykvalitets renseoljer er tillatte hvis de er klassifisert for service SF, SG, SH, SJ, eller høyere. Ikke bruk spesielle tilsetninger.

Utendørstemperaturene bestemmer riktig oljeviskositet for motoren. Bruk tabellen for å velge den beste viskositeten for utendørstemperaturområdet som forventes.

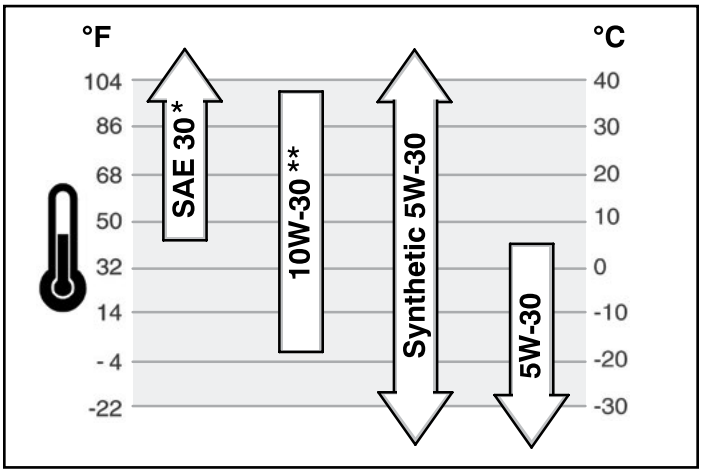

* Under 4 °C (40 °F) vil bruken av SAE 30 føre til vanskelig start.
** Over 27 °C (80 °F) vil bruken av 10W-30 kanskje øke oljeforbruket. Kontroller oljenivået oftere.

Not for Reproduction

Sjekking/tilførsel av olje

Før du fyller på eller kontroller oljen

- Sett motoren vannrett.
- Rengjør oljefyllingsområdet for smuss.

1. Ta ut målepinnen (**A**, figur 4) og tørk med en ren klut.
2. Sett i og stram peilepinnen til.
3. Ta ut målepinnen og sjekk oljestanden. Det bør være ved FULL-merket (**B**) på peilepinnen.
4. Er oljestanden lav, fyll på mer olje på motoroljetanken (**C**). **Ikke fyll for mye.** Etter å ha tilsatt olje, vent ett minutt og kontroller oljenivået på nytt.

OBS: Fyll ikke på olje via hurtigtappepluggen (hvis utstyrt).

5. Sett i og stram peilepinnen til igjen.

Oljetrykk

Hvis oljetrykket er for lavt, vil en trykkbryter (hvis utstyrt) enten stoppe motoren eller aktivere en advarselsenhet på utstyret. Hvis dette inntreffer, stopp motoren og kontroller oljenivået med peilepinnen.

Hvis oljenivået er under FYLL PÅ-merket, fyll på olje helt til det når FULL-merket. Start motoren og kontroller for riktig trykk før du fortsetter bruken.

Hvis oljenivået er mellom FYLL PÅog FULL-merkene **ikke start** motoren. Kontakt en autorisert forhandler for å utbedre oljetrykkproblemet.

Drivstoffanbefalinger

Drivstoffet må oppfylle disse kravene:

- Ren, frisk og blyfri bensin.
- Minimum 87 oktan/87 AKI (91 RON). For bruk i store høy der se under.
- Bensin med opp til 10 % etanol (gassohol) eller opp til 15 % MTBE (metyltertiærbutyleter) er tillatt.

FORSIKTIG: Ikke bruk bensin som ikke er godkjent, som f.eks. E85. Ikke bland olje i bensinen eller endre motoren for å kjøre på alternativt drivstoff. Dette ødelegger motorkomponentene og dermed **mister du motorgarantien.**

Bland i drivstoffstabilisator i drivstoffet for å beskytte drivstoffsystemet mot gummidannelse. Se avsnittet for ***Oppbevaring.*** Alt drivstoff er ikke det samme. Hvis det oppstår start- eller ytelsesproblemer, endre drivstoffleverandør eller merker. Denne motoren er sertifisert for å kjøre på bensin. Emisjonskontrollsystemet for denne motoren er EM (motorendringer).

Store høyder

På høyder over 1,524 (5000 fot) er bensin med minimum 85 oktan/85 AKI (89 RON) tillatt. Det er nødvendig å foreta justeringer for store høyder for å samsvare med emisjonskravene. Bruk uten denne justeringen vil forårsake svekket ytelse, øke drivstofforbruk og emisjoner. Forhør deg med en autorisert forhandler for mer informasjon om justering i store høyder.

Bruk av motoren på høyder under 762 meter (2500 fot) med settet for store høyder er ikke anbefalt.

ADVARSEL
Drivstoff og drivstoffdamp er ekstremt lett antennelig og eksplosivt.
Brann eller eksplosjon kan forårsake alvorlige brannskader eller død.

Når du fyller på drivstoff

- Slå motoren av og la motoren avkjøles i minst tre minutter før du fjerner drivstoffdekselet.
- Fyll drivstofftanken på utendørs eller i et godt ventilert rom.
- Ikke overfyll en drivstofftank. Ikke fyll på mer enn til nederst i drivstofftankhalsen for å gjøre ekspansjon av bensin mulig.
- Hold drivstoffet unna fra gnister, åpne flammer, innretninger med pilotflamme, varme og andre antenningskilder.
- Kontroller drivstoffslanger, tank, lokk og fester ofte for sprekker og lekkasjer. Skift ut om nødvendig.
- Hvis drivstoffet renner over, vent til det fordamper før du starter motoren.

1. Dra traktorhetta opp for tilgang til drivstofftanken.
2. Rens drivstofflokket for skitt og støv. Ta løs drivstofflokket (**A**, figur 5).
3. Fyll drivstofftanken (**B**) med drivstoff. Ikke fyll på mer enn til nederst i drivstofftankhalsen for å gjøre ekspansjon av bensin mulig.
4. Sett på bensinlokket igjen.

Not for Reproduction

Starte motoren

ADVARSEL
Drivstoff og drivstoffdamp er ekstremt lett antennelig og eksplosivt.
Brann eller eksplosjon kan forårsake alvorlige brannskader eller død.

Når du starter motoren
- Kontroller at tennpluggen, lydpotten, drivstofftanklokket og luftfilteret (hvis utstyrt) er på plass og sikret.
- Ikke start motoren med fjernet tennplugg.
- Hvis motoren oversvømmes, sett choke (hvis utstyrt) til ÅPEN/KJØRE-posisjonen, flytt gasspjeldet (hvis utstyrt) til HURTIG-posisjonen og dra til motoren starter.

ADVARSEL
Motorer avgir karbonmonoksid, en luktfri, fargeløs og giftig gass.
Hvis du ånder inn karbonmonoksid, kan de føre til kvalme, besvimelse eller død.
Brann eller eksplosjon kan forårsake alvorlige brannskader eller død.
- Start og kjør motoren utendørs..
- Ikke kjør motoren i et lukket rom, selv om dører og vinduer er åpne.

1. Sjekk oljenivået. Se ***Sjekking/tilførsel av olje*** seksjonen.
2. Kontroller at fremdriftskontrollene til utstyret er koblet fra.
3. Skyv gass-/choke-kontrollen til CHOKE-posisjonen.

NB! Choken er vanligvis ikke nødvendig når du starter en varm motor på nytt.

4. Stikk nøkkelen inn i tenningsbryteren og vri den til PÅ/START-posisjon.
5. Etter at motoren har startet opp, setter du chokekontrollen i FAST-posisjon. Varm motoren ved å kjøre den i minst et minutt før du slår på knivene eller begynner å kjøre enheten.
6. Etter å ha varmet opp motoren, la kjøreren være i gang med chokekontrollen i FAST-posisjon.

I nødstilfeller kan motoren ganske enkelt stoppes ved å vri tenningsbryteren til STOPP. Bruk denne metoden bare i nødstilfeller. For normal stans av motoren skal du følge prosedyren som står i ***Stopp klipperen og motoren***.

NB! Hvis motoren ikke starter etter gjentatte forsook, oppsøk en autorisert forhandler.

Kjøring av traktoren

1. Sitt i setet og juster det, slik at du lett kan nå alle kontrollene og se displayet på dashbordet.
2. Aktiver parkeringsbremsen.
3. Sjekk at PTO er koblet ut.
4. Start opp motoren (se ***Oppstart av motoren***).
5. Trykk bremsepedalen ned og frigjør parkeringsbremsen.
6. Trykk ned på bakkehastighetskontrollen for å bevege deg forover. Slipp pedalen for å stoppe. Merk at videre nedtrykking av pedalen vil gjøre at traktoren kjører hurtigere.
7. Stans traktoren ved å slippe bakkehastighetskontrollpedalene, stille inn parkeringbremsen, og stoppe motoren (se ***Stans av traktoren og motor***).

Not for Reproduction

Klipping

1. Still inn klippehøyden til ønsket nivå ved å bruke klipperens løftespak.
2. Aktiver parkeringsbremsen. Sjekk at PTO er koblet ut.
3. Start opp motoren (se ***Oppstart av motoren***).
4. Sett gasspjeldet i posisjonen HURTIG.
5. Koble inn PTO for å aktivere klipperknivbladene.
6. Begynn klippingen.

*MERK: Når "oppsamler full"-alarmen lyder, slå øyeblikkelig av PTO for å hindre utkastingsåpningskaret i å plugge. Kjør til ønsket sted og tøm oppfangeren (se **Tømming av oppfanger**).*

7. Når du er ferdig, slå av PTO og løft klippeenheten ved hjelp av løftespaken.
8. Stopp motoren (se ***Stans traktor og motor***).

Klipping i revers (RMO™)

ADVARSEL
Klipping i revers kan være farlig for de som oppholder seg i området. Tragiske ulykker kan oppstå dersom brukeren av maskinen ikke er klar over at barn befinner seg nær maskinen. Du skal ikke aktivere RMO-funksjonen hvis det er barn tilstede. Barn tiltrekkes gjerne av klipperen og klippingen.

Reversert klippealternativ (RMO) lar operatøren klippe (se ***Egenskaper og kontroller***). For å aktivere, kjør RMO knappen etter PTO er aktivert. L.E.D. lyset vil lyse opp og operatøren kan deretter klippe i revers. Hver gang PTO er aktivert trenger RMO å aktiveres om ønskelig. Nøkkelen skal fjernes for å begrense tilgang til RMO.

Skyve klipperen for hånd

1. Slå av PTO og slå av motoren.
2. Dra i spaken (**A**, figur 6) mot enhetens front og skyv ned for å låse på plass. Klipperen kan nå skyves for hånd.
3. Dra opp og skyv mot bak på enheten for å koble inn girsystemet. Traktoren kan nå bli kjørt.

ADVARSEL
Hvis du sleper enheten, vil det forårsake girskader. Du skal ikke bruke et annet kjøretøy for å skyve eller trekke enheten. Ikke aktiver utløseren for girkassen mens maskinen er i gang.

Parkeringsbrems-funksjon

Å sette på parkeringsbremsen - se figur 7. For å låse parkeringsbremsen, slipp bakkehastighetskontrollpedalene (**A**), trykk bremsepedalen helt inn (**B**), dra UP på parkeringsbremseknotten (**C**), og slipp så bremsepedalen.

Frigjøring av parkeringsbremsen - See figur 7. For å frigjøre parkeringsbremsen, trykk bremsepedalen helt inn (**B**) og skyv parkeringsbremseknotten (**C**) NED.

Cruisekontroll (fartsholder)

FOR Å SETTE I DRIFT:

1. Skyv opp på cruisekontrollknotten (**D**, figur 7).
2. Trykk inn fram-bakkehastighetskontrollpedalen**A**).
3. Løft opp knotten på cruisekontrollen ved ønsket hastighet. Cruisekontrollen vil låses i en av sine fem låseposisjoner.

FOR Å SETTE UT AV DRIFT:

1. Trykk inn bremsepedalen (**B**).

ELLER

2. Trykk inn fram-bakkehastighetskontrollpedalen (**A**).

Not for Repro

Slik stopper du klipperen og motoren

ADVARSEL
Drivstoff og drivstoffdamp er ekstremt lett antennelig og eksplosivt.
Brann eller eksplosjon kan forårsake alvorlige brannskader eller død.

- Ikke choke forgasseren for å stoppe motoren.

1. Sett bakkehastighetskontrollen(e) i nøytral.
2. Koble ut PTO og vent på at alle deler som beveger seg har stanset.
3. Flytt chokekontrollen til SLOW-posisjon og sett tenningsnøkkelen i OFF. Ta ut nøkkelen.

Tømme oppfangeren

1. Dra ut gressoppfangerens håndtak og roter framover inntil gressoppfangeren er helt åpen i bunnen (se figur 8).
2. Tøm gresset ut av oppfangeren.
3. Flytt traktoren fremover et kort stykke. Slik kan man unngå at gresset forhindrer oppfangeren fra å lukke.
4. Roter gressoppfangeren tilbake til lukket posisjon før klipping.

Justering av klippehøyde

Klipperhevingsspaken (**A**, figur 9) brukes til å senke og heve understellet til ønsket klippehøyde. Skjærehøyden er justerbar mellom 2,5 cm (1,0”) og 8,9 cm (3,5”).

Trekk klipperens løftespak forsiktig bakover og skyv den til venstre mens du lar den gli ned for å senke klippeenheten. Hvis du vil løfte klippeenheten, trekker du klipperens løftespak opp og låser den i sporet til høyre.

Koble til en trailer

Maksimal tillatt horisontal trekkstyrke er 280 Newton. Maksimal tillatt vertikal trekkstyrke er 160 Newton. Dette tilsvarer en 113 kg vogn på en bakke med 10 graders helling. Sikre vognen ved hjelp av en clevis-pinne av passelig størrelse (**A**, figur 10) og klips (**B**).

Not for Reproduction

vedlikehold

Vedlikeholdstabell

TRAKTOR OG KLIPPER
Hver 8. time eller daglig
Kontroller sikkerhetslåssystemet
Fjern skitt på traktoren og klippeenheten
Fjern skitt fra motorrommet
Hver 25. time eller årlig *
Kontroller dekktrykket
Kontroller stoppetiden på knivbladet
Kontroller traktor og klipper for løs maskinvare
Hver 50. time eller årlig *
Rengjør batteriet og kablene
Kontroller traktorbremsene
Oppsøk forhandler årlig for
Smøre traktor og klipper
Kontrollere klipperknivene **

* Det som kommer først
** Kontroller knivene oftere i områder med sandgrunn eller høye støvkonsentrasjoner.

MOTOR
Første 5 timer
Skift motorolje
Hver 8. time eller daglig
Sjekk motoroljenivå
Hver 25. time eller årlig *
Rengjør luftfilter og for-filter **
Hver 50. time eller årlig *
Skift motorolje
Skift oljefilter
Årlig
Skift luftfilter
Skifte for-filter
Oppsøk forhandler årlig for
Kontrollere lydpotte og gnistfanger
Skifte av tennplugg
Skift drivstoffilter
Rengjør motorens luftkjølesystem

* Det som kommer først
** Rengjør oftere under støvete forhold eller når det finnes støv i luften.

Emisjonserklæring

Vedlikehold, bytte eller reparasjon av emisjonskontrollenhetene og systemene kan utføres av et verksted eller enkeltpersoner. Elementene må imidlertid vedlikeholdes av en produsentautorisert forhandler for å få Ingen belastning ved emisjonskontrollservice.

Sjekk dekktrykk

Dekkene bør kontrolleres periodisk for å gi optimal trekkraft og for å garantere beste mulige kutting (se Figur 3).

NB! Disse trykkene kan variere noe fra "Maksimal oppumping" trykt på sidveggene av dekkene.

ADVARSEL
Utilsiktet gnisting kan resultere i brann eller elektrisk sjokk.
Utilsiktet oppstart kan resultere i innvikling, tramatisk amputasjon eller laceration.

Før du utfører justeringer eller reparasjoner

- Koble fra tennpluggledningen og fest den på avstand fra tennpluggen.
- Frakople batteriet ved den negative terminalen (kun motorer med elektrisk start)
- Bruk kun riktige verktøy.
- Ikke tukle med reulatorfjæren, lenker eller andre deler for å øke motorhastighet.
- Reservedeler må alltid være av samme type og monteres i samme posisjon som de originale delene. Andre deler kan muligens ikke yte like bra, kan skade enheten og kan resultere i skade.
- Ikke slå svinghjulet med en hammer eller hardt objekt da svinghjulet kan knuses under drift.

Not for Reproduction

Kontroller knivens stoppetid på klipperen

Knivbladene og drivremmen til klipperen skal stoppe helt opp innen fem sekunder etter at den elektriske PTO-bryteren er slått av.

1. Start motoren med traktoren i fri, PTO utkoblet og føreren i setet.
2. Koble inn PTO og vent i flere sekunder. Koble ut PTO-koblingen.
3. Hvis klipperens drivrem ikke stopper etter fem sekunder, forhør deg med en autorisert forhandler.

Vedlikehold av batteri

ADVARSEL
Når du fjerner eller installerer batterikablene, koble fra den negative kabelen FØRST og koble den til TIL SLUTT. Hvis du ikke gjør dette i denne rekkefølgen, kan den positive terminalen kortslutte ved jordkontakt, f.eks. med et verktøy.

ADVARSEL
Batteriposter, terminaler og tilbehør som er knyttet til dette inneholder bly og blyforbindelser - kjemikalier som for staten California er kjent for å forårsake kreft, feil knyttet til fødsler og andre skader knyttet til reproduksjon. Vask hendene etter å ha håndtert maskinen.

Rengjør batteriet og kablene

1. Dra setet opp for å få tilgang til batteri og kabler.
2. Ta løs skruene (**A**, figur 11) og batterinedholder (**B**).
3. Gli batteriet (**C**) framover inne i batteribeholderen (**D**).
4. Ta bort hardware (**E**) og koble så den negative kabelen (**F**) fra batteriet.
5. Ta bort hardware (**G**) og koble så den positive kabelen (**H**) fra batteriet.
6. Ta bort batteriet og plasser på en flat overflate.
7. Rengjør batteribeholder med en løsning bestående av bakepulver og vann.
8. Rengjør batteriterminalene og kabelendene med en stålbørste til de skinner.
9. Sett batterikablene på igjen, positiv kabel først, og deretter den negative kabelen, idet du bruker verktøy.
10. Plasser batteriet inne i batterikassen. Sikre ved å holde nede og ved hjelp av skruer.
11. Press setet ned.

Lad batteriet

ADVARSEL
Hold åpen flamme og gnister borte fra batteriet, gassene som kommer fra det er meget eksplosive. Ventiler batteriet godt under lading.

Et dødt batteri eller ett som er for svakt for å starte motoren kan være resultatet av en feil i ladesystemet eller andre elektriske komponenter. Hvis det finnes tvil om årsaken til problemet, kontakt lokal forhandler. Hvis du må skifte batteriet, se avsnittet ***Rengjør batteriet og kablene***.

Hvis du vil lade batteriet, følg instruksene oppgitt av batteriladerprodusenten i tillegg til alle advarslene inkludert i avsnittet om ***Sikkerhetsreglene*** i denne manualen. Lad batteriet helt til det er helt oppladet. Ikke lade batteriet med større hastighet enn 10 amp.
Hvis du må skifte batteriet, se Trinn 1-6 og 9-11 i avsnittet ***Rengjør batteriet og kablene.***

Oljeskifte

Brukt olje er et miljøfarlig avfallsprodukt og må avhendes på miljøriktig måte. Det skal ikke kastes i husholdningsavfallet. Hør med lokale myndigheter, servicesenter eller forhandler for riktig avhending/gjenvinning.

Tapping av olje

1. Med motoren av, men stadig varm, koble fra igangsettelses-pluggtråden (**D**, figur 4) og hold den borte fra igangsettelses-pluggen.
2. Ta ut peilepinnen (**A**).
3. Ta løs oljelokket slik som vist på figur 12. Samle opp oljen i en godkjent tank.
4. Etter oljen er tappet av settes oljetappelokket på.

Not for production

Skifte av oljefilter

Se tabellen for ***Vedlikehold*** for skifteintervaller.

1. Tapp oljen av motoren. Se ***seksjonen*** vedr. fjerning av olje.
2. Ta løs oljefiltret (**A**, figur 13) og kast det sortert som spesi alavfall.
3. Før du setter på det nye oljefilteret, smør lett oljefilterpak-
4. Sett på oljefilteret for hånd helt til pakningen får kontak med oljefilteradapteren, stram deretter oljefilteret 1/2 til 3/4 omdreining.
5. Fyll på olje. Se avsnittet ***Fylle på olje***.
6. Start og kjør motoren. Etter som motoren varmes opp, kontroller for oljelekkasjer
7. Stans motoren og sjekk oljenivået. Det bør være ved FULL-merket på peilepinnen.

Fylle på olje

- Sett motoren vannrett.
- Rengjør oljefyllingsområdet for smuss.
- Se avsnittet for ***Spesifikasjoner*** for oljemengde.

1. Ta ut målepinnen (**A**, figur 4) og tørk av med en ren klut.
2. Hell sakte olje inn gjennom påfyllingsstedet i motoren (**C**). **Ikke fyll for mye.** Etter å ha fylt på olje, vent ett minutt og kontroller oljenivået på nytt.
3. Sett i og stram peilepinnen til.
4. Fjern peilepinnen og kontroller oljenivået. Det bør være ved FULL-merket (**B**) på peilepinnen.
5. Sett i og stram peilepinnen til.

Service av luftfilter

ADVARSEL

Drivstoff og drivstoffdamp er ekstremt lett antennelig og eksplosivt.

Brann eller eksplosjon kan forårsake alvorlige brannskader eller død.

- Start aldri motoren med lutrensermonteringen eller luftfilteret fjernet.

MERK: Bruk ikke trykkluft eller løsningsmidler for å rengjøre filteret. Trykkluften kan ødelegge filteret og løsningsmidlene vil gjøre at filteret går i oppløsning.

1. Ta løs festerne (**A**, figur 14) og luftfilterdekslet (**B**).
2. For å ta løs filtret (**C**), løft enden av filtret og dra deretter filtret av inntaket (**D**).
3. Bank forsiktig lokket mot en hard overflate for å fjerne smuss. Bytt det gamle filteret ut med et nytt filter hvis det er meget skittent.
4. Vask for-filteret i flytende vaskemiddel og vann. La det tørke grundig ute. Påfør ikke olje på forrenseren.
5. Monter den tørre forhåndsvaskeren til filteret.
6. Installer filtret på inntaket. Dytt enden av filteret inn i basen som vist. Sørg for at filter passer sikkert i basen.
7. Installer luftfilterdeksel og sikr med fester.

Not for Reproduction

Vasking av klippeplattformen

MERK: Utvaskingsporten gjør det mulig for deg å koble til en vanlig hageslange til klipperens nedre del for å fjerne gress og støv fra undersiden. Dette sikrer riktig og trygg drift av klipperen.

ADVARSEL
Før du kjører klipperen, påse at slangen er riktig tiloplet og ikke kommer i kontakt med bladene. Når klipperen er i gang og bladene er aktivert må personen som rengjører klipperplattformen være i operatørposisjon, og ingen tilskuere i nærheten. Unnlatelse fra å følge disse forholdsreglene kan resultere i alvorlig skade eller dødsfall.

1. Plasser traktoren på en jevn overflate.
2. Sett på hurtigforbindelseskutteren (følger ikke med) (**A**, figur 15) til hageslangen (**B**) og koble til utvaskings-porten (**C**) på hver side av klipperens nedre del..
3. Kjør vann for å fjerne gress og rester fra undersiden av klipperplattformen.
4. Slå klipperen på og plasser i høyeste kutteposisjon.
5. Stans motoren (se ***Stans av traktor og motor***).
6. Fjern hageslangen og frakople hurtig fra skylleporten når fullført.
7. Gjenta for utvaskings-porten på den andre siden.

Lagring

ADVARSEL
Lagre aldri enheten (med drivstoff) i et lukket, dårlig ventilert område. Drivstoffdamper kan forflytte seg til en antennelseskilde (som en ovn, boiler, osv.) og forårsake en eksplosjon. Drivstoffdamper er dessuten giftige for mennesker og dyr.

Når du oppbevarer drivstoff eller utstyr med drivstoff på tanken

- Oppbevar på avstand fra ovn, komfyr, varmtvannsberedere eller andre enheter som pilotflamme eller andre antenningskilder fordi disse kan antenne drivstoffdamp.

Utstyr

Koble fra PTO, sett på parkeringsbremsen og fjern nøkkelen.

Batterilevetiden vil økes hvis det tas ut. Sett i et kjølig, tørt rom og lad helt opp ca. hver måned. Hvis batteriet forblir i enheten, koble fra den negative kabelen.

Drivstoffsystem

Drivstoff kan bli gammelt når det oppbevares eller lagres i over 30 dager. Gammelt drivstoff forårsaker dannelse av syre- og gummiavleiringer i drivstoffsystemet eller på viktige forgasserdeler. For å bevare drivstoffet ferskt, benytt Briggs & Stratton® avansert formel-drivstoffbehandler & stabilisator, som er tilgjengelig overalt der originaldeler fra Briggs & Stratton selges.

For motorer som er utstyrt med et FRESH START®-drivstofflokk, benytt Briggs & Stratton FRESH START® som fås kjøpt som dryppekonsentratkassett.

Det er ikke nødvendig å tappe bensin fra motoren dersom en drivstoffstabilisator tilføres i tråd med instruksjonene. La motoren gå i to minutter for å la stabilisatoren fordeles rundt i drivstoffsystemet før lagring.

Motorolje

Når motoren fortsatt er varm, skifter du motorolje. Se ***Seksjonen*** vedr. oljeskift.

Før start av enheten etter at den har vært lagret:

- Kontroller alle drivstoffnivåer Kontroller alle vedlikeholdspunkter.
- Gjennomfør alle anbefalte kontroller og prosedyrer som er nevnt i denne veiledningen.
- La motoren varmes opp noen minutter før bruk.

Not for Reproduction

Feilsøking

Problemløsning for traktoren

PROBLEM	SE ETTER	BOTEMIDDEL
Motoren vil ikke gå rundt eller starte.	Bremsepedalen er ikke trykt ned.	Trykk bremsepedalen helt ned.
	PTO-bryteren (elektrisk clutch) står i PÅ-posisjonen.	Sett den i AV-posisjonen.
	Fartsregulator aktivert.	Flytt knappen til NØYTRAL/AV-posisjonen.
	Tom for drivstoff.	Hvis motoren er varm, la motoren avkjøles og fyll deretter på drivstofftanken.
	Motoren overflommet.	Koble choken ut.
	Sikringen er sprengt.	Kontakt autorisert forhandler.
	Batteriterminalene krever rengjøring.	Se avsnittet for ***Rengjør batteriet og kablene***.
	Batteriet utladet eller dødt.	Lad opp eller bytt batteriet.
	Ledning løs eller ødelagt.	Kontroller kablingen visuelt. Hvis kablene er avspist eller ødelagte, oppsøk en autorisert forhandler.
	Elektromagnet eller startmotor defekt.	Kontakt autorisert forhandler.
	Sikkerhetslåsbryter defekt.	Kontakt autorisert forhandler.
	Vann i drivstoff.	Kontakt autorisert forhandler.
	Bensin er gammel eller dårlig.	Kontakt autorisert forhandler.
Motor vanskelig å starte, eller går dårlig.	For rik drivstoffblanding.	Rengjør luftfilteret.
	Motoren har andre problemer.	Kontakt autorisert forhandler.
Motorbank.	Lavt oljenivå.	Sjekk/fyll på olje etter behov.
	Bruk av olje med feil viskositet.	Se ***Tabell for oljeanbefalinger***.
For høyt oljeforbruk.	Motoren blir kjørt for varm.	Kontakt autorisert forhandler.
	Bruk av olje med feil viskositet.	Se ***Tabell for oljeanbefalinger***.
	For mye olje i veivhuset.	Tapp av overflødig olje.
Eksosen er svart.	Skittent luftfilter.	Se avsnittet ***service av luftfilter***.
	Choke lukket.	Åpne choken.
Motoren er i gang, men traktoren står stille.	Bakkehastighetskontrollpedalene er ikke trykket ned.	Trykk ned pedalene.
	Girutkoblingsspakene står i SKYV-posisjonen.	Flytt den til KJØRE posisjon.
	Parkeringsbremsen er aktivert.	Deaktiver parkeringsbremsen.
	Trekkraftbeltet er ødelagt eller slurer.	Kontakt autorisert forhandler.

Problemløsning for traktoren (fortsettelse)

PROBLEM	SE ETTER	BOTEMIDDEL
Bremsen holder ikke igjen.	Intern bremse slitt.	Kontakt autorisert forhandler.
Traktoren styres eller lar seg vanskelig håndtere.	Styrekoblingen er løs.	Kontakt autorisert forhandler.
	Feil trykk i dekkene.	Se avsnittet for ***Sjekk dekktrykk***.
	Aksellagrene på framhjulene tørre.	Kontakt autorisert forhandler.

Feilsøke klipper

PROBLEM	SE ETTER	BOTEMIDDEL
Klipperen løfter seg ikke.	Løftekobling er ikke riktig påsatt eller ødelagt.	Kontakt autorisert forhandler.
Klippingen er ujevn.	Klipper ikke riktig nivåjustert.	Kontakt autorisert forhandler.
	Bladene er skadet.	Kontakt autorisert forhandler.
	Traktordekk ikke riktig fylt.	Se avsnittet for ***Sjekk dekktrykk***.
Klippingen ser rotet ut.	Motorhastigheten for lav.	Sett hastighet til full gass.
	Terrenghastigheten for høy.	Reduser farten.
	Bladene trenger skjerping.	Kontakt autorisert forhandler.
	Motoren har andre problemer.	Kontakt autorisert forhandler.
Motoren stopper lett med klipperen innkoblet.	Motorhastigheten for lav.	Sett hastighet til full gass.
	Terrenghastigheten for høy.	Reduser farten.
	Skittent eller blokkert luftfilter.	Se avsnittet for ***Service av luftfilter***.
	Klippehøyde satt for lavt.	Kutt høyt gress ved maksimal klippehøyde i første runde.
	Motoren varmes ikke opp til driftstemperatur.	La motoren gå seg varm i flere minutter.
	Starte klipperen i høyt gress.	Start klipperen på et klippet område.
	Fangermontering lukkes ikke korrekt.	Lukk fanger inntil grepene har blitt tilkoblet. Hvis det fremdeles ikke lukkes riktig, oppsøk autorisert forhandler.
Unormalt mye klippervibrasjon.	Motoren har andre problemer.	Kontakt autorisert forhandler.
Motoren går og traktoren kjører men klipperen vil ikke gå.	PTO er ikke aktivert.	Koble inn PTO.
	Motoren har andre problemer.	Kontakt autorisert forhandler.
Fanger full alarm høres ikke når fangeren er full.	Gressdannelse rundt hever.	Rengjør området rundt hever.
	Alarm har andre problemer.	Kontakt autorisert forhandler.

Spesifikasjoner

MOTOR

Briggs & Stratton

Modell	**Intek-serien™ 4175 OHV**
Slagvolum	500 cc (30,5 kubikktommer)
Elektrisk system	Batteri: 12 volt, 190 CCA Dynamo: 9 amp reg.
Oljekapasitet	1,4 L (48 oz)
Tennpluggåpning	0,76 mm (0,030")
Igangsettelsespluggens omdreiningsmoment	20 Nm (180 in-lbs)

Modell	**Intek-serien™ 7180 OHV**
Slagvolum	656 cc (40,03 kubikktommer)
Elektrisk system	Batteri: 12 volt, 190 CCA Dynamo: 9 amp reg.
Oljekapasitet	1,9 L (64 oz)
Tennpluggåpning	0,76 mm (0,030")
Igangsettelsespluggens omdreiningsmoment	20 Nm (180 in-lbs)

Modell	**Intek-serien™ 7220 OHV**
Slagvolum	656 cc (40,03 kubikktommer)
Elektrisk system	Batteri: 12 volt, 190 CCA Dynamo: 9 amp reg.
Oljekapasitet	1,9 L (64 oz)
Tennpluggåpning	0,76 mm (0,030”)
Igangsettelsespluggens omdreiningsmoment	20 Nm (180 in-lbs)

Modell	**Profesjonell serie™ OHV**
Slagvolum	724 cc (44,18 kubikktommer)
Elektrisk system	Batteri: 12 volt, 190 CCA Dynamo: 9 amp reg.
Oljekapasitet	1,9 L (64 oz)
Tennpluggåpning	0,76 mm (0,030")
Igangsettelsespluggens omdreiningsmoment	20 Nm (180 in-lbs)

CHASSIS

Drivstofftank-kapasitet	6,0 L (1,5 gal)
Framhjul	Dekkstørrelse: 15 x 6,0 Dekktrykk: 14 psi (0,96 bar)
Bakhjul	Dekkstørrelse: 20 x 8,0 Dekktrykk: 10 psi (0,68 bar)

GIR

Type	Hydrostatisk hydrogear
Motorolje	Syntetisk 5W30
Hastigheter ved 3400 rpm	Forover: 0-9,0 km/h (0-5,6 mph) Revers: 0-2,80 mi/h (0-2,8 mph)
Kontinuerlig omdreingsmoment effekt	233 Nm (172 ft-lbs)

GRESSKLIPPER

Klippebredde	37,99 in (38") 106,7 (42”)
Antall kniver	2
Plattform på nedre del	Bakre utkastelsesåpning for gress
Skjærehøyde	2,5-8,9 cm (1,0-3,5”)
Klippeposisjoner	6

Not for Reproduction

Effektberegning

Brutto effektberegning for individuelle bensinmotorer er merket i henhold til SAE-kode (Society of Automotive Engineers) J1940 Small Engine Power & Torque Rating Procedure, og er angitt i henhold til SAE J1995. Dreiemomentverdiene hentes ut ved 2600 RPM for motorer hvor ”rpm” er nevnt på etikettem, og 3060 RPM for alle andre. Verdien for hestekrefter hentes ut ved 3600 RPM. Bruttokurver kan sees på www.BRIGGSandSTRATTON.COM. Nettoeffekt-verdiene er målt med eksos- og luftfilter installert, mens bruttoverdier er målt uten disse vedleggene. Reell brutto motoreffekt vil være høyere enn netto motoreffekt og påvirkes av blant annet forhold i omgivelsene og variasjoner fra motor til motor. Gitt det brede spektret av produkter som motorer er montert inn i, kan ikke bensindrevne motorer utvikle nominell bruttoeffekt når de brukes i et bestemt utstyr. Denne forskjellen skyldes en rekke faktorer, inkludert, men ikke begrenset til, variasjonen i motordeler (luftfilter, eksosanlegg, lader, kjøleanlegg, forgasser, drivstoffpumpe etc.), begrensninger i bruk, forhold i omgivelsene (temperatur, fuktighet, høyde), og variasjoner fra motor til motor. Av produksjons- og kapasitetsmessige årsaker, kan Briggs & Stratton bytte ut en motor med en med høyere nominell effekt med motorer i denne serien.

Deler og tilbehør

Ta kontakt med en autorisert forhandler for detaljer.

BEGRENSET GARANTI

Briggs & Stratton garanterer at innenfor den garantiperioden som er spesifisert nedenfor kommer vi til å sørge for kostnadsfri reparasjon eller utskifting av enhver del som er defekt mht. materiale eller håndverksmessig utførelse eller begge. Transportutgifter til produktet som er sendt for reparasjon eller utskifting under denne garantien må bæres av kjøper. Denne garantien gjelder og er underlagt de tidsperiodene og vilkårene som er slått fast nedenfor. For service innenfor garantiperioden, finn fram til nærmeste autoriserte serviceforhandler på vårt forhandler-lokaliseringskart på **murray.com.** Kjøperen må kontakte den autoriserte serviceforhandleren og så gjøre produktet tilgjengelig for den autoriserte serviceforhandleren for inspeksjon og testing.

Det finnes ingen andre eksplisitte garantier. Inkluderte garantier, medregnet dem som gjelder forretningsmessighet og egnethet til et bestemt formål, begrenser seg til ett år fra kjøpet fant sted eller innenfor den gyldighetsperioden som tillates gjennom lov. **Alle andre garantier er ekskludert. Ansvar for skader knyttet til ulykker og konsekvenser er ekskludert inntil den utvidede ekslusjonen er tillatt gjennom lov.** Noen stater eller land tillater ikke begrensninger på hvor lang tid en implisitt garanti gjelder og noen stater eller land tillater ikke utelukkelse eller begrensning av tilfeldige eller følgeskader, slik at det er ikke sikkert at begrensningen eller utelukkelsen over gjelder for deg. Denne garantien gir deg spesifikke lovmessige rettigheter og du vil også kunne ha andre rettigheter som kan variere fra stat til stat eller fra land til land.**

GARANTIPERIODE

Element	Hjemmebruk	Forretningsmessig bruk
Utstyr	3 år	90 dager
Motor*	3 år	90 dager
Batteri (hvis utstyrt)	1 år	1 år

***** Gjelder kun Briggs & Stratton-motorer. Garantidekning av andre motorer enn de fra Briggs & Stratton ytes av andre motorprodusenter. Utslipps-relaterte komponenter er dekket av Erklæringen om utslippsgarantier.

****** I Australia - våre varer leveres sammen med garantier som ikke kan ekskluderes under den australske forbrukerlovgivningen. Du har rett til en erstatning eller refundering av beløpet ved en større feil og rett til kompensasjon for ethvert annet tap eller skade som med skjellig grunn har kunnet forutses. Du har dessuten rett til å få varene reparert eller byttet ut dersom varene viser seg å ikke være av akseptabel kvalitet og denne utilstrekkeligheten ikke utgjør en større feil. For garantiservice, finn fram til nærmeste autoriserte serviceforhandler på vårt forhandler-lokaliseringskart på BRIGGSandSTRATTON.com, eller ved å ringe 1300 274 447, evt. ved å sende en e-post eller hhv. et brev til salesenquires@briggsandstratton.com.au, Briggs & Stratton Australia Pty Ltd, 1 Moorebank Avenue, NSW, Australia, 2170.

Garantiperioden begynner på kjøpedatoen for den første brukeren eller den profesjonelle sluttbrukeren, og fortsetter ut perioden som er oppgitt i tabellen ovenfor. "Hjemmebruk" betyr personlig, hjemmebruk av en bruker. "Forretningsmessig bruk" betyr all annen bruk, inkludert bruk for kommersielt, forretningsmessig eller utleieformål. Så snart et produkt har vært utsatt for kommersiell bruk, er det deretter å betrakte som et produkt for kommersiell bruk til denne garantiens formål.

Ingen garantiregistrering er nødvendig for å få garanti på produkter av merket Briggs & Stratton. Ta vare på kvitteringen som bevis på kjøpet. Dersom du ikke framskaffer bevis for den opprinnelige kjøpsdatoen når det ønskes garantimessig service, kommer produktets produksjonsdato til å bli benyttet til å fastsette garantiperioden.

OM DIN GARANTI

Vi tar gjerne imot garantireparasjoner og beklager bryderiet du måtte ha med dette. Garantimessig service er kun tilgjengelig gjennom **Murray** autoriserte serviceforhandlere. Flesteparten av garantireparasjonene håndteres rutinemessig, men noen gang kan forespørsler om garantiservice ligge utenfor garantien. Denne garantien dekker bare material- eller fabrikasjonsfeil. Den dekker ikke skader forårsaket av feil bruk eller misbruk, feil vedlikehold eller reparasjoner, normal slitasje eller gammel eller ikke-godkjent drivstoff.

Feil bruk og misbruk - Riktig bruk for bruksområdene til produktet beskrives i bruksanvisningen. Hvis du bruker produktet på en måte som ikke er beskrevet i bruksanvisningen eller bruker produktet etter det er blitt skadet vil dette annullere garantien. Garantien godtas ikke hvis serienummeret på produktet er fjernet, produktet er endret eller modifisert på noen måte eller hvis produktet bærer preg av misbruk slik som støtskader eller korrosjonsskader forårsaket av vann/kjemikalier.

Feil vedlikehold eller reparasjoner - Dette produktet må holdes ved like i tråd med prosedyrene og skjemaene som er gitt i brukerens manual, og det må gjennomføres service eller reparasjoner idet det benyttes originalreservedeler fra Briggs & Stratton eller ekvivalente deler. Skader forårsaket av mangel på vedlikehold eller bruk av ikke-originaldeler dekkes ikke gjennom garantien.

Normal slitasje - Som alle mekaniske apparater er enheten din utsatt for slitasje selv om den vedlikeholdes riktig. Garantien dekker ikke reparasjoner når dette skyldes at normal bruk har slitt ut produktet eller utstyret. Vedlikeholdsdeler og deler som slites, slik som filtre, belter, skjæreblad og bremseputer (foruten motor-bremseputer) dekkes ikke av garantien pga. slitasje-karakteristikker alene, med mindre årsaken bunner i defekter knyttet til materiale eller håndverksmessig utførelse.

Gammelt drivstoff - Produktet trenger frisk drivstoff i henhold til kriteriene angitt i bruksanvisningen for fungere riktig. Skader forårsaket av gammelt drivstoff (forgasserlekkasjer, blokkerte drivstoffslanger, tilsmussede ventiler, etc.) dekkes ikke av garantien.

Andre eksklusjoner - denne garantien ekskluderer skade pga. ulykke, misbruk, modifikasjoner, endringer, ukyndig service, frost eller kjemiske skader. Supplement eller tilbehør som ikke opprinnelig fulgte med produkter er også ekskludert. Det er ikke noen dekning gjennom garantien for utstyr som benyttes som primærstrøm istedenfor nyttestrøm eller på utstyr som brukes i livstøtteapplikasjoner. Denne garantien ekskluderer i tillegg feil pga. uforutsette hendelser som følge av *force majeure* som ligger utenfor produsentens kontroll.

Not for Reproduction

Not for
Reproduction

ZAWARTOŚĆ

Okładka **1**
Ilustracje **3**
Bezpieczeństwo operatora **8**
Funkcje i elementy sterowania **16**
Działanie **19**
Testy systemu blokady bezpieczeństwa **19**
Konserwacja **24**
Rozwiązywanie problemów **28**
Dane techniczne **30**
Gwarancja **31**

Informacje ogólne

Dziękujemy za nabycie tej wysokiej jakości kosiarki jezdnej. Eksploatowany i konserwowany zgodnie z instrukcjami produkt będzie służył niezawodnie przez wiele lat.

Poniższa instrukcja obsługi zawiera informacje na temat zagrożeń i ryzyka związanych z kosiarkami jezdnymi i jak się przed nimi ustrzec. Niniejsza kosiarka jezdna została skonstruowana i jest przeznaczona wyłącznie do koszenia trawy i nie nadaje się do żadnego innego celu. Przed uruchomieniem bądź eksploatacją urządzenia, użytkownik musi koniecznie dokładnie zapoznać się i zrozumieć niniejsze instrukcje. **Proszę zachować oryginalną instrukcję do wykorzystania w przyszłości.**

Dane referencyjne produktu

W wyznaczonym miejscu proszę zapisać nazwę/numer modelu, numery identyfikacyjne producenta i numery seryjne silnika, aby łatwo było je odnaleźć. Numery te znajdują się w pokazanych miejscach.

Kontaktując się ze swoim autoryzowanym dealerem w sprawie części zamiennych, serwisu lub informacji, NALEŻY przygotować te numery.

PRODUKT DANE REFERENCYJNE	
Opis modelu - nazwa/numer	
Numer producenta (MFG number) jednostki	Numer SERYJNY jednostki
Numer producenta (MFG number) zespołu kosiarki	Numer SERYJNY zespołu kosiarki
Nazwa dealera	Data zakupu
DANE REFERENCYJNE SILNIKA	
Marka silnika	Model silnika
Rodzaj/dane tech. silnika	Nr kat./numer seryjny silnika

Ilustrowaną listę części tej maszyny można pobrać ze strony **murray.com**. Zamawiając części zamienne proszę podać numer modelu i numer seryjny.

Oznaczenia CE

A. Numer identyfikacyjny producenta
B. Numer seryjny producenta
C. Nazwa i adres producenta
D. Maksymalna prędkość silnika w obrotach na minutę
E. Moc znamionowa w kilowatach
F. Masa urządzenia w kilogramach
G. Logo zgodności CE
H. Rok produkcji
I. Gwarantowany poziom mocy dźwięku w decybelach

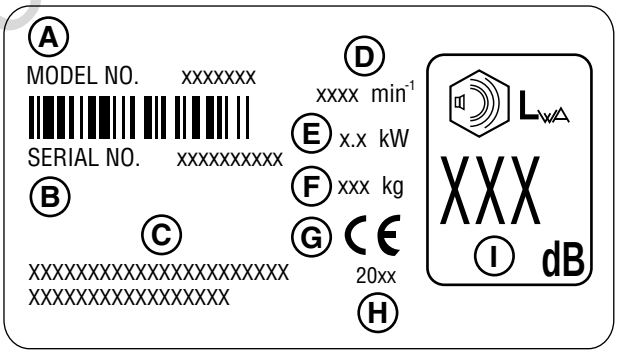

"**Niepewność pomiaru wibracji** – wibracje urządzenia zostały zarejestrowane przy użyciu metod i procedur określonych w odpowiednich standardach międzynarodowych, obowiązujących w chwili produkcji. Niepewność pomiaru może wahać się do 5% od wartości przedstawionych w Deklaracji Zgodności."

for production

Bezpieczeństwo operatora

Ważne instrukcje bezpieczeństwa

NALEŻY ZACHOWAĆ TE INSTRUKCJE - Niniejsza instrukcja zawiera ważne informacje, których należy przestrzegać podczas wstępnego montażu, eksploatacji i konserwacji urządzenia. **Proszę zachować oryginalną instrukcję do wykorzystania w przyszłości.**

Symbole bezpieczeństwa i ich znaczenia

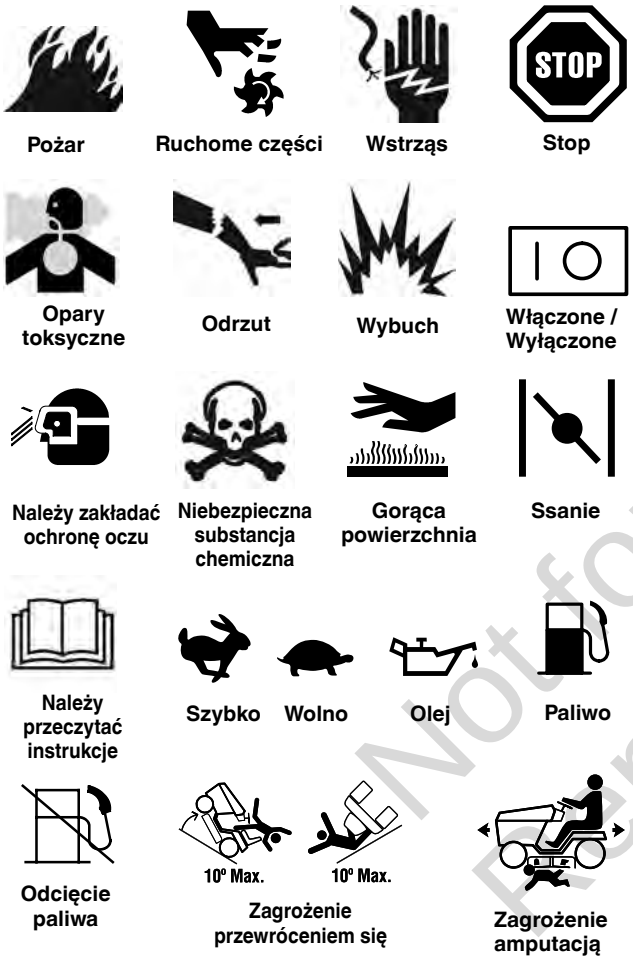

Symbol alarmu bezpieczeństwa używany jest do oznaczenia informacji o bezpieczeństwie dotyczących zagrożeń, które mogą spowodować obrażenia. Słowo sygnalizujące (NIEBEZPIECZEŃSTWO, OSTRZEŻENIE lub UWAGA) stosowane jest z symbolami alarmowymi, aby zasygnalizować prawdopodobieństwo i potencjalny stopień obrażeń. Dodatkowo, symbol zagrożenia może być używany do zasygnalizowania rodzaju zagrożenia.

NIEBEZPIECZEŃSTWO sygnalizuje zagrożenie, które, jeśli nie unikniemy go, spowoduje śmierć lub poważne obrażenia.

OSTRZEŻENIE sygnalizuje zagrożenie, które, jeśli nie unikniemy go, może spowodować śmierć lub poważne obrażenia.

UWAGA sygnalizuje zagrożenie, które które w przypadku jego nieuniknięcia, może spowodować niewielkie lub umiarkowane obrażenia.

UWAGA, sygnalizuje sytuację, która **może spowodować uszkodzenie produktu.**

OSTRZEŻENIE
Spaliny silnika pochodzące z tego urządzenia, zawierają substancje chemiczne, o których wiadomo w stanie Kalifornia, że powodują raka, wady wrodzone i upośledzenie płodności.

OSTRZEŻENIE
Niektóre elementy tego produktu i jego akcesoraia, zawierają substancje chemiczne, o których wiadomo w stanie Kalifornia, że powodują raka, wady wrodzone i upośledzenie płodności. Po ich dotknięciu, należy umyć ręce.

OSTRZEŻENIE
Końcówki akumulatora, zaciski i odpowiednie akcesoria zawierają ołów oraz związki ołowiu, o których wiadomo w stanie Kalifornia, że powodują raka, wady wrodzone i upośledzenie płodności. Po ich dotknięciu, należy umyć ręce.

OSTRZEŻENIE
Pracujące silniki wydzielają tlenek węgla, bezwonny, bezbarwny i trujący gaz.
Wdychanie tlenku węgla może spowodować bóle głowy, zmęczenie, zawroty głowy, wymioty, dezorientację, napady drgawkowe, nudności, omdlenie lub śmierć.
- Urządzenie powinno być eksploatowane TYLKO na zewnątrz.
- Nie pozwolić, aby gazy wylotowe dostały się do zamkniętych pomieszczeń przez okna, drzwi, wloty wentylacyjne lub inne otwory.

OSTRZEŻENIE
Pracujący silnik wytwarza ciepło. Części silnika, szczególnie tłumik, nagrzewają się do wysokich temeratur.
Przy kontakcie z nimi mogą powstawać poważne oparzenia.
Łatwopalne pozostałości, takie jak liście, trawa i inne zanieczyszczenia mogą się łatwo zapalić.
- Przed dotknięciem należy schłodzić tłumik, cylinder silnika i żebra.
- Usunąć nagromadzone zanieczyszczenia z obszaru tłumika i cylindra.
- Używanie lub obsługiwanie silnika na terenie zalesionym, zakrzewionym lub trawiastym, jeśli układ wydechowy silnika nie jest wyposażony w sprawny iskrochron, stanowi naruszenie Przepisu 4442. W innych stanach lub na terenach objętych jurysdykcją federalną mogą obowiązywać podobne przepisy. Skontaktuj się z producentem oryginalnego sprzętu, sprzedawcą detalicznym lub dealerem, aby uzyskać iskrochron przeznaczony do układu wydechowego, zainstalowanego na tym silniku.

Not for Reproduction

Bezpieczeństwo obsługi

Bezpieczeństwo sprzętu zmechanizowanego zależy wyłącznie od jego operatora. Jeśli jest nieprawidłowo stosowany lub konserwowany, może stanowić niebezpieczeństwo! Pamiętaj, że jesteś odpowiedzialny za bezpieczeństwo swoje i osób przebywających w pobliżu. Kieruj się zdrowym rozsądkiem i myśl o tym co robisz. Jeżeli nie masz pewności, czy zadanie, które zamierzasz wykonać może być bezpiecznie wykonane za pomocą wybranego przez ciebie sprzętu, zapytaj profesjonalisty: skontaktuj się z miejscowym autoryzowanym dealerem.

Należy przeczytać instrukcje

Instrukcja obsługi zawiera ważne informacje dotyczące bezpieczeństwa, które musisz znać PRZED przystąpieniem do obsługi maszyny, jak również PODCZAS obsługi.
Podano techniki bezpiecznej obsługi, opisy funkcji i urządzeń sterowniczych produktu oraz informacje dotyczące jego konserwacji, aby pomóc użytkownikowi w maksymalny sposób wykorzystać środki zainwestowane w zakupiony sprzęt.
Pamiętaj, aby w całości przeczytać przepisy i informacje dotyczące bezpieczeństwa, znajdujące się na następnych stronach. Należy również przeczytać w całości część pt. ***Obsługa***.

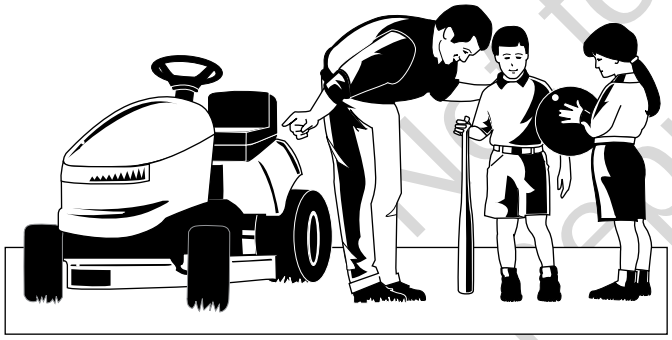

Not for reproduction

Dzieci

Może dojść do tragicznych wypadków z udziałem dzieci. Nie dopuszczaj, aby dzieci znajdowały się w pobliżu miejsca działania urządzenia. Dzieci są często zainteresowane urządzeniem i koszeniem. Nigdy nie wolno zakładać, że dzieci pozostaną w miejscu, w którym ostatnio były widziane. Jeżeli istnieje ryzyko, że dzieci mogą wejść na teren, na którym odbywa się koszenie, zleć ich pilnowanie innej odpowiedzialnej osobie dorosłej.

NIGDY NIE ZABIERAJ DZIECI NA PRZEJAŻDŻKĘ NA TEJ MASZYNIE! To zachęca je do podchodzenia później w pobliże pracującej maszyny, co może skończyć się poważnymi obrażeniami ciała. Dzieci mogą zbliżyć się do maszyny z zamiarem odbycia przejażdżki, gdy użytkownik nie spodziewa się tego i mogą zostać przejechane.

Wsteczny

Jeśli nie jest to bezwzględnie konieczne, nie wolno kosić na biegu wstecznym. Podczas jazdy na wstecznym biegu, zawsze patrz za siebie i na dół, nawet gdy ostrza kosiarki są odłączone.

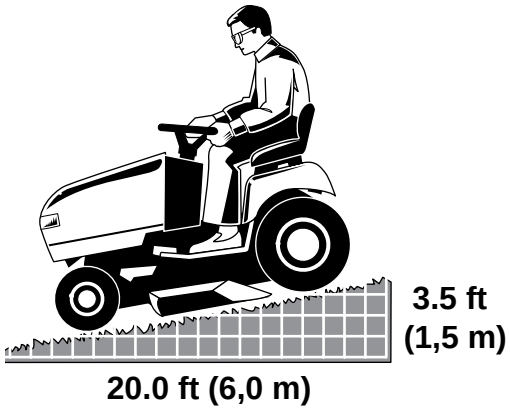

Koszenie na wzniesieniach

Użycie tej maszyny na zbyt stromym zboczu może spowodować poważne obrażenia ciała, a nawet śmierć. Użycie tej maszyny na zboczu, które jest zbyt strome lub gdzie nie ma wystarczającej przyczepności, może spowodować utratę panowania nad maszyną lub jej przewrócenie.
Dobrą praktyką jest niewjeżdżanie na zbocza, na które nie można wjechać na wstecznym biegu (w trybie napędu na 2 koła). Urządzenia nie należy używać na zboczach o nachyleniu większym niż 1 metr (3,5 stopy) wysokości na 6 metrów (20 stóp) długości. Zawsze należy jeździć w górę i w dół zbocza: nigdy w poprzek.
Należy również zauważyć, że powierzchnia, po której jedziemy ma duży wpływ na stabilność i kierowanie. Mokra trawa lub oblodzony chodnik mogą w dużym stopniu wpływać na zdolność kierowania maszyną.
W przypadku wątpliwości co do używania maszyny na zboczu, nie należy tego robić. Nie warto ryzykować.

Ruchome części

Urządzenie to posiada wiele ruchomych części, które mogą zranić użytkownika lub inne osoby. Jeżeli jednak zajmujesz prawidłową pozycję na fotelu i postępujesz według wszystkich zaleceń podanych w niniejszej instrukcji, maszyna ta jest bezpieczna w obsłudze.
W skład zespołu kosiarki wchodzą obracające się ostrza, które mogą obciąć dłonie i stopy. Nie należy dopuszczać nikogo w pobliże urządzenia, kiedy jest ono włączone!
Aby pomóc operatorowi w bezpiecznym używaniu urządzenia, jest ono wyposażone w system zabezpieczający z wyłącznikiem naciskowym w fotelu. NIE WOLNO próbować dokonywać zmian lub obchodzić tego systemu. Natychmiast skontaktuj się z dealerem, jeżeli system nie przejdzie pomyślnie wszystkich testów blokad zabezpieczających, które zostały opisane w niniejszej instrukcji.

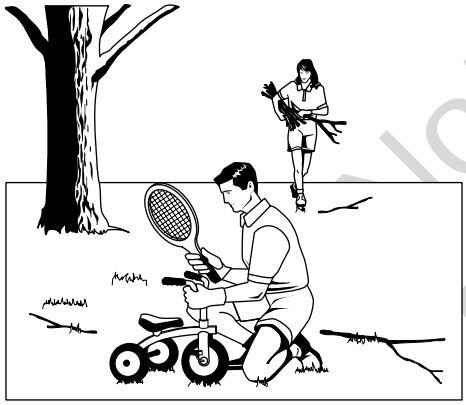

Wyrzucane przedmioty

Urzadzenie posiada wirujące ostrza. Ostrza te mogą spowodować podniesienie i wyrzucenie w powietrze drobnych przedmiotów, które mogą zranić osoby postronne. Pamiętaj, aby oczyścić miejsce koszenia PRZED jego rozpoczęciem. Nie wolno kosić bez przyłączonego całego łapacza trawy ani bez założonej osłony wylotowej (deflektora).
Nie należy dopuszczać nikogo w miejsce koszenia, kiedy urządzenie jest włączone! W przypadku, gdy ktoś wejdzie w na teren, na którym odbywa się koszenie, należy natychmiast wyłączyć urządzenie do czasu odejścia tej osoby.

Paliwo i konserwacja

Benzyna jest niezwykle łatwopalna. Jej opary są również niezwykle łatwopalne i mogą przemieszczać się do odległych źródeł zapłonu. Benzyny należy używać wyłącznie jako paliwa, nie zaś jako rozpuszczalnika lub środka czyszczącego. Paliwa nie wolno przechowywać w żadnym miejscu, w którym jego opary mogą gromadzić się lub przemieszczać do źródła zapłonu, jakim jest np. płomień pilota. Paliwo należy przechowywać w atestowanych, plastikowych, szczelnie zamkniętych kanistrach lub w zbiorniku paliwa ciągnika, zakręconym szczelnie korkiem. Rozlane paliwo należy natychmiast wyczyścić.
Prawidłowa konserwacja ma podstawowe znaczenie dla bezpieczeństwa i działania urządzenia. Pamiętaj, aby wykonywać procedury konserwacyjne wymienione w niniejszej instrukcji, szczególnie okresowe sprawdzenia systemu bezpieczeństwa.

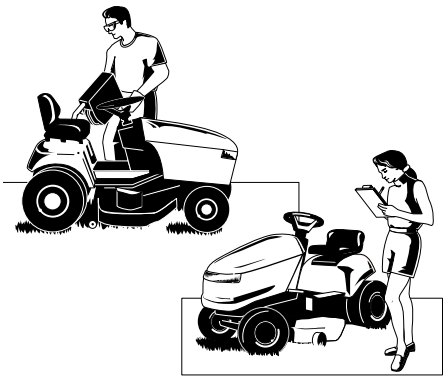

Not for Reproduction

Przeczytaj poniższe zasady dotyczące bezpieczeństwa i postępuj zgodnie z nimi: Niezastosowanie się do poniższych zasad może spowodować utratę kontroli nad urządzeniem, poważne obrażenia lub śmierć osoby obsługującej urządzenie lub osób znajdujących się w pobliżu, lub zniszczenie własności lub sprzętu. **Urządzenie może spowodować ucięcie dłoni i stóp i wyrzucać w powietrze drobne przedmioty.** Trójkąt w tekście oznacza ważne przestrogi lub ostrzeżenia, których należy przestrzegać.

OGÓLNE ZASADY OBSŁUGI

1. Przed włączeniem urządzenia należy przeczytać, zrozumieć i postępować zgodnie z instrukcjami znajdującymi się na urządzeniu i w instrukcjach obsługi.
2. Nie należy zbliżać rąk i stóp do ruchomych części maszyny lub wkładać ich pod nią. Zawsze należy trzymać się z daleka od otworu wylotowego.
3. Maszynę mogą obsługiwać tylko odpowiedzialne osoby dorosle, które zapoznały się z instrukcjami (miejscowe przepisy mogą ograniczać wiek operatora).
4. Usuń z otoczenia przedmioty takie jak kamienie, zabawki, drut, itp., które mogą zostać uniesione i rzucone w powietrze przez ostrze(-a).
5. Przed rozpoczęciem koszenia upewnij się, czy w pobliżu nie ma innych osób. Zatrzymaj maszynę, gdy ktoś się zbliży.
6. Nie wolno przewozić pasażerów.
7. Jeśli nie jest to bezwzględnie konieczne, nie wolno kosić na biegu wstecznym. Przed i podczas cofania, zawsze patrz do tyłu oraz w dół.
8. Nigdy nie dopuszczaj do wyrzucania materiału w kierunku osób. Unikaj wyrzucania materiału w stronę ściany lub przeszkody. Taki materiał może odbić się rykoszetem w stronę operatora. Zatrzymaj ostrza podczas przejeżdżania przez nawierzchnie żwirowe.
9. Nie wolno kosić bez przyłączonego całego łapacza trawy ani bez założonej osłony wylotowej (deflektora).
10. Przed zakrętem należy zwolnić.
11. Nigdy nie zostawiaj włączonego urządzenia bez nadzoru. Przed zejściem z maszyny zawsze należy rozłączyć zespół odbioru mocy, zaciągnąć hamulec postojowy, wyłączyć silnik i wyjąć kluczyki.
12. Gdy nie odbywa się koszenie, należy wyłączyć ostrza (zespół odbioru mocy). Przed przystąpieniem do czyszczenia maszyny, demontażu łapacza trawy lub usunięcia zanieczyszczeń z osłony otworu wylotowego, wyłącz silnik i poczekaj, aż wszystkie części całkowicie zatrzymają się.
13. Urządzenia wolno używać wyłącznie za dnia lub przy dobrym sztucznym oświetleniu.
14. Nie wolno obsługiwać urządzenia będąc pod wpływem alkoholu lub narkotyków.
15 W pobliżu dróg lub podczas ich przekraczania, należy uważać na ruch drogowy.
16. Podczas ładowania maszyny na przyczepę lub samochód lub jej wyładowywania, należy zachować szczególną ostrożność.
17. Podczas obsługi maszyny należy zawsze nosić okulary ochronne.
18. Dane statystyczne wskazują, że operatorzy, w wieku 60 lat i starsi, odnoszą wysoki procent obrażeń powodowanych przez sprzęt zmechanizowany. Operatorzy tacy powinni ocenić swoje zdolności obsługiwania urządzenia, tak aby zabezpieczyć siebie i innych przed obrażeniami.
19. Należy stosować się do zaleceń producenta dotyczących obciążników kół lub przeciwwag.
20. Pamiętaj, że operator jest odpowiedzialny za wypadki, które mogą przytrafić się innym osobom lub spowodować zniszczenie mienia.
21. Wszystkie osoby kierujące kosiarką powinny przejść szkolenie zawodowe i praktyczne.
22. Należy zawsze mieć założone solidne buty i długie spodnie. Nigdy nie obsługuj maszyny boso lub w sandałach.
23. Przed użyciem, zawsze sprawdź wzrokowo, czy ostrza i ich osprzęt znajdują się na właściwych miejscach, są nieuszkodzone i właściwie zabezpieczone. Należy wymieniać zużyte lub uszkodzone części.
24. Wyłącz urządzenia dodatkowe przed: uzupełnieniem paliwa, demontażem urządzeń dodatkowych i wykonywaniem regulacji, jeśli regulacji nie można wykonać ze stanowiska operatora.
25. Na czas parkowania, przechowywania lub pozostawienia maszyny bez nadzoru, jeśli nie ma blokady mechanicznej, należy obniżyć urządzenia tnące.
26. Przed zejściem z fotela operatora, z dowolnego powodu, należy włączyć hamulec postojowy (jeżeli jest na wyposażeniu), wyłączyć zespół odbioru mocy, wyłączyć silnik i wyjąć klucz ze stacyjki.
27. Aby zmniejszyć niebezpieczeństwo pożaru, należy usunąć z powierzchni urządzenia trawę, liście i nadmiar oleju. Nie zatrzymuj się w miejscach pokrytych suchymi liśćmi, trawą lub materiałami palnymi.

Not for Reproduction

TRANSPORT I PRZECHOWYWANIE

1. Podczas transportu urządzenia na odkrytej przyczepie, należy dopilnować, aby stało ono przodem do kierunku jazdy. Jeżeli urządzenie będzie stało na przyczepie tyłem do kierunku jazdy, siła wiatru może spowodować jego uszkodzenie.
2. Zawsze przestrzegaj zasad bezpiecznego uzupełniania paliwa oraz zasad bezpiecznego postępowania z paliwem podczas tankowania paliwa po przewożeniu lub przechowywaniu urządzenia.
3. Nie należy przechowywać urządzenia (z paliwem) w zamkniętych, niedostatecznie wentylowanych pomieszczeniach. Opary paliwa mogą przedostać się do źródła zapłonu (takiego jak piec, podgrzewacz wody, etc.) i spowodować wybuch. Opary paliwa są również toksyczne dla ludzi i zwierząt.
4. Zawsze należy przestrzegać instrukcji obsługi silnika, dotyczących przygotowań przed przechowywaniem urządzenia, zarówno przez krótszy jak i dłuższy czas.
5. Zawsze należy przestrzegać instrukcji obsługi silnika odnośnie procedur właściwego uruchamiania po ponownym rozpoczęciu eksploatacji urządzenia.
6. Nie wolno przechowywać maszyny ani pojemnika na paliwo w pomieszczeniu, w którym jest nieosłonięty ogień lub ogień pilota, który może znajdować się np. w podgrzewaczach wody. Przed magazynowaniem urządzenia należy zaczekać, aż ostygnie.

KOSZENIE NA WZNIESIENIACH

Wzniesienia to jeden z najważniejszych czynników związanych z utratą kontroli i wywrotkami, które mogą prowadzić do ciężkich obrażeń lub śmierci. Eksploatacja maszyny na wzniesieniach wymaga szczególnej uwagi. Jeśli użytkownik nie może podjechać pod wzniesienie na wstecznym biegu lub czuje się niepewnie na wzniesieniach, nie powinien na nich kosić.

Panowania nad ślizgającą się po zboczu maszyną samojezdną lub pchaną nie można odzyskać naciskając na hamulec. Główne przyczyny utraty panowania: niedostateczna przyczepność opon do podłoża, nadmierna prędkość, nieprawidłowe hamowanie, nieprawidłowy rodzaj maszyny do wykonania danego zadania, brak rozpoznania stanu podłoża, nieprawidłowe zamocowanie i rozmieszczenie ładunku.

1. Należy kosić w górę i w dół zboczy, nie w poprzek.
2. Należy uważać na dziury, koleiny lub wyboje. Nierówne podłoże może doprowadzić do przewrócenia urządzenia. W wysokiej trawie mogą być ukryte przeszkody.
3. Należy wybrać na tyle niski bieg, aby nie być zmuszonym do zatrzymania się lub zmiany biegów na zboczu.
4. Nie wolno kosić mokrej trawy. Opony mogą stracić przyczepność.
5. Maszyna musi być zawsze ustawiona na biegu, szczególnie podczas jazdy w dół. Nie należy włączać biegu jałowego i zjeżdżać ze wzniesienia rozpędem.
6. Należy unikać uruchamiania, zatrzymywania lub zawracania maszyny na wzniesieniach. W przypadku utraty przyczepności należy wyłączyć ostrza i powoli zjechać ze zbocza.
7. Na zboczach należy poruszać się powoli i stopniowo. Nie wolno raptownie zmieniać kierunku i prędkości jazdy, mogłoby to spowodować przewrócenie się maszyny.
8. Podczas stosowania zbieraków trawy lub innych urządzeń dołączanych należy zachować szczególną ostrożność, ponieważ mają one wpływ na stabilność maszyny. Nie należy kosić na bardzo stromych zboczach.
9. Nie wolno podpierać się nogą stawianą na ziemi w celu ustabilizowania maszyny (maszyny samojezdne).
10. Nie wolno kosić w pobliżu stromych zboczy, rowów ani nasypów. Kosiarka może raptownie przewrócić się, jeżeli koło spadnie z krawędzi skarpy lub rowu, lub w przypadku osunięcia się takiej krawędzi.
11. Nie należy używać zbieraków trawy na bardzo stromych zboczach.
12. Nie należy kosić zboczy, po których nie można wjechać na wstecznym biegu.
13. Skontaktuj się z autoryzowanym dealerem/sprzedawcą, aby uzyskać wskazówki dotyczące obciążników kół i przeciwwag poprawiających stabilność.
14. Należy usunąć przeszkody takie jak kamienie, gałęzie, etc.
15. Należy jechać powoli. Opony mogą stracić przyczepność na zboczach, pomimo tego, że hamulce będą działać prawidłowo.
16. Nie należy skręcać na zboczach jeśli nie będzie to konieczne, a w razie potrzeby skręcać powoli i, jeśli to możliwe, w dół zbocza.

SPRZĘT HOLOWANY (MASZYNY SAMOJEZDNE)

1. Holować wolno wyłącznie za pomocą maszyny wyposażonej w zaczep do holowania. Holowany sprzęt wolno mocować wyłącznie w punkcie zawieszenia.
2. Należy stosować zalecenia producenta dotyczące ograniczenia masy holowanego sprzętu i holowania na zboczach.
3. Nie wolno przewozić dzieci ani innych osób na holowanym sprzęcie.
4. Masa sprzętu holowanego na zboczach może spowodować utratę przyczepności i kontroli nad maszyną.
5. Podczas holowania ładunków należy jechać z niewielką prędkością i zachować dodatkową odległość na zatrzymanie się.
6. Nie należy włączać biegu jałowego i zjeżdżać ze wzniesienia rozpędem.

⚠ OSTRZEŻENIE

Nigdy nie należy używać urządzenia na zboczach o nachyleniu powyżej 17,6% (10°), co oznacza wzniesienie o wysokości pionowej 106 cm (3-1/2 stopy) i długości 607 cm (20 stóp).

Podczas pracy na zboczach należy stosować dodatkowe obciążniki kół lub przeciwwagi. Skontaktuj się z autoryzowanym dealerem/sprzedawcą, aby określić, jakie obciążniki są dostępne i mogą być stosowane w urządzeniu.

Przed wjechaniem na zbocze należy włączyć niską prędkość terenową. Podczas pracy na zboczach należy zachować szczególną ostrożność jeśli zamontowano przednie obciążniki, a szczególnie gdy zostały zamontowane tylne zbieraki trawy.

Należy kosić W GÓRĘ i W DÓŁ zbocza, nigdy w poprzek, zachowując ostrożność podczas zmiany kierunku.
NIE WOLNO RUSZAĆ ANI ZATRZYMYWAĆ SIĘ NA ZBOCZU.

DZIECI

Jeżeli użytkownik nie zwraca uwagi na obecność dzieci, może doprowadzić do wypadków. Dzieci są często zainteresowane urządzeniem i koszeniem. Nigdy nie wolno zakładać, że dzieci pozostaną w miejscu, w którym ostatnio były widziane.

1. Dzieci powinny przebywać poza obszarem koszenia i być pod baczną opieką innej odpowiedzialnej osoby dorosłej.
2. Bądź czujny i wyłącz urządzenie jeśli dzieci wejdą na teren jego pracy.
3. Przed i podczas cofania, należy spojrzeć do tyłu i w dół, aby sprawdzić, czy w pobliżu nie ma małych dzieci.
4. W żadnym wypadku nie wolno przewozić dzieci, nawet, gdy ostrza są wyłączone. Dzieci mogą spaść, a w wyniku tego odnieść poważne obrażenia lub zakłócić bezpieczne działanie maszyny. Dzieci, które w przeszłości przewożono na kosiarce, mogą nagle pojawić się na terenie koszenia i wtedy może dojść do ich przejechania podczas jazdy maszyną do przodu lub do tyłu.
5. Nigdy nie należy pozwalać dzieciom na obsługę urządzenia.
6. Należy zachować szczególną ostrożność zbliżając się do zakrętów z ograniczoną widocznością, krzewów, drzew i innych przedmiotów, które mogą ograniczać widoczność.

EMISJE

1. Spaliny silnika pochodzące z tego urządzenia, zawierają substancje chemiczne, o których wiadomo, że w pewnych ilościach powodują raka, wady wrodzone i upośledzenie płodności.
2. Sprawdź na etykiecie emisji silnika odpowiednie informacje dotyczące okresu utrzymywania się emisji i indeksu powietrza.

Not for reproduction

SERWIS I KONSERWACJA

Bezpieczne postępowanie z benzyną

1. Należy zgasić papierosy, cygara, fajki i inne źródła zapłonu.
2. Należy używać tylko atestowanych pojemników do przechowywania benzyny.
3. Podczas pracy silnika nigdy nie wolno zdejmować korka wlewu paliwa ani uzupełniać paliwa. Przed uzupełnieniem paliwa należy poczekać, aż silnik ostygnie.
4. Nigdy nie należy uzupełniać paliwa w pomieszczeniu.
5. Nie wolno przechowywać maszyny ani pojemnika na paliwo w pomieszczeniu, w którym jest nieosłonięty ogień, iskrzenie lub płomień pilota, np. w pobliżu podgrzewaczy wody i innych urządzeń.
6. Nigdy nie napełniaj pojemników wewnątrz pojazdu lub na skrzyni samochodu ciężarowego z plastikową wykładziną. Przed nalaniem paliwa, zawsze ustaw pojemnik na podłożu, z dala od pojazdu.
7. Z pojazdu lub przyczepy należy zdjąć urządzenie napędzane benzyną i uzupełnić paliwo na ziemi. Jeśli nie będzie to możliwe, napełnić urządzenie znajdujące się na przyczepie raczej paliwem z przenośnego pojemnika, a nie bezpośrednio z dystrybutora.
8. Pistolet dystrybutora należy trzymać tak, aby cały czas dotykał brzegu zbiornika paliwa lub otworu pojemnika, aż do zakończenia tankowania. Nie używać blokady pistoletu dystrybutora.
9. Należy natychmiast zmienić ubranie, jeśli wyleje się na nie paliwo.
10. Nie wolno tankować do zbiornika większej niż dopuszczalna ilości paliwa. Po zakończeniu tankowania, należy założyć i dobrze dokręcić korek wlewu paliwa.
11. Należy zachować szczególną ostrożność w obchodzeniu się z benzyną i innymi paliwami. Są one łatwopalne, a ich opary mogą wybuchnąć.
12. Jeśli zostało rozlane paliwo, nie próbuj uruchamiać silnika, ale odsuń urządzenie od miejsca, w którym jest rozlane paliwo i unikaj wytworzenia źródła zapłonu do chwili, aż rozproszą się opary paliwa.
13. Dokładnie zamykaj wszystkie zbiorniki paliwa i pojemniki na paliwo.

Serwis i konserwacja

1. Nigdy nie pozwalaj na uruchomienie urządzenia w zamkniętym pomieszczeniu, gdzie mogą zbierać się opary tlenku węgla.
2. Należy pamiętać, aby nakrętki i śruby, a szczególnie śruby mocujące ostrza, były dobrze dokręcone i dbać o dobry stan urządzenia.
3. Nigdy nie należy manipulować przy urządzeniach zabezpieczających. Regularnie sprawdzać ich sprawne działanie i dokonywać koniecznych napraw w przypadku niewłaściwego działania.
4. Usuwaj nagromadzone na powierzchni urządzenia liście, trawę i inne zanieczyszczenia. Oczyszczaj wycieki oleju lub paliwa i usuwaj wszelkie zanieczyszczenia nasączone paliwem. Przed magazynowaniem urządzenia należy zaczekać, aż ostygnie.
5. W przypadku uderzenia o przeszkodę, należy zatrzymać się i sprawdzić stan urządzenia. Przed ponownym uruchomieniem, naprawić, jeśli będzie to konieczne.
6. Podczas pracy silnika nigdy nie wolno dokonywać regulacji lub napraw.
7. Należy często sprawdzać części zbieraków trawy i w razie konieczności wymieniać je na nowe części zalecane przez producenta.
8. Ostrza kosiarki są ostre. Podczas pracy z nimi, należy je owijać lub zakładać grube skórzane rękawice i zachować szczególną ostrożność.
9. Należy często sprawdzać działanie hamulców. W razie konieczności wykonywać regulacje i naprawy.
10. Zachowuj, a w razie konieczności wymieniaj, etykiety o bezpieczeństwie i z instrukcjami.
11. Nie wyjmuj filtru paliwa przy gorącym silniku, ponieważ może nastąpić zapłon rozlanej benzyny. Nie rozciągaj zacisków przewodów paliwowych bardziej, niż jest to konieczne. Zwróć uwagę, aby po montażu filtra, zaciski mocno obejmowały przewody powyżej filtra.
12. Nie używaj benzyny o zawartości METANOLU, mieszanki benzyny z alkoholem zawierającej powyżej 10% ETANOLU, dodatków do benzyny lub nafty, ponieważ może wystąpić uszkodzenie silnika/układu paliwowego.
13. W razie konieczności, zbiornik paliwa należy opróżniać na świeżym powietrzu.
14. Wymieniaj uszkodzone tłumiki.
15. Podczas napraw korzystaj tylko z fabrycznych, autoryzowanych części zamiennych.
16. Przy wszystkich ustawieniach i regulacjach zawsze należy przestrzegać parametrów fabrycznych.
17. Serwis i naprawy powinny być wykonywane tylko w autoryzowanych punktach serwisowych.
18. Nie należy samemu przeprowadzać poważniejszych napraw urządzenia, jeśli nie uzyskano wcześniej właściwego szkolenia w tym zakresie. Nieprawidłowe procedury naprawy mogą powodować niebezpieczne działanie urządzenia, jego uszkodzenie i utratę gwarancji producenta.
19. W przypadku maszyn z wieloma ostrzami, należy zachować ostrożność, ponieważ obracanie jednego ostrza może spowodować obracanie się innych ostrzy.
20. Nie wolno zmieniać ustawień regulatora prędkości silnika ani ogranicznika obrotów silnika. Praca silnika z nadmiernymi obrotami może zwiększyć niebezpieczeństwo spowodowania obrażeń.
21. Odłącz napęd dołączanych urządzeń, wyłącz silnik, wyjmij kluczyk ze stacyjki i rozłącz przewód od świecy zapłonowej przed oczyszczeniem blokad i rękawów dołączanych urządzeń, wykonaniem obsługi technicznej, a także po uderzeniu o przeszkodę lub w przypadku nienormalnych wibracji urządzenia. Po uderzeniu o przeszkodę należy sprawdzić, czy maszyna nie została uszkodzona i dokonać naprawy przed ponownym uruchomieniem i eksploatacją.
22. Podczas działania ciągnika nigdy nie zbliżaj rąk do części ruchomych, takich jak wentylator chłodzenia pompy płynu hydraulicznego. (Wentylatory chłodzenia pompy płynu hydraulicznego są najczęściej umieszczone na zespole przeniesienia napędu.)
23. Urządzenia wyposażone w pompy, węże lub silniki hydrauliczne: OSTRZEŻENIE: Wydostający się pod ciśnieniem z układu płyn hydrauliczny może mieć dostateczną siłę, aby przebić skórę i spowodować poważne obrażenia ciała. W przypadku dostania się pod skórę obcego płynu, musi on zostać chirurgicznie usunięty przez lekarza posiadającego wiedzę na temat tego rodzaju obrażeń, gdyż w przeciwnym razie może wystąpić zgorzel (gangrena) tkanek. Trzymaj ręce i inne części ciała z dala od otworów lub dysz, z których wydobywa się płyn hydrauliczny pod wysokim ciśnieniem. Do zatkania takich wycieków należy użyć papieru lub tektury, nie dłoni. Przed podaniem ciśnienia do układu sprawdź, czy wszystkie połączenia w układzie hydraulicznym są szczelne oraz czy przewody i węże elastyczne są w dobrym stanie. Jeśli wystąpią przecieki, należy natychmiast oddać urządzenie do naprawy do autoryzowanego zakładu.
24. OSTRZEŻENIE: Urządzenie akumulujące energię. Nieprawidłowe zwolnienie sprężyn może spowodować poważne obrażenia. Sprężyny powinny być zwolnione przez upoważnionego technika.
25. Modele wyposażone w chłodnicę silnika: OSTRZEŻENIE: Urządzenie akumulujące energię. Aby zapobiec obrażeniom ciała spowodowanym przez gorącą ciecz chłodzącą lub wydostającą się z układu parę, nigdy nie zdejmuj korka chłodnicy przy włączonym silniku. Wyłącz silnik i zaczekaj, aż się ochłodzi. Nawet wtedy, zachowaj szczególną ostrożność podczas zdejmowania korka.

Not for Reproduction

Naklejki bezpieczeństwa

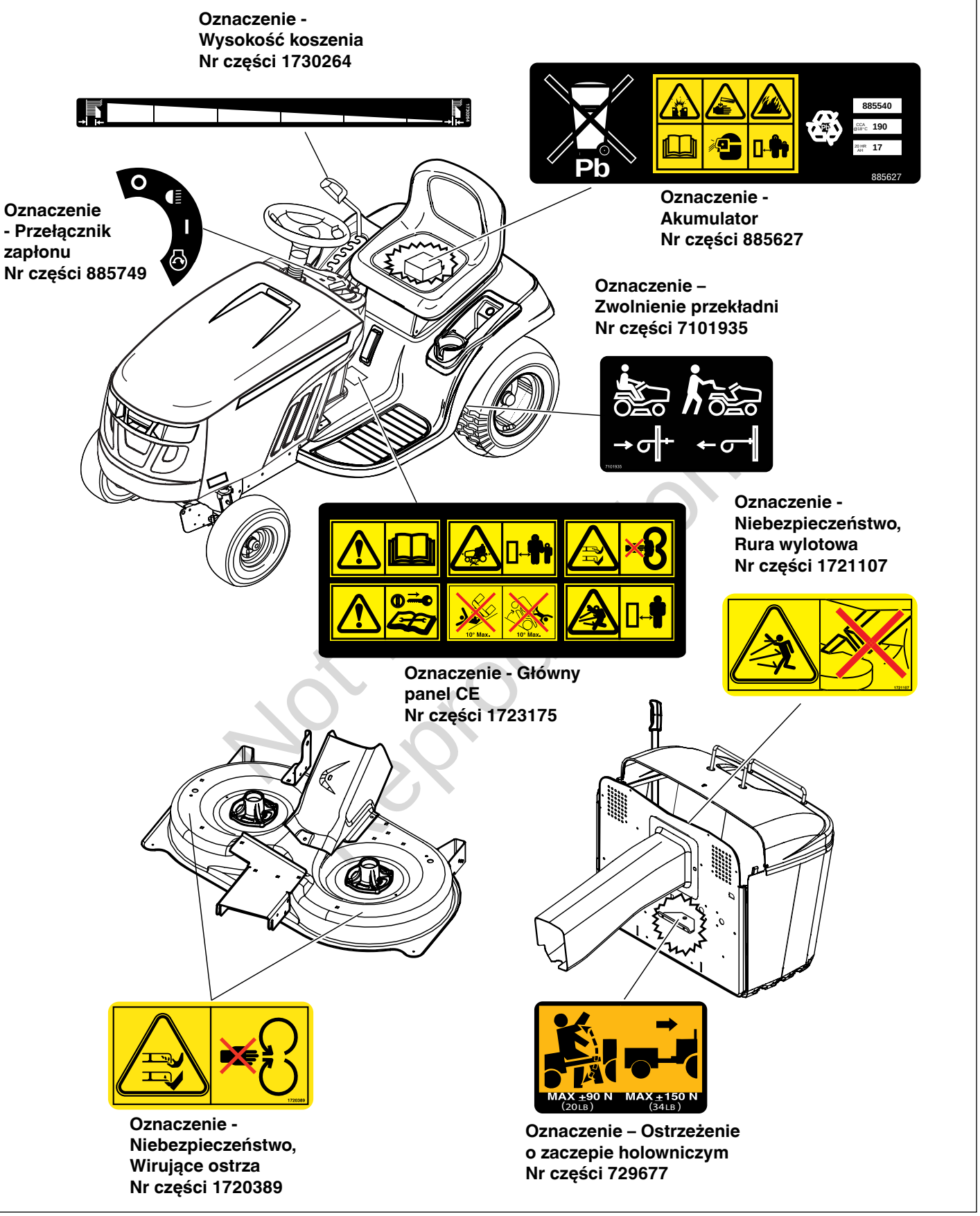

Rysunek 1

Ikony bezpieczeństwa

Ostrzeżenie: Należy zapoznać się z Instrukcją operatora.
Przed uruchomieniem urządzenia przeczytaj i upewnij się, że przeczytałeś i rozumiesz dołączone instrukcje obsługi.

Niebezpieczeństwo: Możliwość przewrócenia się maszyny.
Nie używaj maszyny, jeśli stopień nachylenia podłoża przekracza 10°.

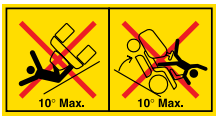

Niebezpieczeństwo: Możliwość odcięcia kończyn.
Ta maszyna może spowodować obcięcie kończyn. Zakaz zbliżania się osób postronnych i dzieci podczas pracy silnika.

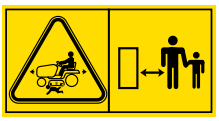

Niebezpieczeństwo: Wyrzucane przedmioty.
Maszyna może wyrzucać w powietrze drobne przedmioty. Zakaz zbliżania się osób postronnych.

Niebezpieczeństwo: Możliwość odcięcia kończyn.
Ta kosiarka może spowodować obcięcie kończyn. Trzymać ręce i stopy z dala od ostrzy.

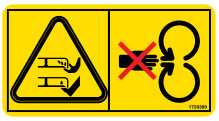

Niebezpieczeństwo: Wyrzucane przedmioty.
Nie obsługiwać bez podłączonej rury wylotowej.

Ostrzeżenie: Przed przeglądem należy wyjąć kluczyk.
Przed rozpoczęciem konserwacji lub naprawy, wyłącz silnik i wyjmij kluczyk oraz zapoznaj się z dokumentacja techniczną.

Not for Reproduction

Funkcje i elementy sterowania

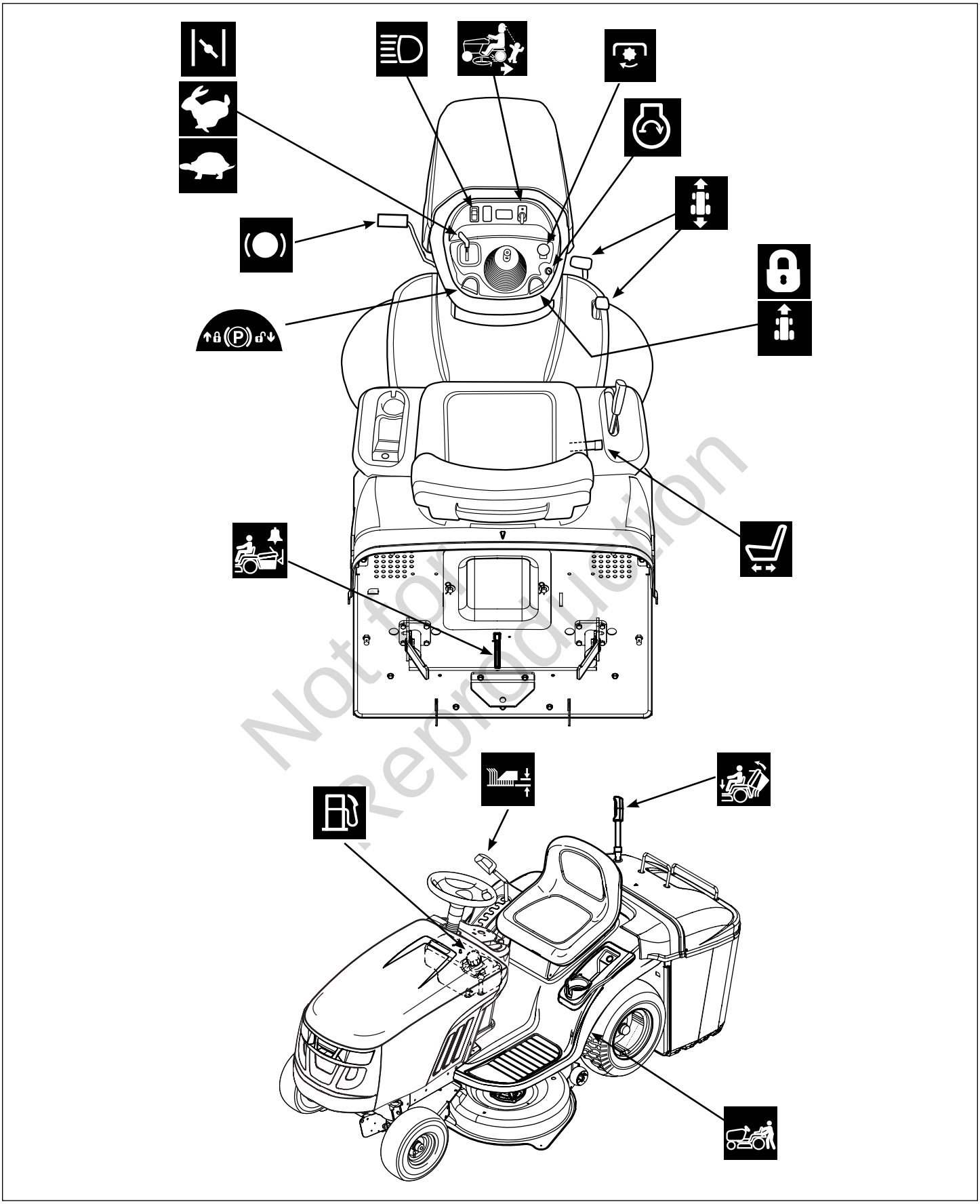

Rysunek 2

Not for Reproduction

Regulacja przepustnicy/ssania Choke-A-Matic

Pozwala na regulację prędkości silnika i ssania (patrz Rysunek 2). Regulator przepustnicy/ssania należy przesunąć w położenie SZYBKO, aby zwiększyć prędkość obrotów silnika; położenie WOLNO zmniejsza prędkość obrotów silnika. Przesunąć regulator przepustnicy/ssania za położenie SZYBKO, do położenia SSANIE, aby uruchomić zimny silnik. Ciepły silnik może nie wymagać stosowania ssania.

UWAGA: Pojazd należy zawsze eksploatować z regulacją przepustnicy/ssania ustawioną w położenie SZYBKO.

Reflektory

Przełącznik ten włącza i wyłącza reflektory przednie ciągnika.

Opcja koszenia wstecz - Reverse Mowing Option (RMO)

Opcja koszenia wstecz - RMO (ang. Reverse Moving Option) umożliwia włączenie kosiarki (lub innych urządzeń napędzanych przez zespół odbioru mocy, PTO) podczas jazdy na wstecznym biegu. W przypadku wybrania opcji koszenia wstecz, przekręć klucz RMO po włączeniu zespołu odbioru mocy, PTO. Zaświeci się wskaźnik LED, wskazujący włączenie funkcji RMO i operator może rozpocząć koszenie na biegu wstecznym. Przy każdym włączeniu zespołu PTO, należy w razie potrzeby ponownie włączyć funkcję RMO.

Przełącznik odbioru mocy PTO

Przełącznik odbioru mocy, PTO (ang. Power Take-Off) włącza i wyłącza dodatkowe urządzenia wykorzystujące zespół odbioru mocy, PTO. Do załączenia zespołu odbioru mocy należy pociągnąć DO GÓRY przełącznik PTO. Aby odłączyć zespół PTO, należy popchnąć ten przełącznik W DÓŁ. *Należy zwrócić uwagę, że aby zespół PTO działał, operator musi siedzieć całym ciężarem na fotelu.*

Przełącznik zapłonu

Przełącznik zapłonu (stacyjka) włącza i wyłącza silnik. Posiada on trzy położenia:

WYŁĄCZONY	Wyłącza silnik i odłącza układ elektryczny.
ŚWIATŁA WŁĄCZONE	Umożliwia włączenie przednich reflektorów.
PRACA	Umożliwia działanie silnika i zasilanie układu elektrycznego.
START	Włącza rozrusznik w celu uruchomienia silnika.

UWAGA: Nigdy nie należy pozostawiać przełącznika zapłonu w położeniu PRACA, przy wyłączonym silniku. Powoduje to rozładowanie akumulatora.

Pedały prędkości jazdy

Prędkość jazdy ciągnika w przód jest sterowana pedałem regulacji prędkości jazdy na biegu naprzód. Prędkość jazdy ciągnika wstecz jest sterowana pedałem regulacji prędkości jazdy na biegu wstecznym.

Naciśniecie każdego z tych pedałów powoduje zwiększenie prędkości jazdy. Należy zauważyć, że im bardziej pedał jest wciśnięty, tym większa jest prędkość jazdy ciągnika.

Dźwignia regulacji fotela operatora

Fotel można przesuwać do przodu lub do tyłu. Przesuń dźwignię, ustaw fotel zgodnie z wymaganiami i zwolnij dźwignię, aby zablokować fotel w ustawionym położeniu.

Alarm pełnego zbieraka

Alarm „pełny zbierak" rozlega się, kiedy zbierak trawy zostanie napełniony trawą. Kiedy rozlegnie się alarm należy rozłączyć PTO, przejechać w miejsce gdzie ma być wyrzucona trawa i opróżnić zbierak.

UWAGA: Kiedy urządzenie używane jest do zbierania liści, suche liście mogą nie aktywować alarmu.

Gałka hamulca postojowego

Używane do blokowania hamulca postojowego, kiedy ciągnik nie jedzie. Włączenie hamulca postojowego następuje po wciśnięciu pedału hamulca do oporu i pociągnięcia ku górze gałki hamulca postojowego.

Regulacja stałej prędkości (Tempomat)

Tempomat służy do blokowania ustalonej prędkości jazdy naprzód. Tempomat posiada pięć ustalonych położeń.

Pedał hamulca

Naciśnięci pedału hamulca uruchamia hamulce ciągnika.

Zbiornik paliwa

Podnieść maskę ciągnika, aby uzyskać dostęp do zbiornika paliwa. Aby zdjąć korek należy przekręcić go w lewo.

Not for Reproduction

Dźwignia podnoszenia kosiarki

Pozwala na regulację wysokości koszenia. Aby zmniejszyć wysokość koszenia, należy opuścić dźwignię w dół lub pociągnąć ją do góry, aby zwiększyć wysokość koszenia. Wysokość koszenia można regulować pomiędzy 2,5 cm (1,0”) a 8,9 cm (3,5”).

Dźwignia otwierania/zamykania zbieraka

Umożliwia otwarcie zbieraka w celu jego opróżnienia i zamknięcie go na czas koszenia. Aby opróżnić zbierak, należy rozciągnąć uchwyt zbieraka i pociągnąć. Aby zamknąć, należy popchnąć dźwignię w tył, tak aby zbierak zamknął się i zablokował na swoim miejscu. Zwolnić uchwyt zbieraka trawy.

Dźwignia zwolnienia blokady przekazania napędu

Umożliwia wyłączenie blokady przekazania napędu, tak aby ciągnik można było przesuwać pchając go ręcznie. Patrz ***Ręczne pchanie ciągnika.***

Not for Reproduction

Testy systemu blokady bezpieczeństwa

Urządzenie to wyposażone jest w przełączniki blokady bezpieczeństwa i inne urządzenia zabezpieczające. Systemy bezpieczeństwa mają zapewnić bezpieczeństwo użytkownika: nie należy próbować omijać przełączników bezpieczeństwa i nie wolno manipulować przy urządzeniach zabezpieczających.

OSTRZEŻENIE
Jeśli urządzenie nie przejdzie testu bezpieczeństwa, nie należy go używać. Należy skontaktować się z autoryzowanym dealerem.

Test 1 – Silnik NIE powinien się włączyć jeśli:

- Przełącznik PTO jest w położeniu WŁĄCZONY, LUB
- Pedał hamulca NIE jest do końca wciśnięty (hamulec postojowy WYŁĄCZONY) LUB
- Dźwignia tempomatu NIE JEST w pozycji NEUTRALNEJ.

Test 2 — Silnik POWINIEN się włączyć jeśli:

- Operator jest na fotelu, I
- Przełącznik PTO jest w położeniu WYŁĄCZONY, I
- Pedał hamulca jest do końca wciśnięty (hamulec postojowy WŁĄCZONY), I
- Element sterujący tempomatem znajduje się w pozycji NEUTRALNEJ.

Test 3 – Silnik powinien WYŁĄCZYĆ SIĘ jeśli:

- Operator podniesie się z fotela.
- W czasie włączania przełącznika PTO kolektor nie jest zamknięty.

Test 4 — Sprawdzenie czasu zatrzymywania ostrza

Ostrza kosiarki i jej pas napędowy powinny się całkowicie zatrzymać w ciągu pięciu sekund po WYŁĄCZENIU elektrycznego przełącznika PTO. Jeśli pas napędowy kosiarki nie zatrzyma się w ciągu pięciu sekund, należy skontaktować się z autoryzowanym dilerem.

Test 5 — Sprawdzenie opcji koszenia wstecz (RMO)

- Silnik powinien wyłączyć się w przypadku usiłowania ruszenia wstecz, jeżeli zespół odbioru mocy (PTO) został włączony, a funkcja RMO nie została aktywowana.
- Kontrolka funkcji RMO powinna zapalić się po włączeniu tej funkcji.

OSTRZEŻENIE
Koszenie na biegu wstecznym może stanowić zagrożenie dla osób stojących w pobliżu. Jeżeli użytkownik nie zwraca uwagi na obecność dzieci, może doprowadzić do wypadków. Nigdy nie wolno włączać RMO, gdy w pobliżu są dzieci. Dzieci są często zainteresowane urządzeniem i koszeniem.

Sprawdzić ciśnienie w oponach

Opony należy okresowo sprawdzać, aby zapewnić optymalną przyczepność i zagwarantować jak najlepsze koszenie (patrz Rysunek 4).

UWAGA: Wartości ciśnienia mogą nieznacznie odbiegać od wartości "ciśnienia maksymalnego" umieszczonych na bokach opon.

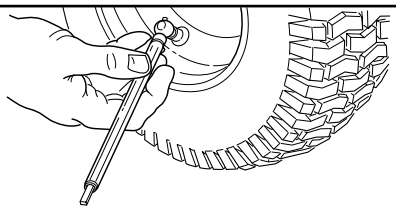

Wymiary	PSI	bar
15 x 6,0	14	0,96
20 x 8,0	10	0,68

Rysunek 4

Zalecenia dotyczące oleju

Aby osiągnąć najlepszą wydajność silnika zaleca się stosowanie olejów firmy Briggs & Stratton z certyfikatem gwarancji. Dopuszczalne są inne oleje detergentowe wysokiej jakości, jeśli sklasyfikowane są jako oleje klasy SF, SG, SH, SJ, lub wyższej. Nie używać dodatków specjalnych.

Temperatury zewnętrzne wyznaczają właściwą lepkość oleju dla silnika. Najlepszą lepkość dla zakresu temperatur zewnętrznych należy wybrać przy użyciu wykresu.

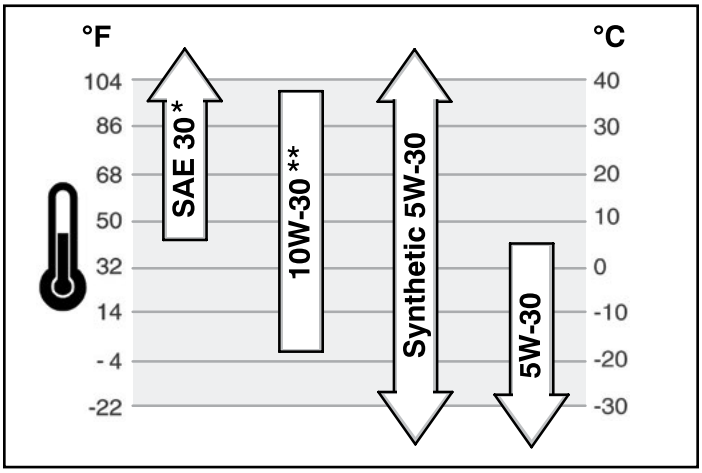

* W temperaturach niższych niż 4°C (40°F) stosowanie oleju SAE 30 utrudni rozruch.

** W temperaturach powyżej 27°C (80°F) stosowanie 10W-30 może spowodować zwiększone zużycie oleju. Należy częściej sprawdzać poziom oleju.

Not for reproduction

Sprawdzanie/uzupełnianie oleju

Przed uzupełnieniem lub sprawdzeniem poziomu oleju

- Ustawić silnik poziomo.
- Obszar wlewu oleju oczyścić z wszelkich zanieczyszczeń.

1. Wyjąć prętowy wskaźnik poziomu (**A**, Rysunek 5) i wytrzeć czystą ściereczką.
2. Włożyć i wsunąć do oporu prętowy wskaźnik poziomu.
3. Wyjąć wskaźnik i sprawdzić poziom oleju. Powinien on sięgać do oznaczenia PEŁNY (**B**) na prętowym wskaźniku poziomu.
4. Jeśli poziom jest niski, powoli wlać olej do zbiornika oleju (**C**). **Nie przepełniać zbiornika.** Po uzupełnieniu oleju należy zaczekać jedną minutę, a następnie ponownie sprawdzić poziom oleju.

WAŻNE: Nie uzupełniać oleju przez szybki spust oleju (jeśli jest na wyposażeniu).

5. Włożyć i wsunąć do oporu prętowy wskaźnik poziomu.

Ciśnienie oleju

Jeśli ciśnienie oleju jest zbyt niskie, przełącznik ciśnienia (jeśli jest na wyposażeniu) zatrzyma silnik lub uruchomi na sprzęcie urządzenie ostrzegające. W takiej sytuacji należy zatrzymać silnik i sprawdzić poziom prętowym wskaźnikiem.

Jeśli poziom oleju jest niższy niż poziom znacznika UZUPEŁNIĆ, uzupełnić olej do osiągnięcia poziomu znacznika PEŁNY. Przed dalszą obsługą, uruchomić silnik i sprawdzić prawidłowe ciśnienie.

Jeśli poziom oleju jest pomiędzy znacznikami UZUPEŁNIĆ i PEŁNY, **nie uruchamiać** silnika. Skontaktować się z autoryzowanym dealerem, aby skorygować problem ciśnienia oleju.

Zalecenia dotyczące paliwa

Paliwo musi spełniać następujące wymagania:

- Czysta, świeża, bezołowiowa benzyna.
- Minimalna liczba oktanowa 87/87 AKI (91 RON). Zastosowanie na dużej wysokości, patrz poniżej.
- Dopuszczalne jest stosowanie benzyny o zawartości do 10% etanolu (gazoholu) lub do 15% MTBE (eter metylo-tert-butylowy).

PRZESTROGA: Nie stosować niedpouszczalnych benzyn, takich jak na przykład E85. Nie mieszać oleju z benzyną ani nie modyfikować silnika w celu dostosowania go do pracy na alternatywnych paliwach. Spowoduje to uszkodzenie elementów silnika i **unieważni gwarancję na silnik.**

Aby zabezpieczyć układ paliwowy przed tworzeniem się żywicy, do paliwa należy dodać stabilizator paliwa. Patrz część ***Przechowywanie***. Każde paliwo jest inne. Jeśli wystąpią problemy z rozruchem lub wydajnością, należy zmienić dostawcę lub gatunek paliwa. Jest to silnik benzynowy. System kontroli emisji spalin tego silnika to EM (Engine Modifications -pol. modyfikacje silników).

Duże wysokości

Na wysokościach powyżej 1 524 meterów (5,000 stóp), dopuszczalna jest benyzna minimum 85 oktanowa/85 AKI (89 RON). Aby zachować zgodność emisji z normami, wymagana jest regulacja dla dużych wysokości. Praca bez takiej regulacji spowoduje obniżenie wydajności, zwiększenie zużycia paliwa i zwiększy emisję spalin. Informacje na temat regulacji dla dużych wysokości można uzyskać u autoryzowanego dilera.

Nie zaleca się pracy silnika na wysokościach poniżej 762 metrów (2,500 stóp) z zestawem dla dużych wysokości.

OSTRZEŻENIE
Paliwo i jego opary są łatwopalne i wybuchowe. Pożar lub wybuch mogą spowodować groźne oparzenia lub śmierć.

Podczas uzupełniania paliwa
- Wyłączyć silnik i pozostawić do ostygnięcia na co najmniej 3 minuty i dopiero wtedy zdjąć korek wlewu paliwa.
- Napełniać zbiornik paliwa na zewnątrz budynku lub w dobrze wietrzonym miejscu.
- Nie dopuszczać do przelania zbiornika paliwa. Aby zapewnić rozprężanie paliwa, nie należy napełniać zbiornika paliwa powyżej dolnej części szyjki wlewu paliwa.
- Nie wolno trzymać paliwa w pobliżu źródeł iskier, nieosłoniętych płomieni, płomieni pilota, źródła ciepła lub innych źróde zapłonu.
- Sprawdzić, czy przewody paliwa, zbiornik, korek wlewu lub złącza nie są pęknięte lub nie przeciekają. Jeśli to konieczne, należy je wymienić.
- Jeśli paliwo rozleje się, zaczekaj aż zanim włączysz silnik.

1. Podnieść maskę ciągnika, aby uzyskać dostęp do zbiornika paliwa.
2. Oczyścić z wszelkich zanieczyszczeń i pozostałości obszar wlewu paliwa. Wyjąć korek wlewu paliwa (**A**, Rysunek 6).
3. Zbiornik paliwa napełnić (**B**) benzyną. Aby zapewnić rozprężanie paliwa, nie należy napełniać zbiornika paliwa powyżej dolnej części szyjki wlewu paliwa.
4. Ponownie założyć korek wlewu paliwa.

Not for Reproduction

Uruchamianie silnika

OSTRZEŻENIE
Paliwo i jego opary są łatwopalne i wybuchowe. Pożar lub wybuch mogą spowodować groźne oparzenia lub śmierć.

Uruchamianie silnika
- Sprawdzić czy świeca zapłonowa, tłumik, korek wlewu i filtr powietrza (jeśli jest na wyposażeniu) są na swoim miejscu i dobrze zmocowane.
- Nie należy uruchamiać silnika kiedy świeca zapłonowa jest wyjęta.
- W przypadku zalania silnika, ustaw ssanie (jeśli jest na wyposażeniu) w pozycji OTWÓRZ/URUCHOM, przesuń przepustnicę (jeśli jest na wyposażeniu) w pozycję SZYBKO i próbuj uruchomić silnik.

OSTRZEŻENIE
Silniki wydzielają tlenek węgla, bezwonny, bezbarwny i trujący gaz.
Wdychanie tlenku węgla może spowodować nudności, omdlenie lub smierć.
Pożar lub wybuch mogą spowodować groźne oparzenia lub śmierć.
- Uruchamiaj i używaj silnika na zewnątrz.
- Nie włączać silnika w pomieszczeniu, nawet jeśli drzwi lub okna są otwarte.

1. Sprawdzić poziom oleju. Zapoznać się z częścią ***Sprawdzanie/uzupełnianie oleju***.
2. Sprawdzić, czy kontrolki napędu urządzeń są rozłączone.
3. Przesunąć manetkę przepustnicy/regulator kolektora ssącego w położenie SSANIE.

UWAGA: Ssanie jest zazwyczaj niepotrzebne podczas uruchamiania ciepłego silnika.

4. Włożyć kluczyk do stacyjki i przekręcić go w położenie WŁ./URUCHOM.
5. Po uruchomieniu silnika, przesunąć regulator przepustnicy/ssania w położenie SZYBKO. Przed włączeniem regulatora obrotów ostrza lub ruszeniem pojazdem, rozgrzać silnik uruchamiając go na co najmniej jedną minutę.
6. Po rozgrzaniu silnika, pojazd należy zawsze eksploatować z regulacją przepustnicy/ssania ustawioną w położenie SZYBKO.

W sytuacji awaryjnej, silnik można wyłączyć po prostu przekręcając wyłącznik zapłonu w pozycję STOP. Sposobu tego należy używać wyłącznie w sytuacjach awaryjnych. Aby wyłączyć silnik w normalny sposób, należy postępować według procedury podanej w ***Wyłączanie pojazdu i silnika***.

UWAGA: Jeśli nie można uruchomić silnika po kilku próbach, należy skontaktować się z autoryzowanym dealerem.

Kierowanie ciągnikiem

1. Usiąść na fotelu i ustawić go w taki sposób, aby można było wygodnie dosięgnąć do wszystkich urządzeń sterujących i widzieć wskaźniki na tablicy rozdzielczej.
2. Załączyć hamulec postojowy.
3. Sprawdzić, czy przełącznik zespołu odbioru mocy PTO jest rozłączony.
4. Uruchomić silnik (patrz ***Uruchamianie silnika***).
5. Zwolnij pedał hamulca i wyłącz hamulec postojowy.
6. Naciśnij pedał sterowania prędkością jazdy naprzód, aby jechać do przodu. Zwolnij pedał, aby zatrzymać się. Należy zauważyć, że im bardziej pedał jest wciśnięty, tym większa jest prędkość jazdy ciągnika.
7. Zatrzymaj ciągnik zwalniając pedały sterowania prędkością, załącz hamulec postojowy i wyłącz silnik (patrz ***Wyłączanie ciągnika i silnika***).

Not for Reproduction

Koszenie

1. Przy pomocy dźwigni podnoszenia ustawić wysokość koszenia na żądany poziom.
2. Załączyć hamulec postojowy. Sprawdzić, czy przełącznik zespołu odbioru mocy PTO jest rozłączony.
3. Uruchomić silnik (patrz ***Uruchamianie silnika***).
4. Ustawić manetkę przepustnicy/regulator ssania w położenie SZYBKO.
5. Włączyć PTO, aby uruchomić ostrza kosiarki.
6. Rozpocząć koszenie.

UWAGA: Kiedy rozlegnie się alarm ostrzegający, że „zbierak jest pełny", należy natychmiast wyłączyć PTO, aby nie dopuścić do zatkania rury wylotowej. Przejechać do wybranego miejsca i opróżnić zbierak (patrz ***Opróżnianie zbieraka***).

7. Po zakończeniu, wyłączyć PTO i podnieść zespół kosiarki przy pomocy dźwigni podnoszenia.
8. Wyłącz silnik (patrz ***Wyłączanie ciągnika i silnika***).

Opcja koszenia wstecz (Reverse Mowing Option-RMO™).

OSTRZEŻENIE
Koszenie na biegu wstecznym może stanowić zagrożenie dla osób stojących w pobliżu. Jeżeli użytkownik nie zwraca uwagi na obecność dzieci, może doprowadzić do wypadków. Nigdy nie wolno włączać RMO, gdy w pobliżu są dzieci. Dzieci są często zainteresowane urządzeniem i koszeniem.

Opcja koszenia wstecz (RMO) pozwala operatorowi na koszenie podczas jazdy w tył (patrz ***Funkcje i elementy sterowania***). Aby aktywować, po włączeniu PTO należy przekręcić kluczyk RMO. Zaświeci się wskaźnik LED, wskazujący włączenie funkcji RMO i operator może rozpocząć koszenie na biegu wstecznym. Przy każdym włączeniu zespołu PTO, należy w razie potrzeby ponownie włączyć funkcję RMO. Aby ograniczyć dostęp do funkcji koszenia na biegu wstecznym należy wyjąć kluczyk.

Ręczne pchanie ciągnika

1. Odłącz zespół odbioru mocy PTO i wyłącz silnik.
2. Przesunąć dźwignię (**A**, Rysunek 7) w przód i nacisnąć w dół, aby zablokować na miejscu. Ciągnik można teraz pchać ręcznie.
3. Pociągnąć w górę i przesunąć w tył, aby załączyć napęd. Można teraz jechać ciągnikiem.

OSTRZEŻENIE
Holowanie urządzenia spowoduje uszkodzenie przekładni napędowej. Nie używać innego pojazdu do pchania lub holowania tej maszyny. Nie włączać dźwigni zwolnienia blokady przekazania napędu podczas działania silnika.

Działanie hamulca postojowego

Włączanie hamulca postojowego - Patrz Rysunek 8. Aby zablokować hamulec postojowy, zwolnij pedały regulacji prędkości jazdy (**A**), do oporu naciśnij pedał hamulca (**B**), pociągnij DO GÓRY gałkę hamulca postojowego (**C**), a następnie zwolnij pedał hamulca.

Rozłączanie hamulca postojowego - Patrz Rysunek 8. Aby rozłączyć hamulec postojowy, należy całkowicie wcisnąć pedał hamulca (**B**) i popchnąć gałkę hamulca postojowego (**C**) W DÓŁ.

Obsługa funkcji ustawiania stałej prędkości (tempomatu)

ABY WŁĄCZYĆ:

1. Wyciągnąć gałkę tempomatu (**D**, Rysunek 8).
2. Nacisnąć pedał sterowania prędkością jazdy naprzód (**A**).
3. Pociągnąć do góry gałkę tempomatu po osiągnięciu żądanej prędkości jazdy. Tempomat zostanie zablokowany w jednym ze swoich pięciu ustalonych położeń.

ABY WYŁĄCZYĆ:

1. Nacisnąć pedał hamulca (**B**).

LUB

2. Nacisnąć pedał sterowania prędkością jazdy naprzód (**A**).

Not for Reproduction

Wyłączanie ciągnika i silnika

OSTRZEŻENIE
Paliwo i jego opary są łatwopalne i wybuchowe. Pożar lub wybuch mogą spowodować groźne oparzenia lub śmierć.

- Nie włączać ssania gaźnika, aby zatrzymać silnik.

1. Ustawić pedał/y sterowania prędkością w położenie neutralne.
2. Odłączyć PTO i zaczekać, aż wszystkie części ruchome zatrzymają się.
3. Podjedź ciągnikiem do przodu. Dzięki temu trawa nie będzie blokowała zamknięcia zbieraka.
4. Przesunąć manetkę przepustnicy(lub manetkę przepustnicy/regulator kolektora ssącego) w położenie POWOLI i przekręcić kluczyk wyłącznika zapłonu w położenie WYŁ.. Wyjąć kluczyk ze stacyjki.

Opróżnianie zbieraka

1. Wyciągnąć uchwyt zbieraka trawy i obrócić w przód, tak aby zbierak całkowicie otworzył się na dole (patrz Rysunek 9).
2. Usunąć trawę ze zbieraka.
3. Przed rozpoczęciem koszenia obrócić zbierak trawy z powrotem do pozycji zamkniętej.

Regulacja wysokości koszenia

Dźwignia podnoszenia (**A**, Rysunek 10) jest używana do obniżania i podnoszenia zespołu kosiarki na odpowiednią wysokość cięcia. Wysokość koszenia można regulować pomiędzy 2,5 cm (1,0”) a 8,9 cm (3,5”).

Aby obniżyć zespół, przesunąć dźwignię podnoszenia lekko w tył, przesunąć w lewo i opuścić do dołu. Aby unieść zespół kosiarki, wyciągnąć dźwignię podnoszenia i zablokować ją w nacięciu po prawej stronie.

Dołączanie przyczepy

Maksymalna dopuszczalna siła działająca na zaczep holowniczy w płaszczyźnie poziomej wynosi 150N. Maksymalna dopuszczalna siła działająca na zaczep holowniczy w płaszczyźnie pionowej wynosi 90N. Jest to równoważne z holowaniem przyczepy o masie 113 kg (250 funtów) po zboczu o nachyleniu 10 stopni. Zabezpieczyć przyczepę odpowiednim sworzniem z łbem płaskim (**A**, Rysunek 11) i zawleczką (**B**).

Not for Reproduction

Konserwacja

Tabela konserwacji

CIĄGNIK I KOSIARKA
Po każdych 8 godzinach pracy lub codziennie
Sprawdzić system blokady bezpieczeństwa
Oczyścić kosiarkę i ciągnik z zanieczyszczeń
Oczyścić komorę silnika z zanieczyszczeń
Co 25 godzin lub co roku *
Sprawdzić ciśnienie w oponach
Sprawdzić czas zatrzymywania ostrza
Sprawdzić czy nie ma luzów w elementach ciągnika/ kosiarki
Co 50 godzin lub co roku *
Oczyścić akumulator i kable
Sprawdzić hamulce ciagnika
Co roku skontaktować się z dealerem, aby
Nasmarować ciągnik i kosiarkę
Sprawdzić ostrza kosiarki **

* W zależności od tego co nastąpi szybciej
** Jeśli urządzenie jest eksploatowane na obszarach piaszczystych lub w warunkach dużego zapylenia, ostrza należy sprawdzać częściej.

SILNIK
Po pierwszych 5 godzinach pracy
Wymienić olej silnika
Po każdych 8 godzinach pracy lub codziennie
Sprawdzić poziom oleju w silniku
Co 25 godzin lub co roku *
Wyczyścić filtr powietrza i filtr wstępny silnika **
Co 50 godzin lub co roku *
Wymienić olej silnika
Wymienić filtr oleju
Raz do roku
Wymienić filtr powietrza
Wymienić filtr wstępny
Co roku skontaktować się z dealerem, aby
Sprawdzić tłumik i iskrochron
Wymienić świece zapłonowe
Wymienić filtr paliwa
Oczyścić system chłodzenia silnika powietrzem

* W zależności od tego co nastąpi szybciej
** W warunkach zapylenia lub jeśli obecne są zanieczyszczenia w powietrzu, czyścić częściej.

Not for Reproduction

Oświadczenie na temat emisji

Konserwację, wymiany lub naprawy urządzeń i układów ograniczania emisji może wykonywać firma lub osoba wyspecjalizowana w naprawach silników pojazdów terenowych. Aby jednak skorzystać z bezpłatnej usługi kontroli emisji, pracę tę musi wykonać fabrycznie autoryzowany dealer.

Sprawdzić ciśnienie w oponach

Opony należy okresowo sprawdzać, aby zapewnić optymalną przyczepność i zagwarantować jak najlepsze koszenie (patrz Rysunek 4).

UWAGA: Wartości ciśnienia mogą nieznacznie odbiegać od wartości "ciśnienia maksymalnego" umieszczonych na bokach opon.

OSTRZEŻENIE
Przypadkowe iskrzenie może spowodować pożar lub porażenie prądem.
Przypadkowe uruchomienie może spowodować zaplątanie, amputację urazową lub rany.

Przed wykonaniem regulacji lub napraw:

- Odłączyć przewód świecy zapłonowej i przechowywać go z dala od świecy.
- Odłączyć akumulator od ujemnego zacisku (tylko silniki z zapłonem elektrycznym).
- Należy używać tylko odpowiednich narzędzi.
- Nie manipulować przy sprężynie regulatora prędkości silnika, łącznikach i innych częściach w celu zwiększenia prędkości silnika.
- Należy stosować takie same części zamienne i instalować je w tym samym położeniu co części oryginalne. Inne części mogą nie działać wystarczająco dobrze, mogą również uszkodzić urządzenie i spowodować obrażenia.
- Nie uderzać w koło zamachowe młotkiem lub innymi ciężkimi przedmiotami, ponieważ w czasie eksploatacji może ono pęknąć.

Sprawdzenie czasu zatrzymywania ostrza kosiarki

Ostrza kosiarki i jej pas napędowy powinny się całkowicie zatrzymać w ciągu pięciu sekund po wyłączeniu elektrycznego przełącznika PTO.

1. Uruchom silnik przy włączonym hamulcu postojowym, rozłączonym układzie odbioru mocy PTO i z operatorem na fotelu.
2. Załącz PTO i odczekaj kilka sekund. Rozłączyć PTO.
3. Jeśli pas napędowy kosiarki nie zatrzyma się w ciągu pięciu sekund, należy skontaktować się z autoryzowanym dilerem.

Konserwacja akumulatora

OSTRZEŻENIE
Podczas montażu i demontażu przewodów akumulatora, rozłączaj przewód ujemny jako PIERWSZY i podłączaj go jako OSTATNI. W przypadku niezachowania tej kolejności, zacisk dodatni może zostać zwarty z masą przez narzędzie.

OSTRZEŻENIE
Końcówki akumulatora, zaciski i odpowiednie akcesoria zawierają ołów oraz związki ołowiu, o których wiadomo w stanie Kalifornia, że powodują raka, wady wrodzone i upośledzenie płodności. Po ich dotknięciu, należy umyć ręce.

Czyszczenie akumulatora i przewodów

1. Przesunąć fotel do góry, aby uzyskać dostęp do akumulatora i przewodów.
2. Wyjąć wkręty (**A**, Rysunek 12) i element dociskający akumulator (**B**).
3. Przesunąć akumulator w przód (**C**) do pojemnika na akumulator (**D**).
4. Zdjąć oprzyrządowanie (**E**) i odłączyć od akumulatora ujemny przewód (**F**).
5. Zdjąć oprzyrządowanie (**G**), a następnie odłączyć od akumulatora przewód dodatni (**H**).
6. Wyjąć akumulator i ustawić na płaskiej powierzchni.
7. Wyczyścić pojemnik na akumulator wodnym roztworem sody oczyszczonej.
8. Oczyścić zaciski akumulatora i końcówki przewodów szczotką drucianą i środkiem do czyszczenia zacisków akumulatora.
9. Korzystając z oprzyrządowania, ponownie podłączyć przewody akumulatora, najpierw przewód dodatni, a następnie ujemny.
10. Włożyć akumulator do pojemnika. Zabezpieczyć elementem dociskającym i wkrętami.
11. Przesunąć fotel w dół.

Ładowanie akumulatora

OSTRZEŻENIE
Nie wolno trzymać akumulatora w pobliżu płomieni lub iskier; ulatniające się gazy są łatwo wybuchowe. Podczas ładowania akumulatora należy go dobrze wentylować.

Awaria w systemie ładowania lub awaria innego elementu elektrycznego mogą spowodować, że akumulator wyładuje się lub będzie zbyt słaby, aby uruchomić silnik. W przypadku wątpliwości co do przyczyny problemu, należy skontaktować się ze swoim dealerem. Jeśli konieczna jest wymiana akumulatora, należy zapoznać się z rozdziałem ***Czyszczenie akumulatora i kabli***.

Podczas ładowania akumulatora należy postępować zgodnie z instrukcjami podanymi przez producenta ładowarki do akumulatora, jak również przestrzegać ostrzeżeń zawartych w rozdziale ***Bezpieczeństwo operatora*** w niniejszym podręczniku. Ładuj akumulator do całkowitego naładowania. Nie ładować prądem większym niż 10 amperów.

Jeśli konieczna jest wymiana akumulatora, należy zapoznać się z krokami 1-6 i 9-11 w rozdziale ***Czyszczenie akumulatora i kabli.***

Wymiana oleju

Zużyty olej stanowi zagrożenie dla środowiska i powinien być właściwie utylizowany. Nie wlewać go do odpadów domowych. Informacje dotyczące bezpiecznego usuwania/miejsc utylizacji oleju można uzyskać od władz lokalnych, w centrach serwisowych lub u dealera.

Usunąć olej

1. Gdy silnik jest wyłączony, ale wciąż jeszcze ciepły, odłączyć przewód świecy zapłonowej (**D**, Rysunek 5) i odsunąć go od świecy.
2. Wyjąć prętowy wskaźnik poziomu (**A**).
3. Zdjąć korek spustu oleju jak pokazano na Rysunek 13. Spuścić olej do atestowanego pojemnika.
4. Po spuszczeniu oleju, zainstalować korek spustu oleju.

Not for production

Wymiana filtra oleju

Częstotliwość wymiany opisano w ***Tabeli konserwacji.***

1. Spuścić olej z silnika. Patrz rozdział ***Usuwanie oleju*** .
2. Wyjąć filtr oleju (**A**, Rysunek 14) i zutylizować w odpowiedni sposób.
3. Przed zainstalowaniem nowego filtra oleju, delikatnie nasmarować uszczelkę filtra oleju świeżym, czystym olejem.
4. Instalować ręcznie filtr oleju do chwili aż uszczelka dotknie łącznika filtra, a następnie dokręcić filtr oleju za pomocą 1/2 do 3/4 obrotów.
5. Uzupełnić ilość oleju. Patrz rozdział ***Uzupełnianie oleju*** .
6. Uruchomić silnik. W miarę nagrzewania się silnika, sprawdzić czy olej nie przecieka.
7. Wyłączyć silnik i sprawdzić poziom oleju. Powinien on sięgać do oznaczenia FULL (PEŁNY) na prętowym wskaźniku poziomu.

Uzupełnianie oleju

- Ustawić silnik poziomo.
- Obszar wlewu oleju oczyścić z wszelkich zanieczyszczeń.
- Patrz rozdział ***Dane techniczne***, gdzie podano ilości oleju.

1. Wyjąć prętowy wskaźnik poziomu (**A**, Rysunek 5) i wytrzeć czystą ściereczką.
2. Powoli wlać olej przez otwór wlewowy silnika (**C**). **Nie przepełniać zbiornika.** Po uzupełnieniu oleju należy zaczekać jedną minutę, a następnie sprawdzić poziom oleju.
3. Włożyć i wsunąć do oporu prętowy wskaźnik poziomu.
4. Wyjąć wskaźnik i sprawdzić poziom oleju. Powinien on sięgać do oznaczenia PEŁNY (**B**) na prętowym wskaźniku poziomu.
5. Włożyć i wsunąć do oporu prętowy wskaźnik poziomu.

Serwisowanie filtra powietrza

OSTRZEŻENIE

Paliwo i jego opary są łatwopalne i wybuchowe. Pożar lub wybuch mogą spowodować groźne oparzenia lub śmierć.

- Nigdy nie należy włączać ani pozwalać na pracę silnika ze zdjętym zestawem do oczyszczania powietrza lub filtrem powietrza.

UWAGA: Do czyszczenia filtra nie należy używać sprężonego powietrza lub rozpuszczalników. Sprężone powietrze może uszkodzić filtr, a rozpuszczalniki mogą spowodować jego rozpuszczenie.

1. Usunąć elementy mocujące (**A**, Rysunek 15) oraz osłonę filtra powietrza (**B**).
2. Aby usunąć filtr (**C**) należy unieść końcówkę filtra, a następnie wyciagnąć filtr z wlotu (**D**).
3. Aby usunąć zanieczyszczenia, delikatnie poklepać twardą część filtra. Jeśli filtr jest wyjątkowo mocno zabrudzony, wymienić na nowy.
4. Umyć filtr wstępny w detergencie płynnym i wodzie. Pozostawić do całkowitego wyschnięcia. Nie smarować filtra wstępnego olejem.
5. Zamontować suchy filtr wstępny do filtra.
6. Zainstalować filtr we wlocie. Wsunąć koniec filtra do bazy, jak pokazano na ilustracji. Sprawdzić, czy filtr został dobrze umieszczony w bazie.
7. Zainstalować osłonę filtra powietrza i zabezpieczyć elementami mocującymi.

Not for Reproduction

Mycie zespołu kosiarki

UWAGA: Otwór na podłączenie wypłukiwania pozwala na podłączenie typowego węża ogrodowego do części zespołu kosiarki, aby usunąć trawę i zanieczyszczenia ze spodniej części. Zapewnia to właściwą i bezpieczną eksploatację kosiarki.

OSTRZEŻENIE

Przed uruchomieniem kosiarki, należy sprawdzić, czy wąż jest prawidłowo podłączony i nie styka się z ostrzami. Kiedy kosiarka jest włączona, a ostrza są załączone, osoba czyszcząca zespół kosiarki musi znajdować się na miejscu operatora i nie wolno pozwolić, aby w pobliżu znajdowały się osoby postronne. Nieprzestrzeganie tych środków ostrożności może spowodować poważne obrażenia lub śmierć.

1. Ustawić ciągnik na równej powierzchni.
2. Dołączyć szybkozłącze (nie ma na wyposażeniu) (**A**, Rysunek 16) do węża ogrodowego (**B**) i podłączyć do otworu do przepłukiwania (**C**) na zespole kosiarki.
3. Odkręcić wodę w celu usunięcia trawy i zanieczyszczeń ze spodniej strony zespołu kosiarki.
4. Wąłczyć kosiarkę i ustawić w położeniu najwyższego cięcia.
5. Wyłączyć silnik (patrz ***Wyłączanie ciągnika i silnika***).
6. Po zakończeniu odłączyć węża ogrodowego i szybkozłącze od otworu do przepłukiwania.
7. Powtórzyć te czynności w otworze po przeciwnej stronie.

Przechowywanie

OSTRZEŻENIE

Nie należy przechowywać urządzenia (z paliwem) w zamkniętych, niewentylowanych pomieszczeniach. Opary paliwa mogą przedostać się do źródła zapłonu (takiego jak piec, podgrzewacz wody, etc.) i spowodować wybuch. Opary paliwa są również toksyczne dla ludzi i zwierząt.

Przechowywanie paliwa lub urządzenia z paliwem w zbiorniku

- Przechowywać z dala od pieców, kuchenek, podgrzewaczy wody lub innych urządzeń posiadających płomienie pilota lub inne źródła zapłonu ponieważ mogą one zapalić opary paliwa.

Urządzenie

Odłącz zespól odbioru mocy PTO, włącz hamulec postojowy i wyjmij kluczyk.

Wyjęcie kluczyka zwiększy żywotność akumulatora. Umieścić w chłodnym, suchym miejscu i ładować do pełna raz w miesiącu. Jeśli akumulator zostaje w urządzeniu, należy odłączyć kabel ujemny.

Układ paliwowy

Jeśli paliwo jest przechowywane przez okres dłuższy niż 30 dni może stać się zwietrzałe. Zwietrzałe paliwo powoduje tworzenie się osadów gumy i kwasów w układzie paliwa lub w najważniejszych częściach gaźnika. Aby zachować świeżość paliwa, należy zastosować zaawansowany środek uszlachetniający i stabilizujący paliwo Briggs & Stratton®, dostępny we wszystkich punktach sprzedaży oryginalnych części zamiennych Briggs & Stratton.

W przypadku silników wyposażonych w korek wlewu paliwa FRESH START®, należy zastosować Briggs & Stratton FRESH START® dostępny w postaci płynnego koncentratu znajdującego się w pojemniku.

Jeśli stabilizator paliwa dodawany jest zgodnie z instrukcją, nie ma potrzeby spuszczania paliwa z silnika. Przed przechowywaniem, włączyć silnik na 2 minuty, aby rozprowadzić stabilizator w układzie paliwa.

Olej silnikowy

Kiedy silnik jest wciąż ciepły, wymienić olej. Zapoznać się z rozdziałem ***Wymiana oleju*** .

Przed uruchomieniem urządzenia po jego przechowywaniu należy:

- Sprawdzić poziomy wszystkich płynów. Sprawdzić wszystkie pozycje wymagane podczas konserwacji.
- Wykonać wszystkie zalecane kontrole i procedury opisane w tym podręczniku.
- Przed użyciem urządzenia pozwolić na nagrzanie się silnika przez kilka minut.

Not for Reproduction

Rozwiązywanie problemów

Wykrywanie i usuwanie usterek ciągnika

PROBLEM	SZUKAJ	ROZWIĄZANIE
Silnik nie obraca się lub nie można go uruchomić.	Pedał hamulca nie wciśnięty.	Nacisnąć do końca pedał hamulca.
	Przełącznik PTO (sprzęgło elektryczne) w położeniu WŁ.	Przesunąć w położenie WYŁ.
	Włączona regulacja stałej prędkości (tempomat).	Przesunąć gałkę w położenie JAŁOWY/WYŁ.
	Brak paliwa.	Jeśli silnik jest gorący, należy zaczekać aż schłodzi się, a następnie ponownie napełnić zbiornik paliwa.
	Zalany silnik.	Rozłączyć ssanie.
	Przepalony bezpiecznik	Skontaktować się z autoryzowanym dealerem.
	Końcówki akumulatora wymagają czyszczenia.	Zapoznać się z rozdziałem ***Czyszczenie akumulatora i kabli***.
	Rozładowany lub niesprawny akumulator.	Naładować lub wymienić akumulator.
	Luźne lub uszkodzone okablowanie.	Sprawdzić wzrokowo okablowanie. Jeśli przewody są postrzępione lub zerwane, skontaktuj się z autoryzowanym dealerem.
	Uszkodzony zawór elektromagnetyczny lub rozrusznik.	Skontaktować się z autoryzowanym dealerem.
	Uszkodzony przełącznik blokady bezpieczeństwa.	Skontaktować się z autoryzowanym dealerem.
	Woda w paliwie.	Skontaktować się z autoryzowanym dealerem.
	Stara lub zwietrzała benzyna.	Skontaktować się z autoryzowanym dealerem.
Trudno uruchomić silnik lub pracuje nieprawidłowo.	Za bogata mieszanka paliwowa.	Wyczyścić filtr powietrza.
	Występuje inny problem z silnikiem.	Skontaktować się z autoryzowanym dealerem.
Silnik stuka.	Niski poziom oleju.	Sprawdzić/dodać olej, zgodnie z potrzebą.
	Stosowanie oleju niewłaściwej klasy.	Patrz ***Tabela zalecanych olejów***.
Nadmierne zużycie oleju.	Silnik nagrzewa się zbyt mocno.	Skontaktować się z autoryzowanym dealerem.
	Stosowanie oleju niewłaściwej klasy.	Patrz ***Tabela zalecanych olejów***.
	Zbyt dużo oleju w skrzyni korbowej.	Spuścić nadmiar oleju.
Układ wydechowy jest czarny.	Brudny filtr powietrza.	Patrz część ***Serwisowanie filtra powietrza***.
	Ssanie zamknięte.	Otworzyć ssanie.
Silnik działa, ale ciągnik nie jedzie.	Pedał regulacji prędkości jezdnej nie wciśnięty.	Nacisnąć pedały.
	Dźwignia zwolnienia blokady przekazania napędu w położeniu PCHAĆ.	Przesunąć w położenie JAZDA.
	Hamulec postojowy jest włączony.	Wyłączyć hamulec postojowy.
	Pasek napędowy jest zerwany lub ślizga się.	Skontaktować się z autoryzowanym dealerem.

Wykrywanie i usuwanie usterek ciągnika (ciąg dalszy)

PROBLEM	SZUKAJ	ROZWIĄZANIE
Hamulec nie trzyma.	Zużyty hamulec wewnętrzny.	Skontaktować się z autoryzowanym dealerem.
Ciągnik trudny do kierowania lub obsługi.	Luźny mechanizm zwrotniczy.	Skontaktować się z autoryzowanym dealerem.
	Nieprawidłowe napompowanie opon.	Patrz rozdział ***Sprawdzanie ciśnienia opon***.
	Suchy trzpień łożyska przedniego koła.	Skontaktować się z autoryzowanym dealerem.

Wykrywanie i usuwanie usterek kosiarki

PROBLEM	SZUKAJ	ROZWIĄZANIE
Kosiarka nie podnosi się.	Łączniki podnoszenia są nieprawidłowo zamocowane lub uszkodzone.	Skontaktować się z autoryzowanym dealerem.
Kosiarka kosi nierówno.	Kosiarka nie jest odpowiednio wypoziomowana.	Skontaktować się z autoryzowanym dealerem.
	Ostrza są uszkodzone.	Skontaktować się z autoryzowanym dealerem.
	Opony ciągnika nieodpowiednio napompowane.	Patrz rozdział ***Sprawdzanie ciśnienia opon***.
Skoszona trawa wygląda nierówno.	Za niskie obroty silnika.	Całkowicie otwórz przepustnicę
	Prędkość jazdy zbyt szybka.	Zwolnić.
	Ostrza wymagają naostrzenia.	Skontaktować się z autoryzowanym dealerem.
	Występuje inny problem z kosiarką.	Skontaktować się z autoryzowanym dealerem.
Silnik zatrzymuje się przy uruchomieniu kosiarki.	Za niskie obroty silnika.	Całkowicie otwórz przepustnicę
	Prędkość jazdy zbyt szybka.	Zwolnić.
	Brudny lub zatkany filtr powietrza.	Patrz rozdział ***Serwisowanie filtra powietrza***.
	Wysokość koszenia ustawiona zbyt nisko.	Wysoką trawę podczas pierwszego koszenia należy ciąć na maksymalnej wysokości.
	Silnik nie osiąga temperatury roboczej.	Uruchom silnik na kilka minut, aby się rozgrzał.
	Uruchamianie kosiarki w wysokiej trawie.	Uruchomić kosiarkę na oczyszczonym obszarze.
	Zespół zbieraka nie zamyka się prawidłowo.	Zamknąć zbierak tak, aby zamknęły sie zaczepy. Jeśli nadal nie zamyka się właściwie, należy skontaktować się z autoryzowanym dealerem.
Nadmierne wibracje kosiarki.	Występuje inny problem z kosiarką.	Skontaktować się z autoryzowanym dealerem.
Silnik działa, ciągnik jedzie, ale kosiarka nie pracuje.	Zespół odbioru mocy PTO nie jest załączony.	Załączyć zespół odbioru mocy PTO.
	Występuje inny problem z kosiarką.	Skontaktować się z autoryzowanym dealerem.
Brak alarmu pełnego zbieraka w chwili jego całkowitego napełnienia.	Nagromadzenie trawy wokół dźwigni.	Oczyścić obszar wokół dźwigni.
	Występuje inny problem z alarmem.	Skontaktować się z autoryzowanym dealerem.

Dane techniczne

SILNIK

Briggs & Stratton

Model	**Seria Intek™ 4175 OHV**
Pojemność silnika	500 cm3 (30,5 cali sześciennych)
Układ elektryczny	Akumulator: 12 Volt, 190 CCA Prądnica prądu przemiennego: 9 amp
Pojemność układu olejowego	1,4 L (48 oz)
Szczelina świecy zapłonowej	0,76 mm (0,030 cala)
Moment obrotowy świecy zapłonowej	20 Nm (180 in-lbs)

Model	**Seria Intek™ 7180 OHV**
Pojemność silnika	656 cm3 (40,03 cali sześciennych)
Układ elektryczny	Akumulator: 12 Volt, 190 CCA Prądnica prądu przemiennego: 9 amp
Pojemność układu olejowego	1,9 L (64 oz)
Szczelina świecy zapłonowej	0,76 mm (0,030 cala)
Moment obrotowy świecy zapłonowej	20 Nm (180 in-lbs)

Model	**Seria Intek™ 7220 OHV**
Pojemność silnika	656 cm3 (40,03 cali sześciennych)
Układ elektryczny	Akumulator: 12 Volt, 190 CCA Prądnica prądu przemiennego: 9 amp
Pojemność układu olejowego	1,9 L (64 oz)
Szczelina świecy zapłonowej	0,76 mm (0,030 cala)
Moment obrotowy świecy zapłonowej	20 Nm (180 in-lbs)

Model	**Seria Professional™ OHV**
Pojemność silnika	656 cm3 (40,03 cali sześciennych)
Układ elektryczny	Akumulator: 12 Volt, 190 CCA Prądnica prądu przemiennego: 9 amp
Pojemność układu olejowego	1,9 L (64 oz)
Szczelina świecy zapłonowej	0,76 mm (0,030 cala)
Moment obrotowy świecy zapłonowej	20 Nm (180 in-lbs)

PODWOZIE

Pojemność zbiornika paliwa	Pojemność: 6,0 litrów (1,5 gal.)
Przednie koła	Rozmiar opon: 15 x 6,0 Ciśnienie w oponach: 14 psi (0,96 bara)
Tylne koła	Rozmiar opon: 20 x 8,0 Ciśnienie w oponach: 10 psi (0,68 bara)

SKRZYNIA BIEGÓW

Rodzaj	Hydrostatyczna Hydro Gear
Olej silnikowy	Syntetyczny 5W30
Prędkości przy 3400 obr./min	Do przodu: 0-9,0 km/godz. (0-5,6 mil/godz.) Jazda wstecz: 0-4,5 km/godz. (0-2,8 mil/godz.)
Stały moment obrotowy	233 Nm (172 ft-lbs)

KOSIARKA

Szerokość cięcia	96,5 cm (38”)
Liczba łopat	2
Platforma podstawowego zespołu	Odrzut tylny
Wysokość koszenia	2,5-8,9 cm (1,0-3,5”)
Pozycje cięcia	6

Not for Reproduction

Moc znamionowa

Maksymalna moc znamionowa poszczególnych modeli silników benzynowych jest podawana zgodnie z przepisami J1940 (Small Engine Power & Torque Rating Procedure, Procedura oznaczania wartości znamionowej mocy i momentu obrotowego dla małych silników) ustalonymi przez stowarzyszenie SAE (Society of Automotive Engineers), a otrzymana moc znamionowa została uzyskana zgodnie z wymaganiami normy SAE J1995. Wartości momentu obrotowego zostały określone przy prędkości obrotowej 2600 obr./min w przypadku tych silników, które mają oznaczenie „rpm” (obr./min) podane na tabliczce znamionowej, oraz przy prędkości obrotowej 3060 obr./min w przypadku wszystkich pozostałych silników. Wartości mocy wyrażanej w koniach mechanicznych zostały obliczone przy prędkości obrotowej 3600 obr./min. Z krzywymi mocy maksymalnej można zapoznać się na stronie www.BRIGGSandSTRATTON.COM. Wartości mocy netto uzyskano podczas mierzenia z zainstalowanym wydechem i filtrem powietrza, podczas gdy maksymalne wartości mocy silnika uzyskano bez tych elementów. Rzeczywista maksymalna moc silnika będzie wyższa od wartości mocy netto silnika i będą mieć na to wpływ, między innymi, zewnętrzne warunki eksploatacji oraz różnice jednostkowe pomiędzy poszczególnymi silnikami. Przy tak szerokim asortymencie produktów, w których silniki są montowane, w konkretnym urządzeniu silnik benzynowy może nie uzyskać maksymalnej mocy znamionowej. Takie zróżnicowanie jest skutkiem działania wielu czynników, w tym między innymi elementów silnika (filtr powietrza, wydech, poziom naładowania akumulatora, chłodzenie, gaźnik, pompa paliwowa itd.), ograniczeń dotyczących stosowania, zewnętrznych warunków eksploatacji (temperatura, wilgotność, wysokość) oraz indywidualnych różnic pomiędzy silnikami. Z uwagi na ograniczenia produkcyjne i pojemnościowe firma Briggs & Stratton może zastępować silniki tej serii silnikami o wyższej mocy znamionowej.

Części i akcesoria

Aby uzyskać więcej szczegółów należy skontaktować się z autoryzowanym dealerem.

OGRANICZONA GWARANCJA

Briggs & Stratton gwarantuje, że we wskazanym poniżej okresie gwarancji dokona nieodpłatnej naprawy lub wymiany dowolnej części obciążonej wadami materiałowymi, wadami wykonania lub obydwoma rodzajami wad. Opłaty za transport produktu przekazanego do naprawy lub wymiany w ramach niniejszej gwarancji ponosi nabywca. Gwarancja jest ważna przez okres podany poniżej i podlega warunkom określonym poniżej. Aby skorzystać z obsługi gwarancyjnej, należy wyszukać najbliższy autoryzowany punkt serwisowy na mapie dostępnej w witrynie **murray.com**. Nabywca musi zwrócić się do autoryzowanego punktu serwisowego, a następnie udostępnić mu produkt do kontroli i sprawdzenia.

Nie udziela się innej wyraźnej gwarancji. Obowiązywanie gwarancji dorozumianych, w tym m.in. gwarancji wartości handlowej i przydatności do określonego celu, jest ograniczone do jednego roku od daty zakupu lub w zakresie dopuszczonym prawem. **Wyłącza się odpowiedzialność z tytułu wszelkich innych gwarancji dorozumianych. Odpowiedzialność z tytułu szkód ubocznych i wynikowych wyłącza się w zakresie dopuszczonym przez prawo.** W niektórych stanach i krajach ograniczenie okresu obowiązywania gwarancji dorozumianej i wykluczenie lub ograniczenie odpowiedzialności z tytułu szkód ubocznych i wynikowych jest niedozwolone, więc powyższe ograniczenie i wyłączenie odpowiedzialności może nie mieć zastosowania wobec niektórych użytkowników. Niniejsza gwarancja nadaje użytkownikowi określone prawa. Użytkownikowi mogą również przysługiwać inne prawa, uzależnione od stanu lub kraju.**

OKRES OBOWIĄZYWANIA GWARANCJI

Pozycja	Zastosowanie konsumenckie	Zastosowanie komercyjne
Urządzenie	3 lata	90 dni
Silnik*	3 lata	90 dni
Akumulator (jeśli jest na wyposażeniu).	1 rok	1 rok

***** Dotyczy wyłącznie silników Briggs & Stratton. Silniki producentów innych niż Briggs & Stratton są objęte gwarancją ich odpowiedniego producenta.

****** W Australii nasze produkty są objęte gwarancjami, których zgodnie z australijskim prawem konsumenckim nie można wyłączyć. Użytkownikowi przysługuje wymiana urządzenia lub zwrot pieniędzy w razie poważnej awarii oraz odszkodowanie z tytułu wszelkich innych dostatecznie przewidywalnych strat i szkód. Użytkownikowi przysługuje również prawo do naprawy lub wymiany towaru, jeśli jakość towaru jest nieakceptowalna, a jego awaria nie kwalifikuje się jako poważna. Aby skorzystać z obsługi serwisowej, należy wyszukać najbliższy autoryzowany punkt serwisowy na mapie dostępnej w witrynie BRIGGSandSTRATTON.COM, skontaktować się z nami pod numerem 1300 274 447, napisać na adres poczty elektronicznej: salesenquires@briggsandstratton.com.au, albo poczty tradycyjnej: Briggs & Stratton Australia Pty Ltd, 1 Moorebank Avenue, NSW, Australia, 2170. Okres obowiązywania gwarancji rozpoczyna się w dniu zakupu produktu przez pierwszego klienta detalicznego lub komercyjnego użytkownika końcowego. Gwarancja obowiązuje przez okres wskazany w tabeli powyżej. „Zastosowanie konsumenckie" oznacza użytkowanie we własnym gospodarstwie domowym na prywatne potrzeby klienta detalicznego. „Zastosowanie komercyjne" oznacza wszystkie inne sposoby użytkowania, m.in. dla celów komercyjnych, generowania przychodu i wypożyczania. Wykorzystanie produktu do celów komercyjnych powoduje, że dla potrzeb niniejszej gwarancji będzie odtąd uważany za produkt o zastosowaniu komercyjnym.

Uzyskanie gwarancji na produkty Briggs & Stratton nie wymaga rejestracji gwarancji. Należy zachować dowód zakupu. Jeśli klient zwróci się o obsługę gwarancyjną nie przedstawiając dowodu z datą pierwotnego zakupu, okres gwarancji zostanie określony na podstawie daty produkcji.

INFORMACJE DOTYCZĄCE GWARANCJI

Dziękujemy za zwrócenie się do nas w sprawie naprawy gwarancyjnej i przepraszamy za niedogodności. Obsługę gwarancyjną zapewniają wyłącznie autoryzowane punkty serwisowe **Murray**. Większość napraw gwarancyjnych jest wykonywana rutynowo, ale niektóre wnioski gwarancyjne mogą być nieuprawnione. Gwarancja obejmuje wyłącznie wady materiałowe i wady wykonania. Gwarancja nie obejmuje uszkodzeń spowodowanych niewłaściwym użytkowaniem i użytkowaniem niezgodnym z przeznaczeniem, niewłaściwą konserwacją i naprawą, normalnym zużyciem, ani zastosowaniem przeterminowanego lub nieodpowiedniego paliwa.

Niewłaściwe użytkowanie i użytkowanie niezgodne z przeznaczeniem — Właściwy sposób eksploatacji urządzenia zgodnie z jego przeznaczeniem opisano w Instrukcji obsługi. Użytkowanie produktu w sposób inny niż opisany w Instrukcji obsługi i użytkowanie produktu uszkodzonego powoduje unieważnienie gwarancji. Gwarancja zostaje unieważniona, jeśli numer seryjny produktu został usunięty, produkt został w jakikolwiek sposób zmieniony lub zmodyfikowany, albo wykazuje ślady użytkowania niezgodnego z przeznaczeniem, np. wskutek uderzenia, działania wody lub korozji chemicznej.

Niewłaściwa konserwacja lub naprawa — Prace konserwacyjne muszą być wykonywane zgodnie z procedurami i harmonogramami podanymi w Instrukcji obsługi, a obsługa serwisowa i naprawy muszą być wykonywane z zastosowaniem oryginalnych części Briggs & Stratton. Gwarancja nie obejmuje szkód powstałych w wyniku braku konserwacji lub zastosowania nieoryginalnych części.

Normalne zużycie — Podobnie jak wszystkie urządzenia mechaniczne, urządzenie to podlega zużyciu nawet przy właściwej konserwacji. Gwarancja nie obejmuje napraw, jeśli okres żywotności urządzenia lub jego części upłynął wskutek normalnej eksploatacji. Gwarancja nie obejmuje elementów podlegających wyeksploatowaniu i zużyciu, np. filtrów, pasów, ostrzy tnących i okładzin hamulcowych (z wyjątkiem okładzin hamulcowych silnika), jeśli ulegną one wyłącznie naturalnemu zużyciu, o ile przyczyną zużycia nie są wady materiałowe lub wady wykonania.

Przeterminowane paliwo — Dla prawidłowego działania produktu wymagane jest nieprzeterminowane paliwo, spełniające kryteria wyszczególnione w Instrukcji obsługi. Gwarancja nie obejmuje szkód powstałych w wyniku zastosowania przeterminowanego paliwa (wycieki z gaźnika, zatkane przewody paliwowe, blokujące się zawory itp.).

Pozostałe wyłączenia gwarancyjne — Niniejsza gwarancja nie obejmuje uszkodzeń wskutek wypadku, nieprawidłowego użytkowania, modyfikacji, przeróbek, niewłaściwej konserwacji, zamarznięcia lub zniszczenia chemicznego. Zaczepy i akcesoria, które nie znajdowały się w oryginalnym opakowaniu produktu, również nie są objęte gwarancją. Z zakresu obowiązywania gwarancji wyłączone są również urządzenia używane jako główne źródło zasilania zamiast zasilania sieciowego i sprzęt do podtrzymywania życia. Gwarancja nie obejmuje także awarii będących wynikiem zdarzeń losowych i działania siły wyższej, na które producent nie ma wpływu.

Not for Reproduction

Not for
Reproduction

MURRAY

Briggs & Stratton Power Products Group, LLC
P. O. Box 702
Milwaukee, WI U.S.A
www.murray.com.

CE